CONTENTS

1622 READER-PUNCH LOGIC DIAGRAM

MACHINE SERIAL NO. 10 695

DESCRIPTION	LOGIC	PART NO	ENGINEERING CHANGE LEVEL					
CONTENTS		615100	802300 802474	802300B 802592	802300A 802458A	802365 802603A	802363 802603G	802455 802603K
		615101						
		615102						
		615103						
		615104						
		615105						
DATA FLOW CHART	04.01.00.1	615106	802603A					
READER START AND RUN	04.02.00.1	615107	802300 802458A	802300A 802603A	802365	802363	802455	802474
READER CLUTCH AND CONTROL	04.02.01.1	615108	802300 802458A	802300A 802603A	802365 802603G	802363	802455	802474
READER READ	04.02.02.1	615109	802300	802365	802603A	802603K		
PUNCH START AND RUN	04.02.03.1	615110	802300	802455	802603A	802603G		
PUNCH CLUTCH AND CONTROL	04.02.04.1	615111	802300	802365	802455	802474	802603A	802603G
PUNCH READ AND PUNCH	04.02.05.1	615112	802300 802603A	802365	802363	802455	802592	802458A
C E AID	04.02.06.1	615113	802300	802458A	802603A			
SWITCH LOCATIONS	04.03.00.1	615114	802300	802300B	802603A			
GENERAL	04.03.01.1	615115	802300	802365	802455			
READER CAM TIMING	04.03.02.1	615116	802300	802365	802455	802603A		
CAM LOCATIONS	04.03.03.1	615117	802300	802365	802458A	802603A		
PUNCH CAM TIMING	04.03.04.1	615118	802300	802365	802458A	802603A	802603G	
TIMING REFERENCE	04.03.05.1	615119	802300	802458A	802603A			
RES,CAP AND DIODE LOCATIONS	04.03.06.1	615120	802300 802603G	802365	802363	802455	802458A	802603A
RELAY GATE	04.03.07.1	615121	802300	802365	802455	802603A	802603G	
READ RESISTORS AND INTEGRATORS	04.03.08.1	615122	802300	802363	802455	802603A		
RELAY LOCATIONS	04.03.09.1	615123	802300	802300A	802455	802458A	802603A	802603G
POWER SUPPLY DETAIL ±3V AT 5A, 1250W BULK SPLY	04.03.10.1	615124	802300	802603A				
POWER SUPPLY DETAIL +12V AT 8A	04.03.11.1	615125	802300	802603A				
POWER SUPPLY DETAIL −12V AT 16A	04.03.12.1	615126	802300	802603A				
POWER SUPPLY DETAIL − 20V AT 15A	04.03.13.1	615127	802300	802603A				
MECHANICAL TIMING	04.03.14.1	615128	802300					
		615129						
PANEL A1 VOLTAGE DISTRIBUTION	04.04.01.1	615130	802300	802363				
PANEL A2 VOLTAGE DISTRIBUTION	04.04.01.2	615131	802300	802363	802603A	802603K		
A GATE CONNECTORS	04.04.01.5	615132	802300	802455	802603A			
READ BRUSHES TO BUFFER	04.04.01.8	615133	802300					
PUNCH CHECK BRUSHES TO BFR	04.04.01.9	615134	802300					
MEMORY ARRAY READ LINES	04.04.02.3	615135	802300	802603A				
MEMORY ARRAY WRITE LINES	04.04.02.4	615136	802300					
MEMORY ARRAY SENSE AND INHIBIT	04.04.02.5	615137	802300					
CORE MEMORY ARRAY	04.04.02.8	615138	802300	802300B				
A GATE "T" CONNECTORS	04.04.03.2	615139	802300	802300A	802363	802455	802592	802603A
A1 PANEL CARD LOCATION	04.04.03.3	615140	802300	802363	802592	802603A		
A1 PANEL CARD LOCATION	04.04.03.4	615141	802300	802300A	802455	802603A		
A2 PANEL CARD LOCATION	04.04.03.5	615142	802300	802363	802592	802603A		
A2 PANEL CARD LOCATION	04.04.03.6	615143	802300	802363	802592	802603A		
READER INTEGRATORS	04.04.04.1	615144	802300	802455	802603A			
PUNCH INTEGRATORS	04.04.04.3	615145	802300	802455	802592	802603A	802603G	
C E CONTROLS	04.04.05.1	615146	802300	802603A				
RESET	04.05.07.1	615147	802300	802603A				
PRIORITY RING	04.10.03.1	615148	802300					
OSCILLATOR	04.10.04.1	615149	802300	802300A	802603A			

FIELD B/M'S INSTALLED	
DATE	B/M NO.

NOTE
I PRINT TO ENG SPEC 894698
XI COMPLETE DIAGRAM CAN BE ORDERED UNDER PART NO. 615100

EC 802300	3-10-61
EC 802300B	4-3-61
EC 802300A	4-17-61
EC 802365	4-24-61
EC 802363	5-1-61
EC 802455	5-15-61
EC 802474	6-13-61
EC 802592	6-16-61
EC 802458A	7-24-61
EC 802603A	12-4-61
EC 802603G	1-9-61
EC 802603K	1-25-61

INTERNATIONAL BUSINESS MACH CORP					
NAME	LOGIC DIAGRAM-READER, PUNCH				
DESIGN	BJM	1-10-61	MODEL	1622	
DETAIL		1-10-61	SCALE	NONE	
CHECK		1-10-61	DRAW		
APPRO		1-11-61	CHECK		1-10-61

615100 J

SHEET 1 OF 2

DESCRIPTION	LOGIC	PART NO	ENGINEERING CHANGE LEVEL					
CLOCK PSN 0-1-2-3	04.10.05.1	615150	802300					
CLOCK PSN 4-5-6-7	04.10.06.1	615151	802300	802592	802458A			
CONTROLS	04.10.07.1	615152	802300	802363	802458A	802603A		
RD RB SCN AND TRF RD ACCR LAT'S	04.10.08.1	615153	802300	802363	802603A	802603G		
PCH SCN AND TRF PCH ACCR LAT'S	04.10.08.2	615154	802300	802363	802592	802603A		
CONTROLS SCAN	04.10.08.3	615155	802300	802363	802603A			
TRANSFER TO 1620	04.10.09.1	615156	802300	802363	802603A			
TRANSFER FROM 1620	04.10.09.2	615157	802300	802603A				
ERROR LATCHES	04.10.10.1	615158	802300	802363	802455	802592	802603A	
READY LATCHES	04.10.11.1	615159	802300	802363	802455	802592	802603A	802603G
BUFFER READ DRIVE PUNCH SELN	04.10.12.1	615160	802300	802603A				
UNITS RING 0-1-2-3	04.15.01.1	615161	802300	802363				
UNITS RING 4-5-6-7	04.15.02.1	615162	802300	802363				
UNITS RING 8-9, TENS RING 0-1	04.15.03.1	615163	802300	802363				
TENS RING 2-3-4-5	04.15.04.1	615164	802300					
TENS RING 6-7	04.15.05.1	615165	802300	802363	802592	802603A		
READ PUNCH DISCONNECT	04.15.06.1	615166	802300	802363	802455	802603A		
SINGLE CHAR REGISTER 8-4-2-1	04.25.01.1	615167	802300	802603A				
SINGLE CHAR REGISTER A-B-C	04.25.02.1	615168	802300	802603A				
CARD BIT CHECK REGISTER	04.25.03.1	615169	802300	802592	802603A			
BUFFER C-A-B-8-4-2-1 SENSE AMPS	04.30.01.1	615170	802300	802458A	802603A			
BUFFER CHECK PLANES A1-B1-A2-B2 ROW BIT PLANES 1,2 SENSE AMPS	04.30.02.1	615171	802300	802455	802592	802458A	802603A	
Z DRIVERS C-A-B-8-4-2-1-XY,X,Y	04.30.03.1	615172	802300	802603A				
READER/PUNCH BUFFER READ/WRITE X DRIVERS (UNITS)	04.30.04.1	615173	802300	802458A	802603A			
READER/PUNCH BUFFER READ/WRITE Y DRIVERS (TENS)	04.30.05.1	615174	802300	802458A	802603A			
READ/WRITE DECODE SWITCHES X (UNITS)	04.30.06.1	615175	802300					
READ/WRITE DECODE SWITCHES Y (TENS)	04.30.07.1	615176	802300					
DRIVER RESISTORS	04.30.08.1	615177	802300					
BCD TO HOLLERITH CODING	04.35.01.1	615178	802300	802458A	802603A			
BCD TO HOLLERITH CODING	04.35.02.1	615179	802300					
HOLLERITH TO BCD CODING	04.35.04.1	615180	802300	802603A				
PUNCH SCAN RING 12-11-0-1	04.35.11.1	615181	802300	802603A				
PUNCH SCAN RING 2-3-4-5	04.35.12.1	615182	802300	802603A				
PUNCH SCAN RING 6-7-8-9	04.35.13.1	615183	802300	802363	802603A			
READER SCAN RING 9-8-7-6	04.35.14.1	615184	802300	802603A				
READER SCAN RING 5-4-3-2	04.35.15.1	615185	802300	802603A				
READER SCAN RING 1-0-11-12	04.35.16.1	615186	802300	802363	802603A			
C BIT CORRECTION	04.40.02.1	615187	802300	802603A				
		615188						
VRC CHECK	04.40.03.1	615189	802300	802603A				
READ PUNCH CHECK ANY HOLE AND ODD/EVEN	04.40.05.1	615190	802300	802603A				
PUNCH SELECT	04.82.01.1	615191	802300					
PUNCH MAG DRIVERS NO 1 TO 16	04.82.03.1	615192	802300					
PUNCH MAG DRIVERS NO 17 TO 32	04.82.04.1	615193	802300					
PUNCH MAG DRIVERS NO 33 TO 48	04.82.05.1	615194	802300					
PUNCH MAG DRIVERS NO 49 TO 64	04.82.06.1	615195	802300	802603K				
PUNCH MAG DRIVERS NO 65 TO 80	04.82.07.1	615196	802300					
DATA LINE DRIVERS	04.83.01.1	615197	802300					
CONTROL LINE DRIVERS	04.83.04.1	615198	802300					
DATA LINE TERMINATORS	04.83.05.1	615199	802300					
CONTROL LINE TERMINATORS	04.83.06.1	615200	802300	802603A				
		615201						
AC POWER DISTRIBUTION	04.90.10.1	615202	802300	802603A				
AC REGULATOR AND DC SUPPLIES	04.90.20.1	615203	802300	802365	802603A			
DC DISTRIBUTION AND GND RETURNS	04.90.35.1	615204	802300	802365	802363	802603A		
POWER SUPPLY SEQUENCING	04.90.40.1	615205	802300	802300B	802458A	802603A		
VOLTAGE SEN RELAYS & METERING	04.90.45.1	615206	802300	802458A	802603A	802603G		

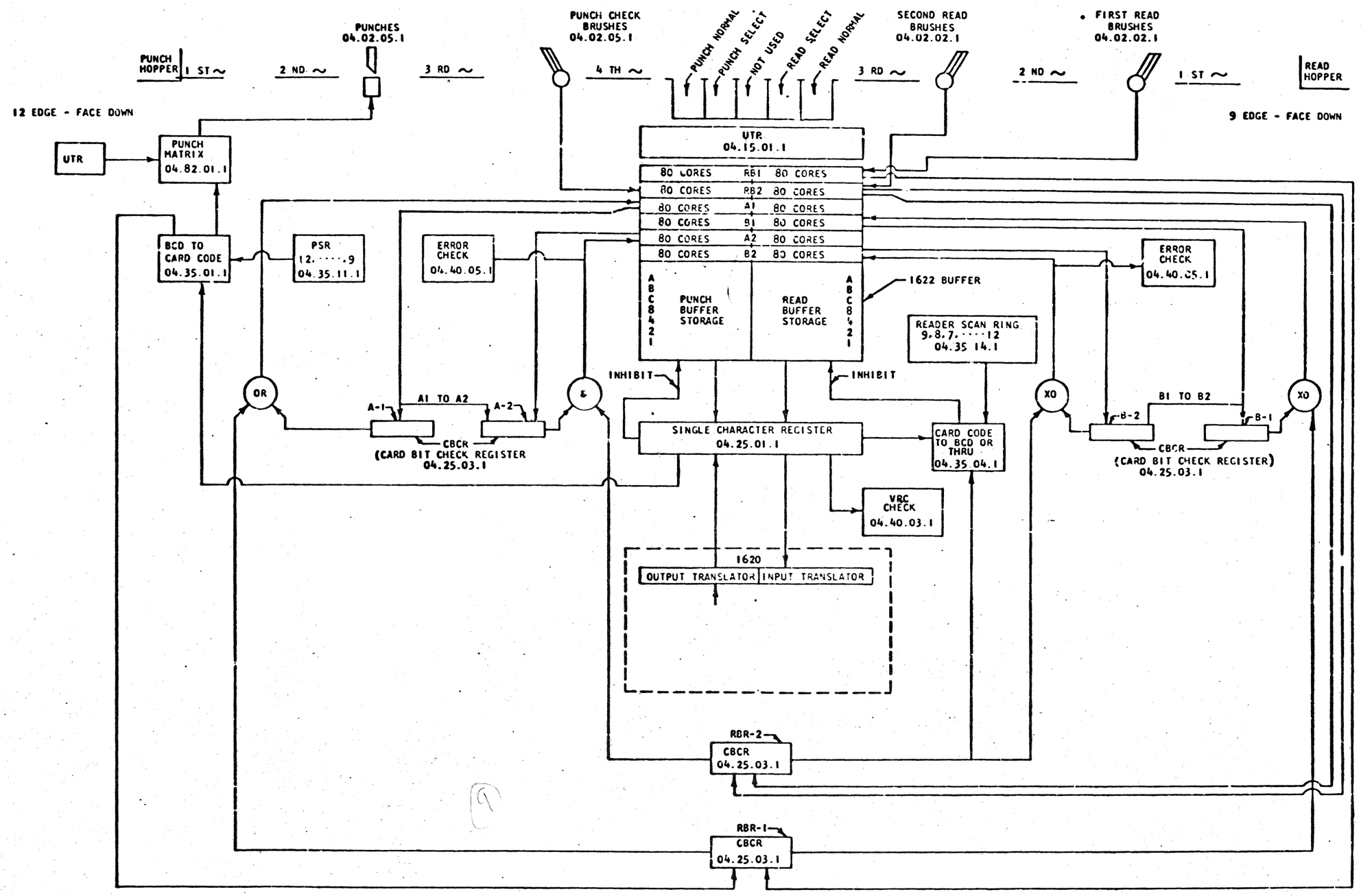
PUNCHES
04.02.05.1
PUNCH CHECK BRUSHES
04.02.05.1
PUNCH NORMAL
PUNCH SELECT
NOT USED
READ SELECT
READ NORMAL
SECOND READ BRUSHES
04.02.02.1
FIRST READ BRUSHES
04.02.02.1
PUNCH HOPPER
1 ST ~
2 ND ~
3 RD ~
4 TH ~
3 RD ~
2 ND ~
1 ST ~
READ HOPPER
12 EDGE - FACE DOWN
9 EDGE - FACE DOWN
UTR
PUNCH MATRIX
04.82.01.1
UTR
04.15.01.1
80 CORES RB1 80 CORES
80 CORES RB2 80 CORES
80 CORES A1 80 CORES
80 CORES B1 80 CORES
80 CORES A2 80 CORES
80 CORES B2 80 CORES
BCD TO CARD CODE
04.35.01.1
PSR
12.....9
04.35.11.1
ERROR CHECK
04.40.05.1
ERROR CHECK
04.40.05.1
A B C 8 4 2 1
PUNCH BUFFER STORAGE
READ BUFFER STORAGE
A B C 8 4 2 1
1622 BUFFER
READER SCAN RING
9.8.7.....12
04.35 14.1
INHIBIT
INHIBIT
OR
&
XO
XO
A1 TO A2
A-1
A-2
CBCR
(CARD BIT CHECK REGISTER
04.25.03.1
SINGLE CHARACTER REGISTER
04.25.01.1
CARD CODE TO BCD OR THRU
04.35 04.1
B1 TO B2
B-2
B-1
CBCR
(CARD BIT CHECK REGISTER)
04.25.03.1
VRC CHECK
04.40.03.1
1620
OUTPUT TRANSLATOR
INPUT TRANSLATOR
RBR-2
CBCR
04.25.03.1
RBR-1
CBCR
04.25.03.1

605354

SECTION A

PROCESS METER

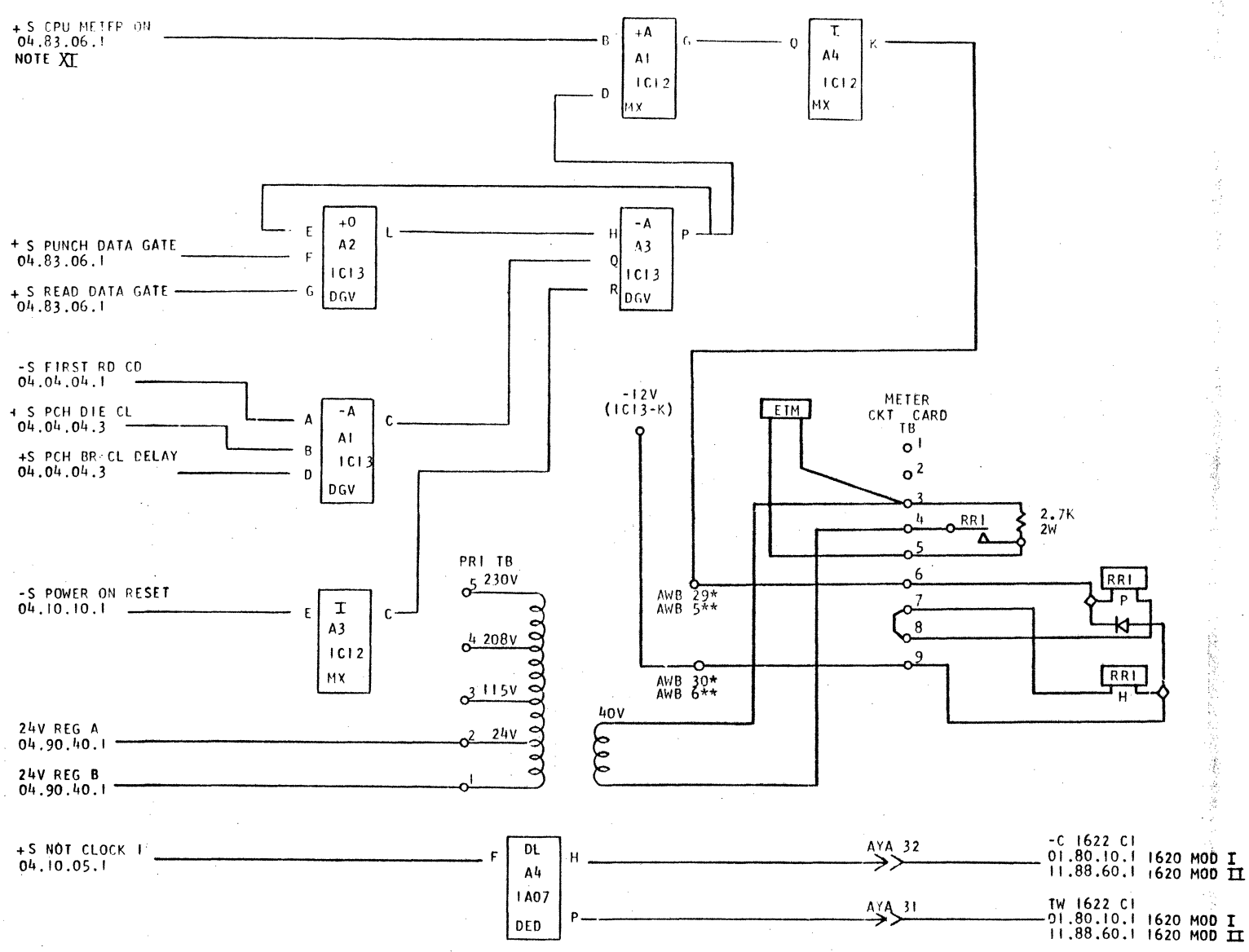

SUPPLEMENT TO SECTION 04.83.06.1

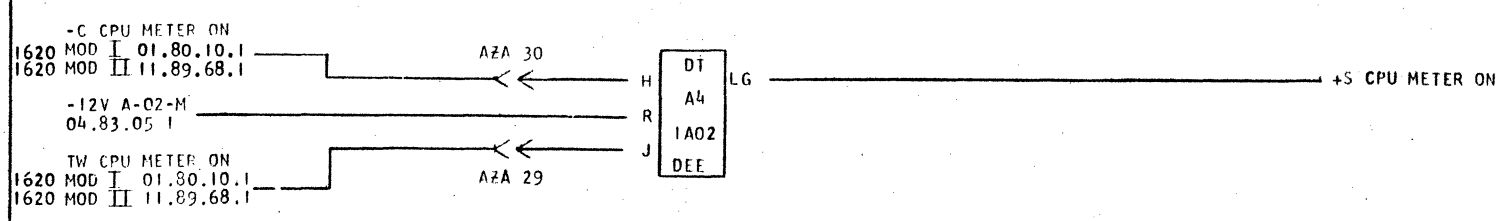

NOTES

XI SECTION 04.83.06.1, CIRCUIT IA02 (A4) WAS ALTERED AS SHOWN ABOVE.

XII * INDICATES LOCATIONS USED FOR MACHINE W/D SUFFIX J AND LATER
** INDICATES LOCATIONS USED FOR MACHINE W/D SUFFIX *-H

INTERNATIONAL BUSINESS MACHINES CORP.	DATE	CHANGE NO.	DATE	CHANGE NO.	NOTE	DEVELOPMENT NO.
NAME METER-PROCESS	9-13-63	805772C			X PRINT TO ENG. SPEC. NO. 894947	
DESIGN / MODEL	10-22-63	805772 H				
DETAIL						
CHECK / DRAW DJH 8-29-63						605354
APPRO / CHECK						

SECTION A

DISCONTINUED

04.02.00.1

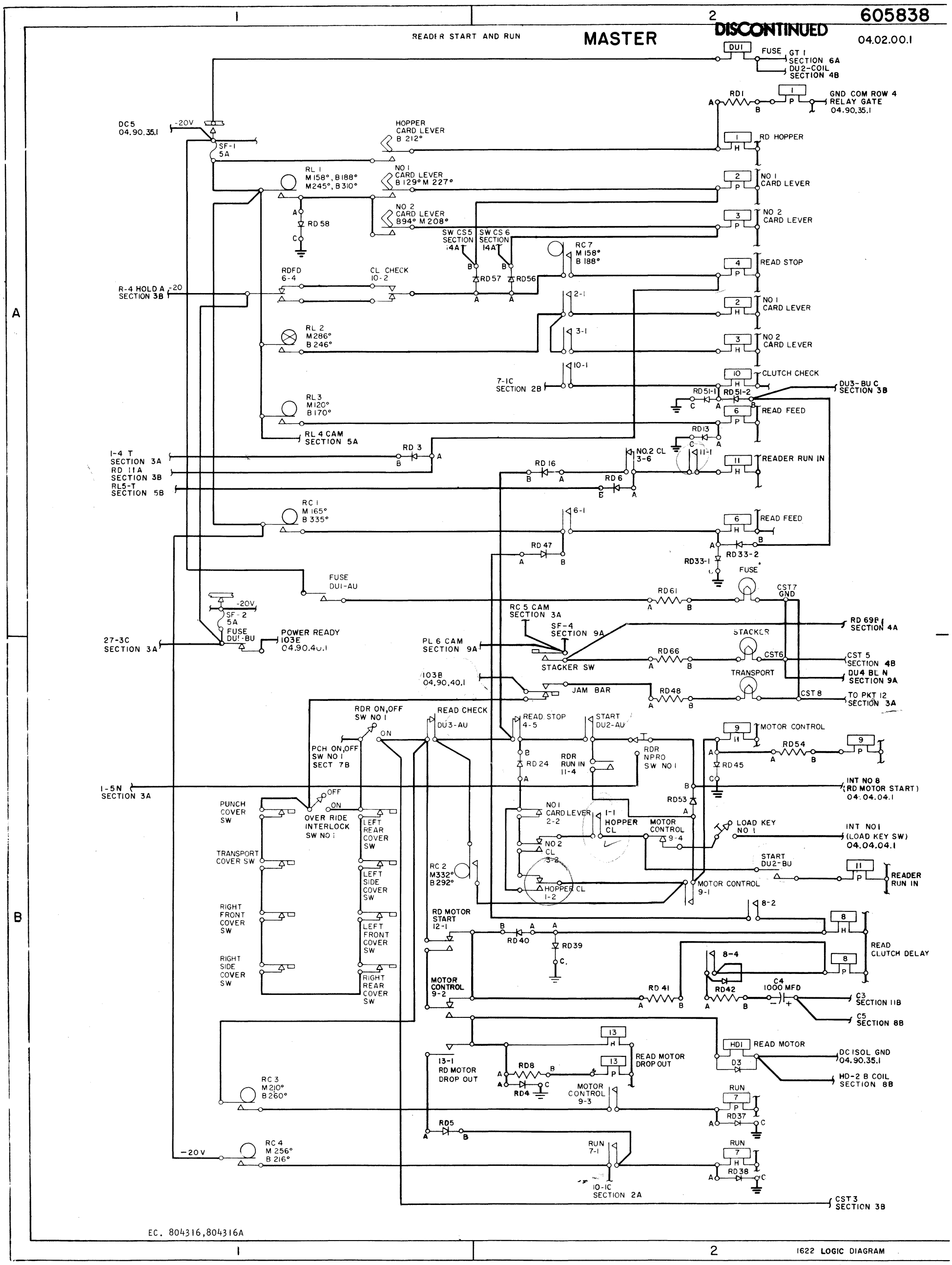

EC. 804316,804316A

1622 LOGIC DIAGRAM

READER CLUTCH AND CONTROL

04.02.01.1

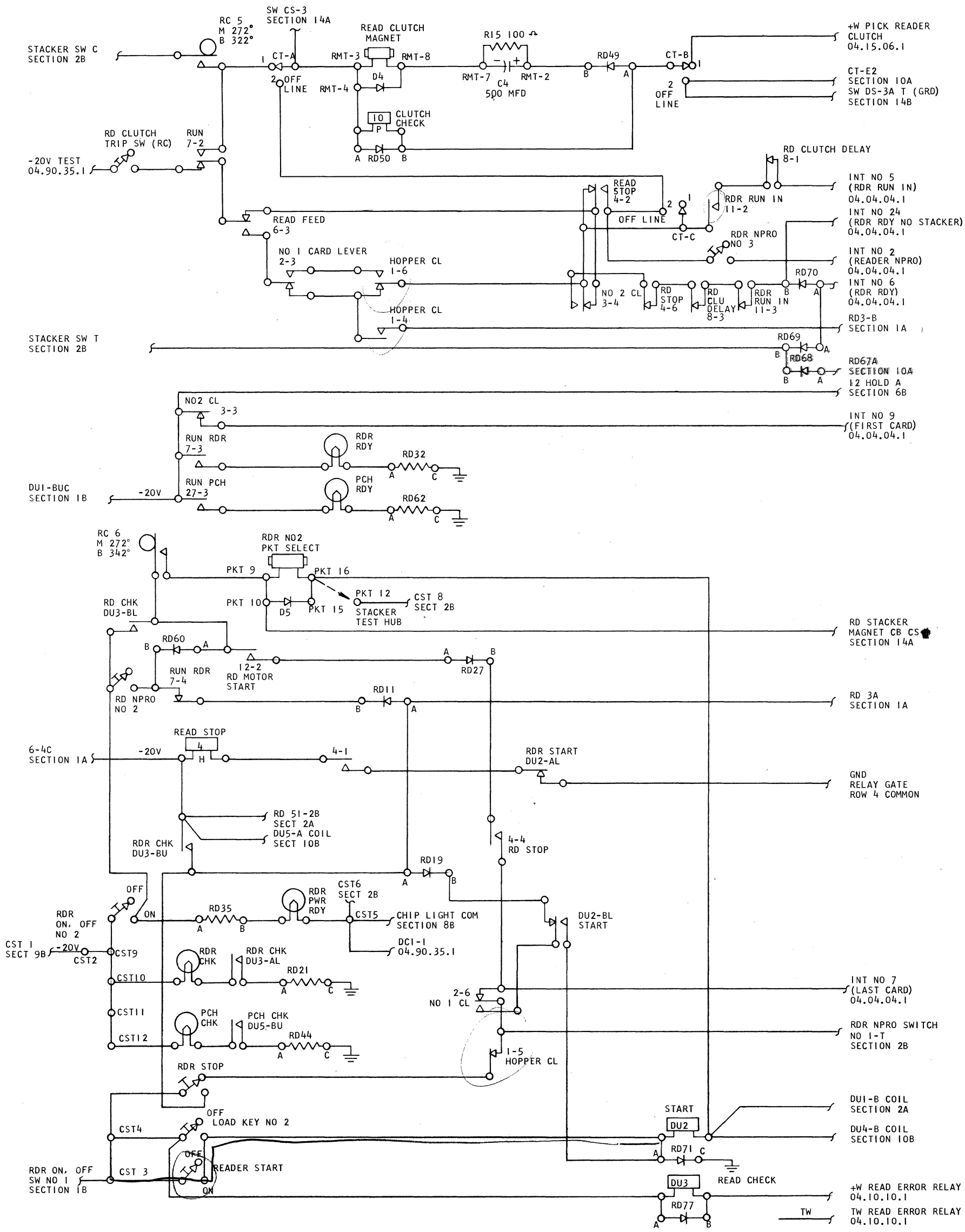

615108 EC 802300, 802300A, 802365, 802363, 802455, 802474, 802458A, 802603A, **802603G**

READER READ

04.02.02.1

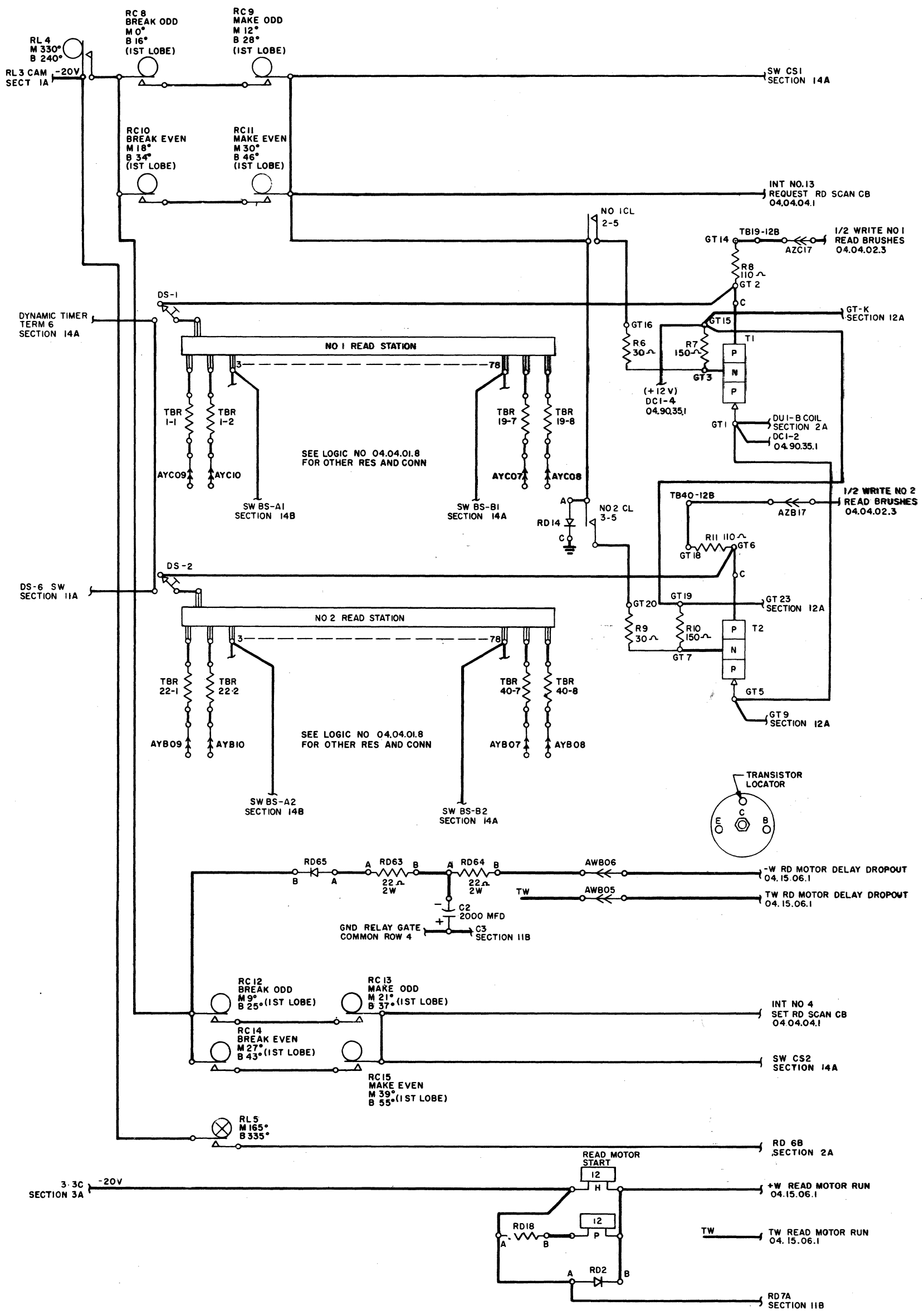

615109 EC 802300, 802365, 802603A, 802603K

PUNCH START AND RUN

DISCONTINUED MASTER

04.02.03.1

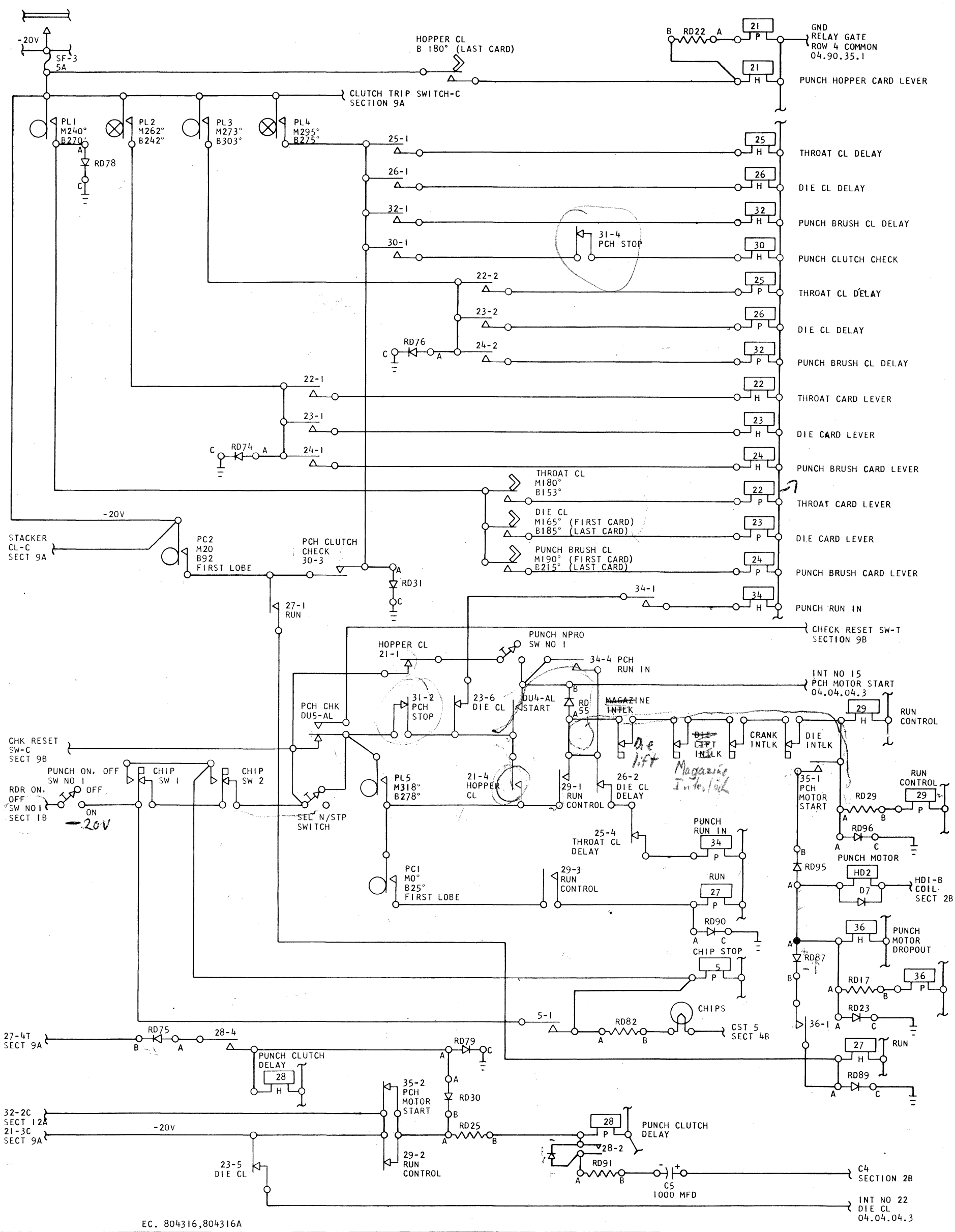

EC. 804316,804316A

PUNCH CLUTCH AND CONTROL

04.02.04.1

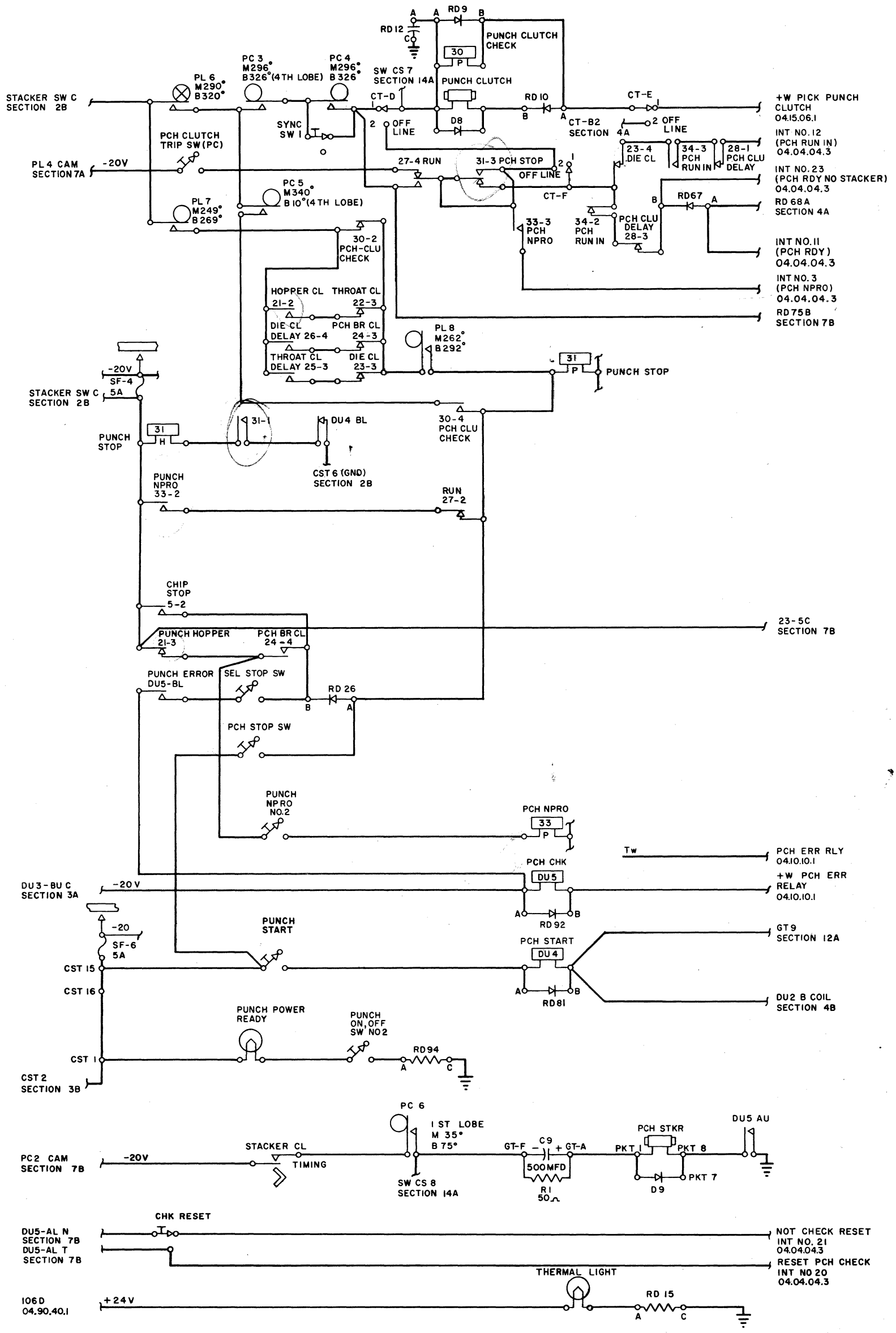

615111 EC 802300, 802365, 802455, 802474, 802603A, 802603G

PUNCH READ AND PUNCH

04.02.05.1

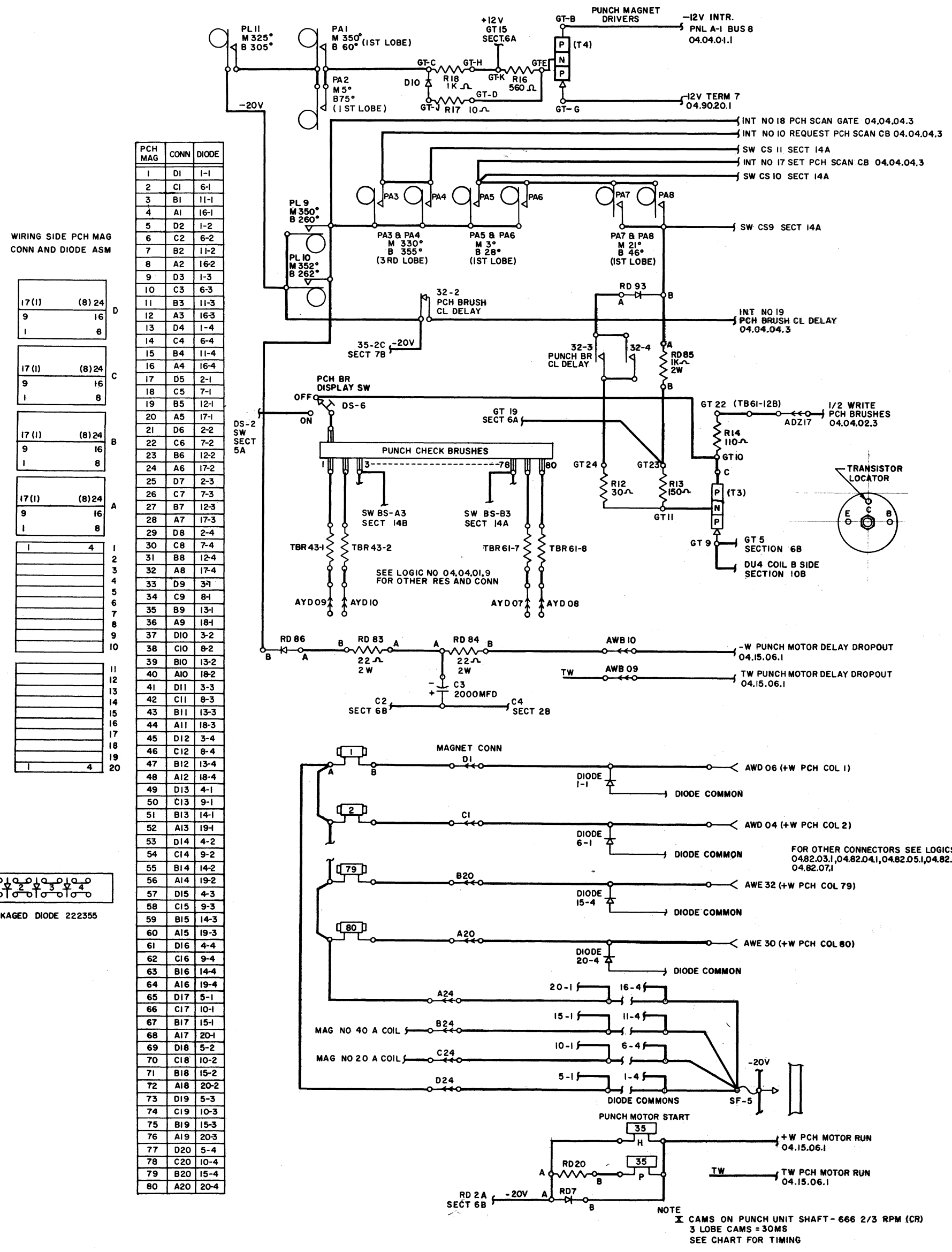

WIRING SIDE PCH MAG CONN AND DIODE ASM

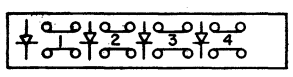

PACKAGED DIODE 222355

PCH MAG	CONN	DIODE
1	D1	1-1
2	C1	6-1
3	B1	11-1
4	A1	16-1
5	D2	1-2
6	C2	6-2
7	B2	11-2
8	A2	16-2
9	D3	1-3
10	C3	6-3
11	B3	11-3
12	A3	16-3
13	D4	1-4
14	C4	6-4
15	B4	11-4
16	A4	16-4
17	D5	2-1
18	C5	7-1
19	B5	12-1
20	A5	17-1
21	D6	2-2
22	C6	7-2
23	B6	12-2
24	A6	17-2
25	D7	2-3
26	C7	7-3
27	B7	12-3
28	A7	17-3
29	D8	2-4
30	C8	7-4
31	B8	12-4
32	A8	17-4
33	D9	3-1
34	C9	8-1
35	B9	13-1
36	A9	18-1
37	D10	3-2
38	C10	8-2
39	B10	13-2
40	A10	18-2
41	D11	3-3
42	C11	8-3
43	B11	13-3
44	A11	18-3
45	D12	3-4
46	C12	8-4
47	B12	13-4
48	A12	18-4
49	D13	4-1
50	C13	9-1
51	B13	14-1
52	A13	19-1
53	D14	4-2
54	C14	9-2
55	B14	14-2
56	A14	19-2
57	D15	4-3
58	C15	9-3
59	B15	14-3
60	A15	19-3
61	D16	4-4
62	C16	9-4
63	B16	14-4
64	A16	19-4
65	D17	5-1
66	C17	10-1
67	B17	15-1
68	A17	20-1
69	D18	5-2
70	C18	10-2
71	B18	15-2
72	A18	20-2
73	D19	5-3
74	C19	10-3
75	B19	15-3
76	A19	20-3
77	D20	5-4
78	C20	10-4
79	B20	15-4
80	A20	20-4

615112 EC 802300, 802365, 802363, 802455, 802592, 802458A, 802603A

C E AID

04.02.06.1

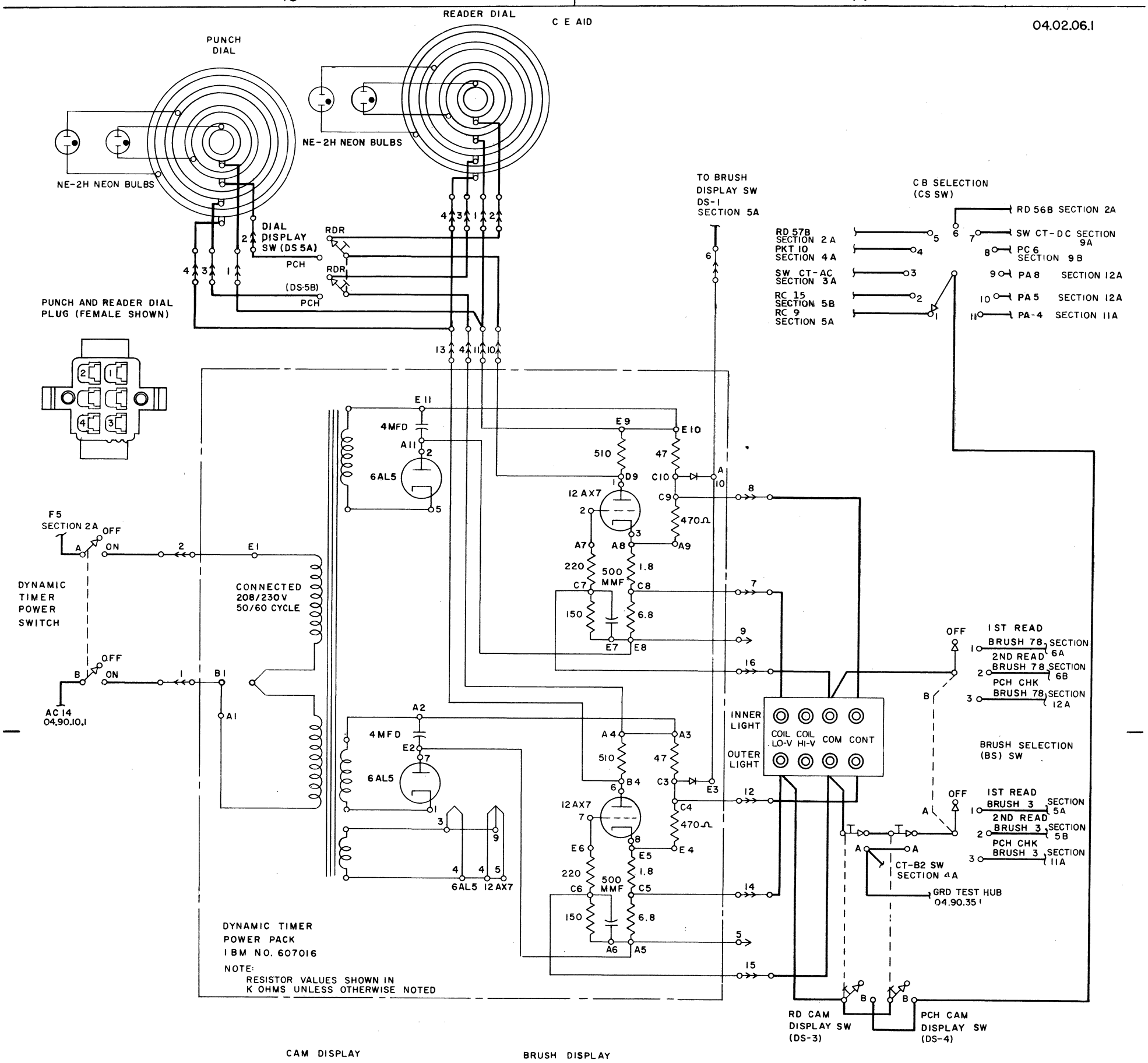

CAM DISPLAY

1. REQUEST RD SCAN CB
2. SET RD SCAN CB
3. RD CLUTCH MAGNET
4. RD STACK MAGNET
5. NO 1 CL & CAM
6. NO 2 CL & CAM
7. PCH CLUTCH MAGNET
8. PCH STACK MAGNET
9. PCH IMP CB
10. SET PCH SCAN CB
11. REQUEST PCH SCAN CB

BRUSH DISPLAY

1. 1ST READ BR 3 AND 78
2. 2ND READ BR 3 AND 78
3. PCH CHECK BR 3 AND 78

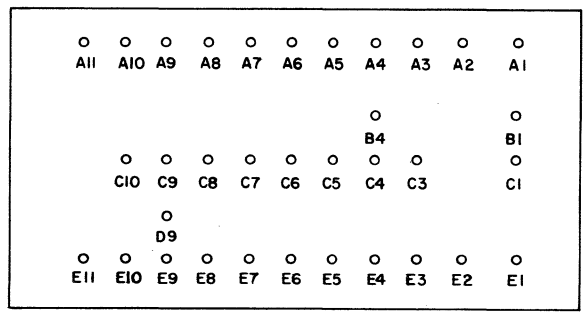

DYNAMIC TIMER POWER PACK TERMINAL BOARD

SWITCH LOCATIONS

COVER INTERLOCKS

PUNCH	1B
TRANSPORT	
RIGHT FRONT	
RIGHT SIDE	
LEFT REAR	
LEFT SIDE	
LEFT FRONT	
RIGHT REAR	↓

PUNCH INTERLOCKS

MAGAZINE	7B
DIE LIFT	8B
CRANK	8B
DIE	8B

MISCELLANEOUS SWITCHES

STACKER	2B
JAM BAR	2B

CONTROL KEY AND LIGHT PANEL

LIGHTS	LOC
PUNCH CHECK	3B
PUNCH READY	3B
POWER READY (PUNCH)	9B
FUSE	2A
STACKER	2B
TRANSPORT	2B
CHIPS	8B
THERMAL	10B
READER CHECK	3B
READER READY	3B
POWER READY (READY)	3B

SWITCHES	LOC
PUNCH ON OFF	7B, 9B
PUNCH N P R O	7B, 9B
READER START	3B
CHECK RESET	9B
READER STOP	3B
LOAD KEY	2B, 3B
READ N P R O	2B, 4A, 4A
READER ON OFF	1B, 3B
PUNCH START	9B
PUNCH STOP	9B
SELECT STOP N/STOP	9B, 7B

VOLTAGE TEST—HUB

GND	04.90.35.1

SERVICE SWITCHES

NAME	TYPE	CIRCUITS	LOCATION	USE
DS—1	* MC	1	5A	1ST READ BRUSH DISPLAY
DS—2	MC	1	5A	2ND READ BRUSH DISPLAY
DS—3	MC	2	14B	READ CAM DISPLAY
DS—4	MC	2	14B	PUNCH CAM DISPLAY
PC	MC	1	9A	PUNCH CLUTCH TRIP
RC	MC	1	3A	READ CLUTCH TRIP
DS—5	TOGGLE	2	13A	DIAL SELECTION (READ OR PUNCH)
TIMER	TOGGLE	2	13A	POWER ON TIMER
CS	ROTARY	1—11 POS	14A	CAM SELECTION
BS A,B	ROTARY	2—5 POS	14B, 14A	BRUSH SELECTION
CT A-E	ROTARY	6—2 POS	3A, 4A, 4A, 9A, 10A	OFF LINE CARD FEED
SYNC	MC	1	9A	SYNCS PUNCH CLUTCH PULSES
RS	TOGGLE	2	1B, 04.04.05.1	OVER RIDE INTERLOCK SWITCH
A1, A2	TOGGLE	2	04.90.35.1	MARGINAL CHECK
SW2 1-2	TOGGLE	2	04.90.40.1	AC POWER CONTROL
DS-6	MC	1	11A	PUNCH BRUSH DISPLAY

* MOMENTARY CONTACT

PKT	LOCATION
1	10B
2	—
3	—
4	—
5	—
6	—
7	10B
8	10B
9	3A
10	3A
11	—
12	3A
13	—
14	—
15	3A
16	3A

RMT	LOCATION
1	–
2	4A
3	3A
4	3A
5	–
6	–
7	3A
8	3A

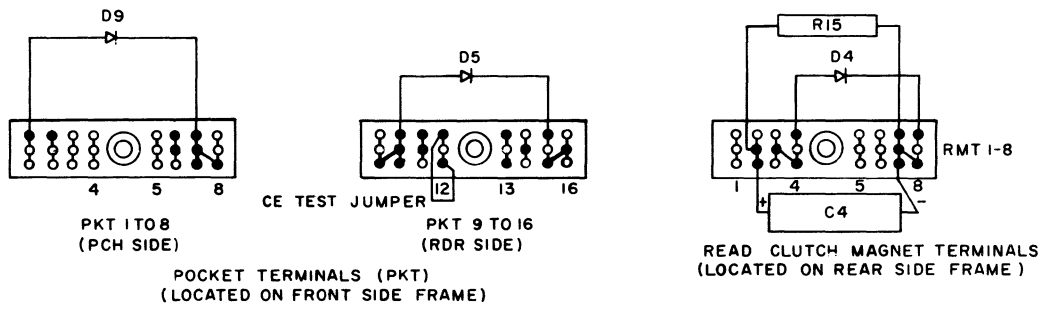

CST	LOCATION
1	9B
2	3B
3	3B
4	3B
5	4B
6	2B
7	2A
8	2B
9	3B
10	3B
11	3B
12	3B
13	—
14	—
15	9B
16	9B

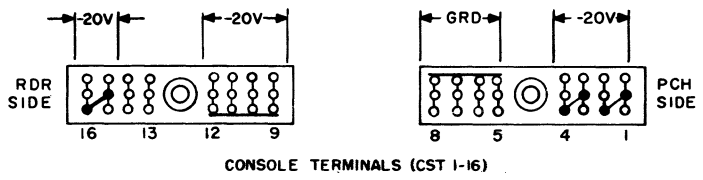

PERMISSIVE MAKE RELAY

TYPE	SIZE	PART NO	DESCRIPTION	COIL NO	COIL RESISTANCE PICK	COIL RESISTANCE HOLD
1	FOUR	719003	HIGH SPEED	719009	70±7 Ω	700±70 Ω
2	SIX	719007	STANDARD	719011	105±15.5 Ω	600±60 Ω
3	FOUR	719005	STANDARD	719010	126±12.6 Ω	700±70 Ω

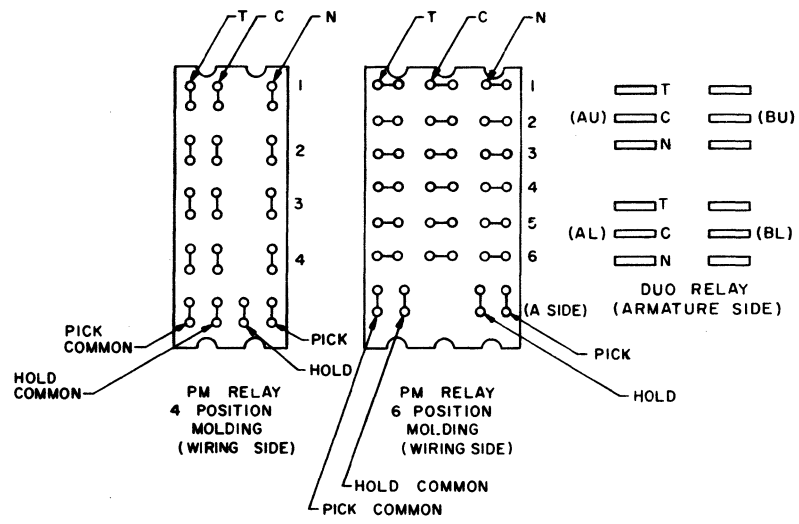

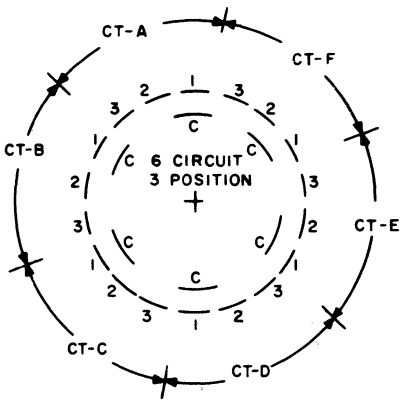

CONTROL TRANSFER SWITCH (CT)
(OFF LINE CARD FEED)
(ON SERVICE PANEL)
(REAR VIEW)

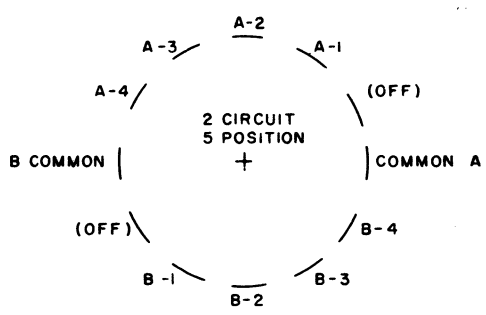

BRUSH SELECTION SWITCH (BS)
(ON SERVICE PANEL)
(REAR VIEW)

SEE SEC 15B & 16B FOR
CIRCUIT LOCATIONS

READER CAM TIMING

04.03.02.1

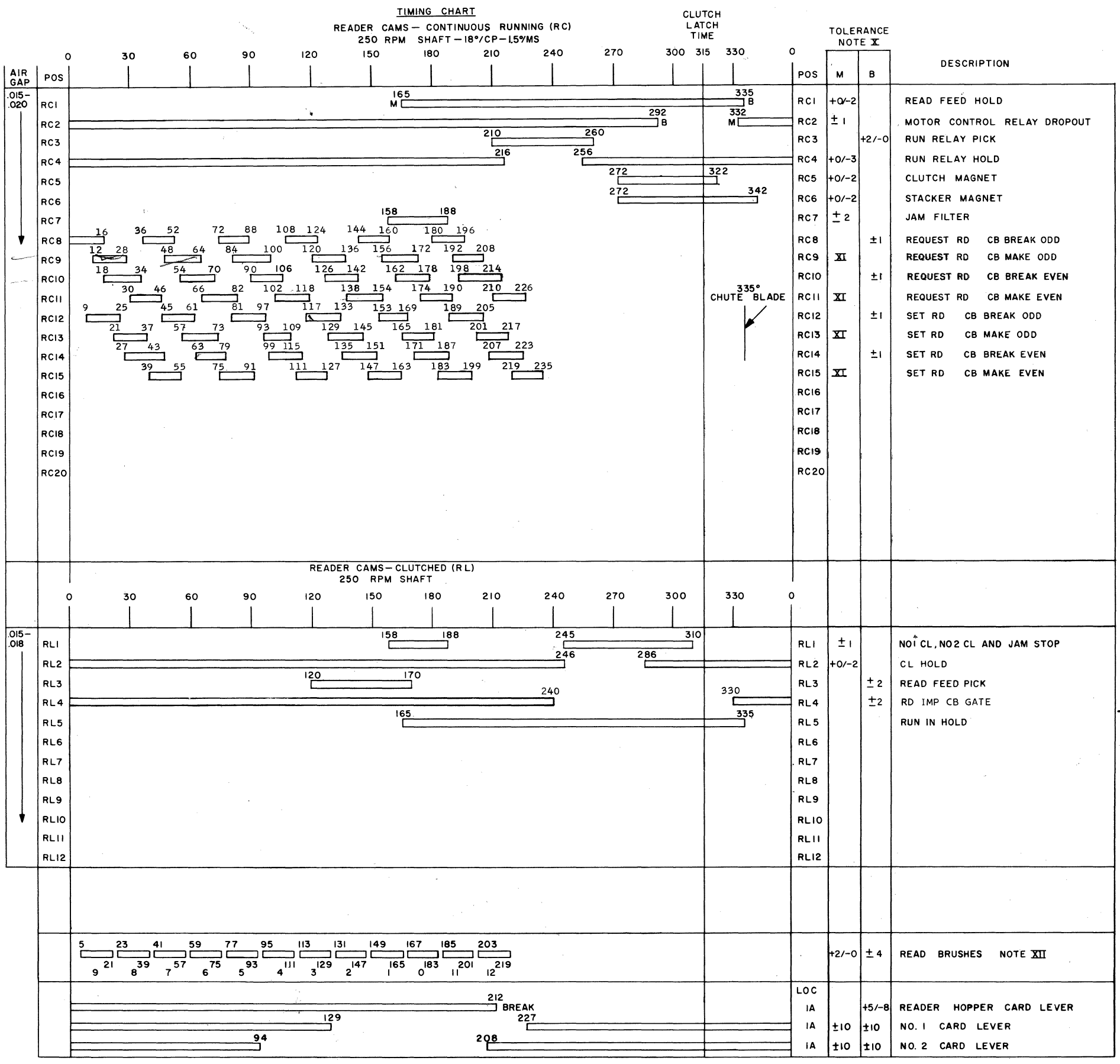

NOTE

X TOLERANCE ON ALL CAMS TO BE ±4° UNLESS OTHERWISE NOTED.

XI ADJUST MAKE TIME TO GIVE NOT MORE THAN 5° NOR LESS THAN 3° OVERLAP WITH BREAK CAM.

XII WHEN CHECKING BRUSH TIMINGS:
1. USE ALTERNATE HOLES IN COLS 3 AND 78 TO AVOID TIMING ERROR INDICATIONS CAUSED BY BACK CIRCUITS.
2. THE RD ERROR BYPASS SWITCH AND OVERRIDE INTERLOCK SWITCH MUST BE OPERATED TO BYPASS ERROR INDICATIONS.

READER CAMS
CONTINUOUS RUNNING (RC) - 1 1/16" DIA 250 RPM

POS	LOC	PART NO	DESCRIPTION LOBES	DESCRIPTION DUR	RETURN VOLTS	CAM JUMPER CAM SIDE
RC 1	1A	602121	1	170°	-20	
RC 2	1B	602128	1	320°	-	
RC 3	1B	602113	1	50°	-	
RC 4	1B	602128	1	320°	-20	
RC 5	3A	602113	1	50°	-20	
RC 6	3A	602114	1	70°	-20	
RC 7	2A	602110	1	30°	-	
RC 8	5A	602132	6	18°	-20	
RC 9	5A	602132	6	18°		
RC 10	5A	602132	6	18°	-20	
RC 11	5A	602132	6	18°		
RC 12	5B	602132	6	18°	-20	
RC 13	5B	602132	6	18°		
RC 14	5B	602132	6	18°	-20	
RC 15	5B	602132	6	18°		
RC 16						
RC 17						
RC 18						
RC 19						
RC 20						

CLUTCHED CAMS (RL) - 1 1/16" DIA 250 RPM

POS	LOC	PART NO	DESCRIPTION LOBES	DESCRIPTION DUR	RETURN VOLTS	CAM JUMPER CAM SIDE
RL 1	1A	609326	2	30/65°	-20	
RL 2	1A	602128	1	320°	-20	
RL 3	1A	602113	1	50°	-20	
RL 4	5A	608607	1	270°	-20	
RL 5	5B	602121	1	170°	-20	
RL 6						
RL 7						
RL 8						
RL 9						
RL 10						

PUNCH CAMS
CONTINUOUS RUNNING (PC) - 2" DIA 125 RPM

POS	LOC	PART NO	DESCRIPTION LOBES	DESCRIPTION DUR	RETURN VOLTS	CAM JUMPER CAM SIDE
PC 1	7B	255425	4	25°	-	
PC 2	7A	255472	4	72°	-20	
PC 3	9A	255430	4	30°	-	
PC 4	9A	255030	1	30°	-	
PC 5	9A	255430	4	30°	-	
PC 6	9B	255440	4	40°	-20	
PC 7						
PC 8						
PC 9						

CONTINUOUS RUNNING (PA) - 1" DIA 666 2/3 RPM

POS	LOC	PART NO	DESCRIPTION LOBES	DESCRIPTION DUR	RETURN VOLTS	CAM JUMPER CAM SIDE
PA 1	11A	607592	3	70°	-20	
PA 2	11A	607592	3	70°	-20	
PA 3	11A	609029	3	25°	-	
PA 4	11A	609029	3	25°	-	
PA 5	11A	609029	3	25°	-	
PA 6	11A	609029	3	25°	-	
PA 7	11A	609029	3	25°	-12	
PA 8	11A	609029	3	25°	-12	
PA 9						
PA 10						
PA 11						
PA 12						

CLUTCHED CAMS (PL) - 1 1/16" DIA - 125 RPM

POS	LOC	PART NO	DESCRIPTION LOBES	DESCRIPTION DUR	RETURN VOLTS	CAM JUMPER CAM SIDE
PL 1	7A	607114	1	30°	-20	
PL 2	7A	602129	1	340°	-20	
PL 3	7A	607114	1	30°	-20	
PL 4	7A	602129	1	340°	-20	
PL 5	7B	602128	1	320°	-	
PL 6	9A	607114	1	30°	-20	
PL 7	9A	607730	1	20°	-20	
PL 8	9A	607114	1	30°	-	
PL 9	11A	608607	1	270°	-	
PL 10	11A	608607	1	270°	-	
PL 11	11A	602129	1	340°	-20	
PL 12						
PL 13						
PL 14						
PL 15						
PL 16						
PL 17						
PL 18						
PL 19						
PL 20						

PUNCH CAM TIMING

04.03.04.1

TIMING CHART

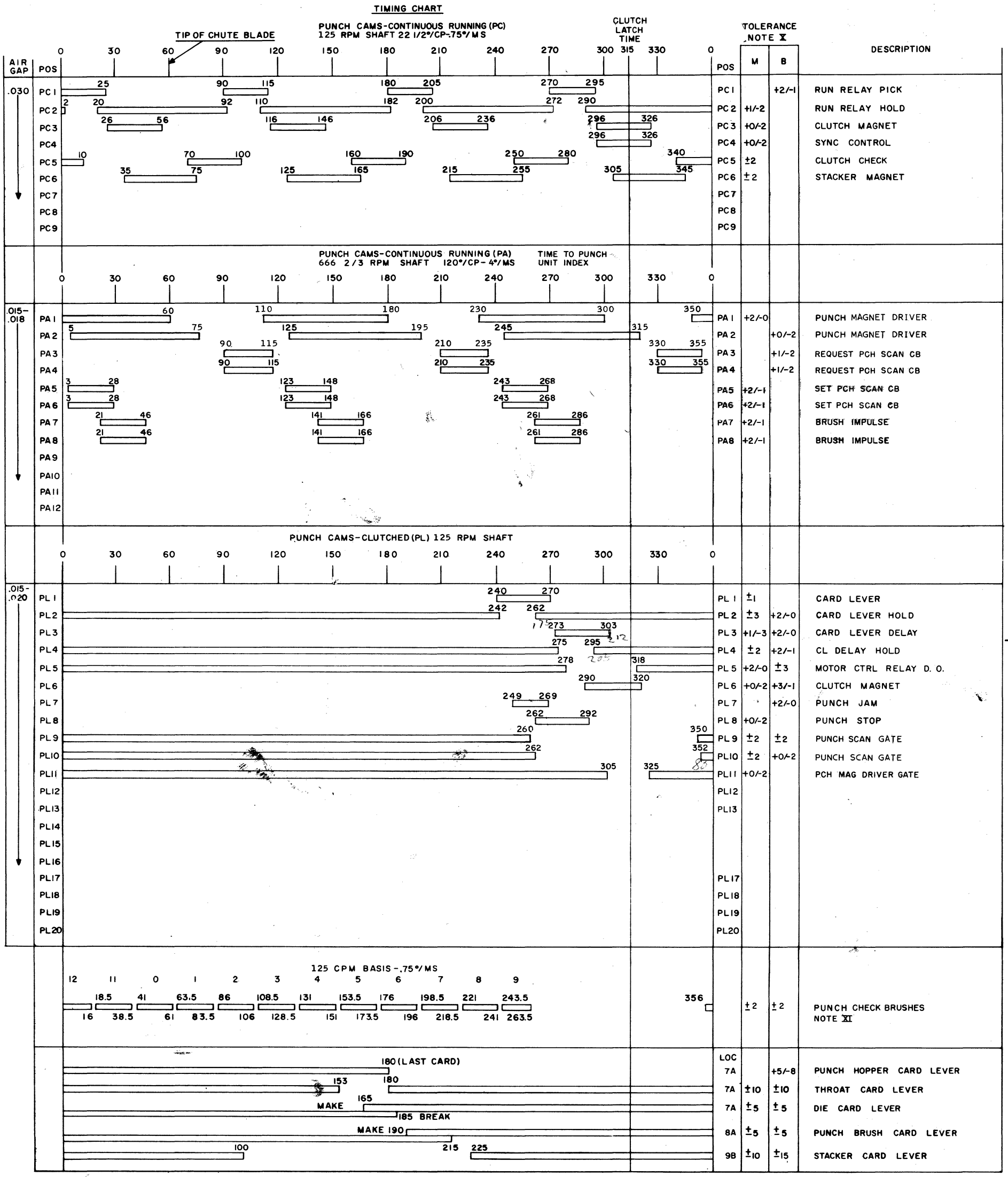

NOTES

X TOLERANCE ON ALL CAMS TO BE ±4° UNLESS OTHERWISE NOTED

XI WHEN CHECKING BRUSH TIMINGS USE ALTERNATE HOLES IN COLUMNS 3 AND 78 TO AVOID TIMING ERROR INDICATIONS CAUSED BY BACK CIRCUITS

PUNCH COMPARISON TIMING CHART (REFERENCE ONLY)

125 CPM BASIS — .759 MS

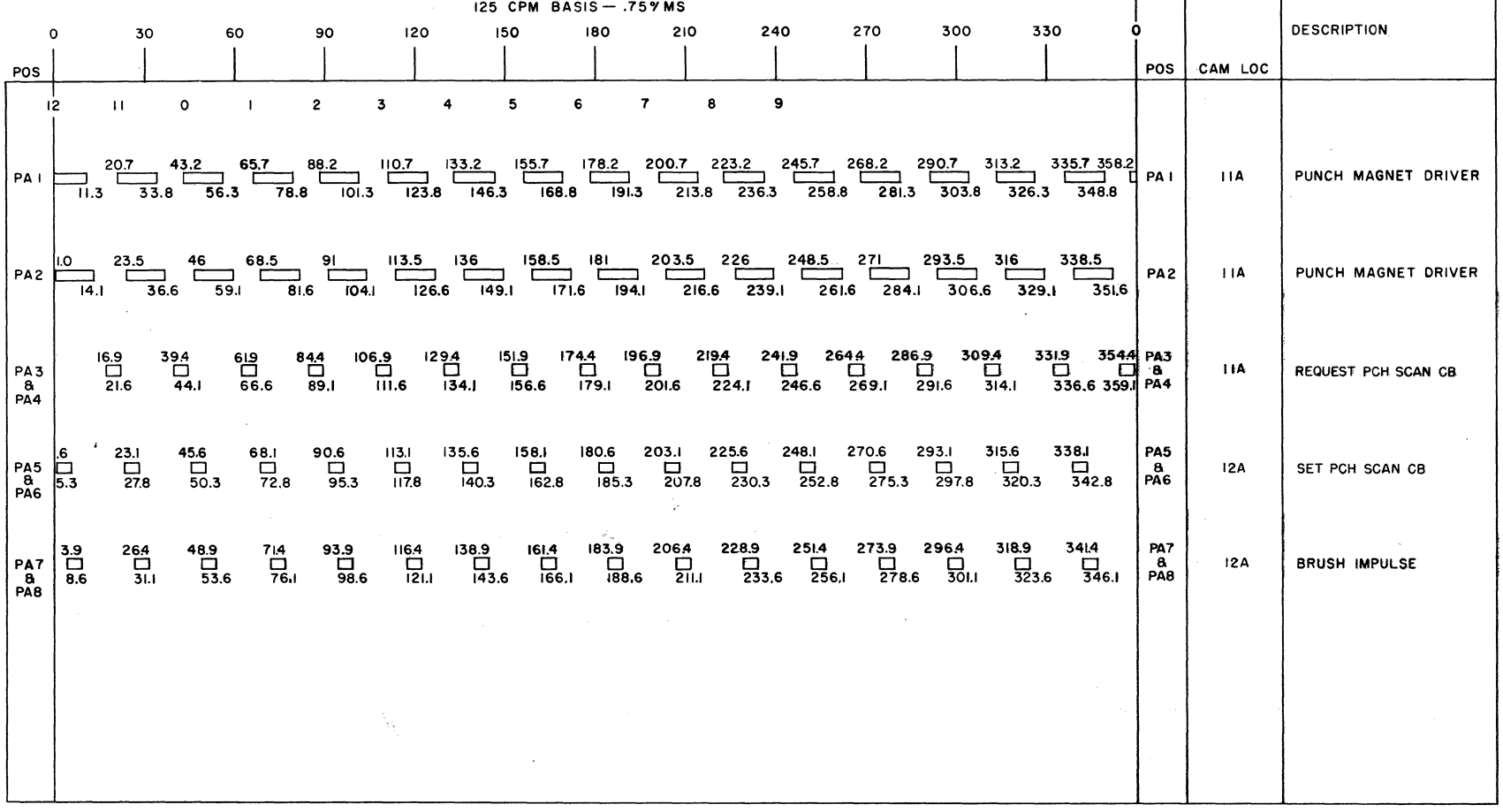

CB SELECTOR SWITCHES (REFERENCE ONLY)

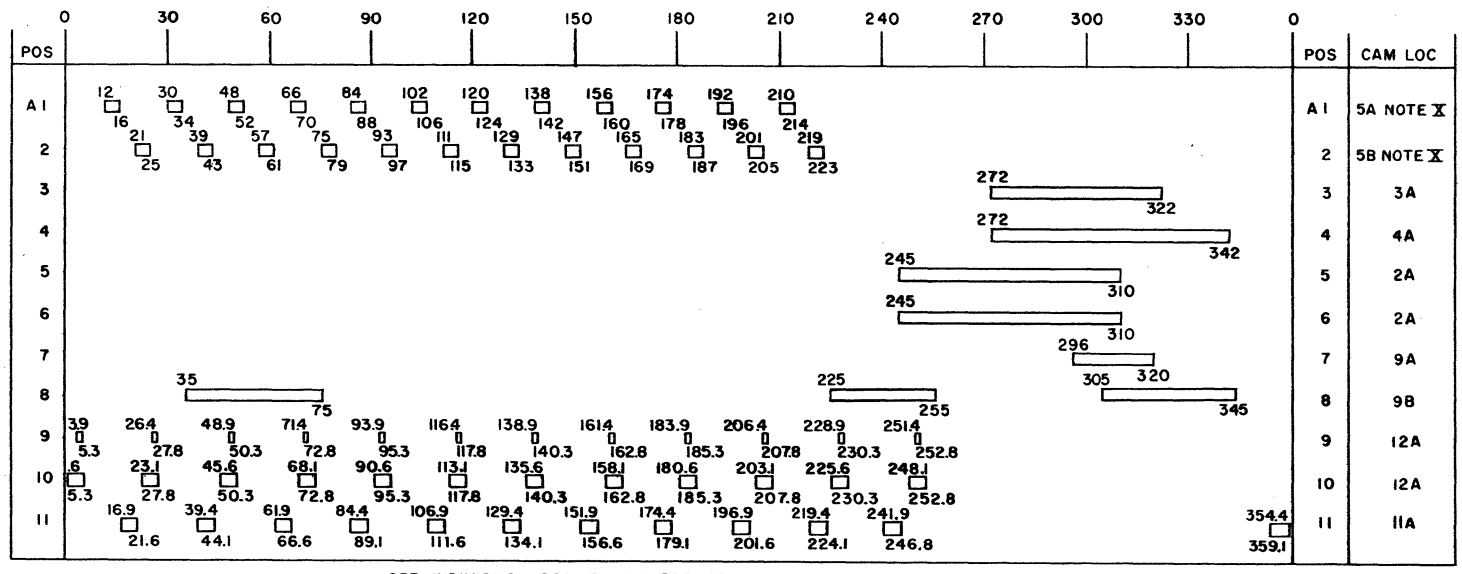

SEE INDIVIDUAL CAM TIMING FOR CAM TOLERANCES

NOTE

X CB SELECTOR SWITCH POSITIONS 1 AND 2 ADJUST MAKE TIME TO GIVE NOT MORE THAN 5° NOR LESS THAN 3° OVERLAP WITH BREAK CAM.

RESISTOR, CAPACITOR, AND DIODE LOCATIONS

RESISTORS					
NO	DIAGRAM LOCATION	OHMS	WATTS	PART NO	PHYSICAL LOCATION
1	10B	50	5.0	609522	RELAY GATE
6	6A	30	10	609423	RELAY GATE
7	6A	150	10	2102626	RELAY GATE
8	6A	110	2	609393	RELAY GATE
9	6A	30	10	609423	RELAY GATE
10	6A	150	10	2102626	RELAY GATE
11	6A	110	2	609393	RELAY GATE
12	12A	30	10	609423	RELAY GATE
13	12A	150	10	2102626	RELAY GATE
14	12A	110	2	609393	RELAY GATE
15	3A	100	5	316029	RD C L MAGNET
16	12 A	560	2	615414	RELAY GATE
17	11 A	1.0	5	603212	RELAY GATE
18	11A	1000	2	615420	RELAY GATE
19	04.90.40.1	200	2	328451	PWR SEQUENCE PANEL
20	04.04.05.1	390	1	2114246	ELECTRONIC CE PANEL
21	04.04.05.1	1000	1	315970	ELECTRONIC CE PANEL
22	04.04.05.1	1000	1	315970	ELECTRONIC CE PANEL
23	04.04 05.1	1000	1	315970	ELECTRONIC CE PANEL
24	04.90.45.1	16000	0.5	2128831	MARG METER PANEL
25	04.90 45.1	32000	0.5	2128833	MARG METER PANEL
26	0490 45.1	16000	0.5	2128831	MARG METER PANEL
27	04.90.45.1	16000	0.5	2128831	MARG METER PANEL
28	04.90 45.1	100	0.5	443793	PWR SEQUENCE PANEL

ON RELAY GATE

RESISTOR DIODES (RD 1-48)				
POS	LOC	OHMS	WATTS	PART NO *
1	2A	1K	1	315970
2	6B			A
3	1A			802175
4	2B			A
5	1B			802175
6	2A			802175
7	11B			A
8	2B	150	2	719343
9	10A			A
10	10A			805231
11	4B			802175
12	9A	1/2MFD	CAPAC	513570
13	2A			A
14	6A			A
15	10B	390	1	2114246
16	2A			802175
17	8B	150	2	719343
18	6B	150	2	719343
19	4B			802175
20	11B	150	2	719343
21	3B	240	1	609416
22	8A	150	2	719343
23	8B			A
24	2B			802175
25	8B	150	2	719343
26	9B			802175
27	3B			802175
28				
29	8B	150	2	719343
30	8B			802175
31	7B			A
32	3A	240	1	609416
33-1,2	2A			1=A , 2=B
34	3A			
35	3B	240	1	609416
36				
37	2B			A
38	2B			A
39	2B			A
40	2B			802175
41	2B	150	2	719343
42	2B	10	1	609417
43				
44	3B	240	1	609416
45	2B			A
46				
47	2A			802175
48	2B	240	1	609416

ON RELAY GATE

RESISTOR DIODES (RD 49-96)				
POS	LOC	OHMS	WATTS	PART NO *
49	4A			805231
50	3A			A
51-1,2	2A			1=A , 2=B
52				
53	2B			802175
54	2B	150	2	719343
55	8B			802175
56	2A			802175
57	2A			802175
58	1A			A
59				
60	3B			802175
61	2A	240	1	609416
62	3A	240	1	609416
63	5B	22	2	471803
64	6B	22	2	471803
65	5B			805231
66	2B	240	1	609416
67	10 A			B
68	4A			B
69	4A			B
70	4A			B
71	4B			A
72				
73				
74	7A			A
75	7B			802175
76	7A			A
77	4B			A
78	7A			A
79	8B			A
80				
81	10B			A
82	8B	240	1	609416
83	11B	22	2	471803
84	11B	22	2	471803
85	12A	1000	2	2103552
86	11B			805231
87	8B			802175
88				
89	8B			A
90	8B			A
91	8B	10	1	609417
92	10B			441318
93	12A			802175
94	10B	240	1	609416
95	8B			802175
96	8B			A

✱ — PART NUMBER
A — 441318 - DIODE ASM
B — 615354 - DIODE ASM

DIODES			
NO	DWG LOC	PART NO	PHYSICAL LOCATION
1			
2			
3	2B	609397	HD1 COIL — CONT PANEL
4	3A	609414	RD CLU MAGNET COIL
5	3B	609414	RD STACK MAG COIL
6			
7	8B	609397	HD2 COIL — CONT PANEL
8	10A	609397	PCH CLU MAGNET COIL
9	10B	609414	PCH STKR MAGNET COIL
10	11A	599917	RELAY GATE
1-1	12B	222355	DIODE AND CONNECTOR ASM
TO	↓	↓	↓
20-4	↓	↓	↓

CAPACITORS					
NO	DWG LOC	MFD	VOLTS	PART NO	PHYSICAL LOCATION
1	3A	500	25DC	609490	RD CLU MAG
2	5A	2000	60DC	134954	RELAY GATE
3	11B	2000	60DC	134954	RELAY GATE
✓ 4	~~8B~~ 2B	1000	25DC	609395	RELAY GATE
✓ 5	~~2B~~ 8B	1000	25DC	609395	RELAY GATE
6					
7					
✓ 8	04.04.05.1	1	200DC	2103102	ELECTRONIC CE PANEL
✓ 9	10B	500	25DC	609704	RELAY GATE

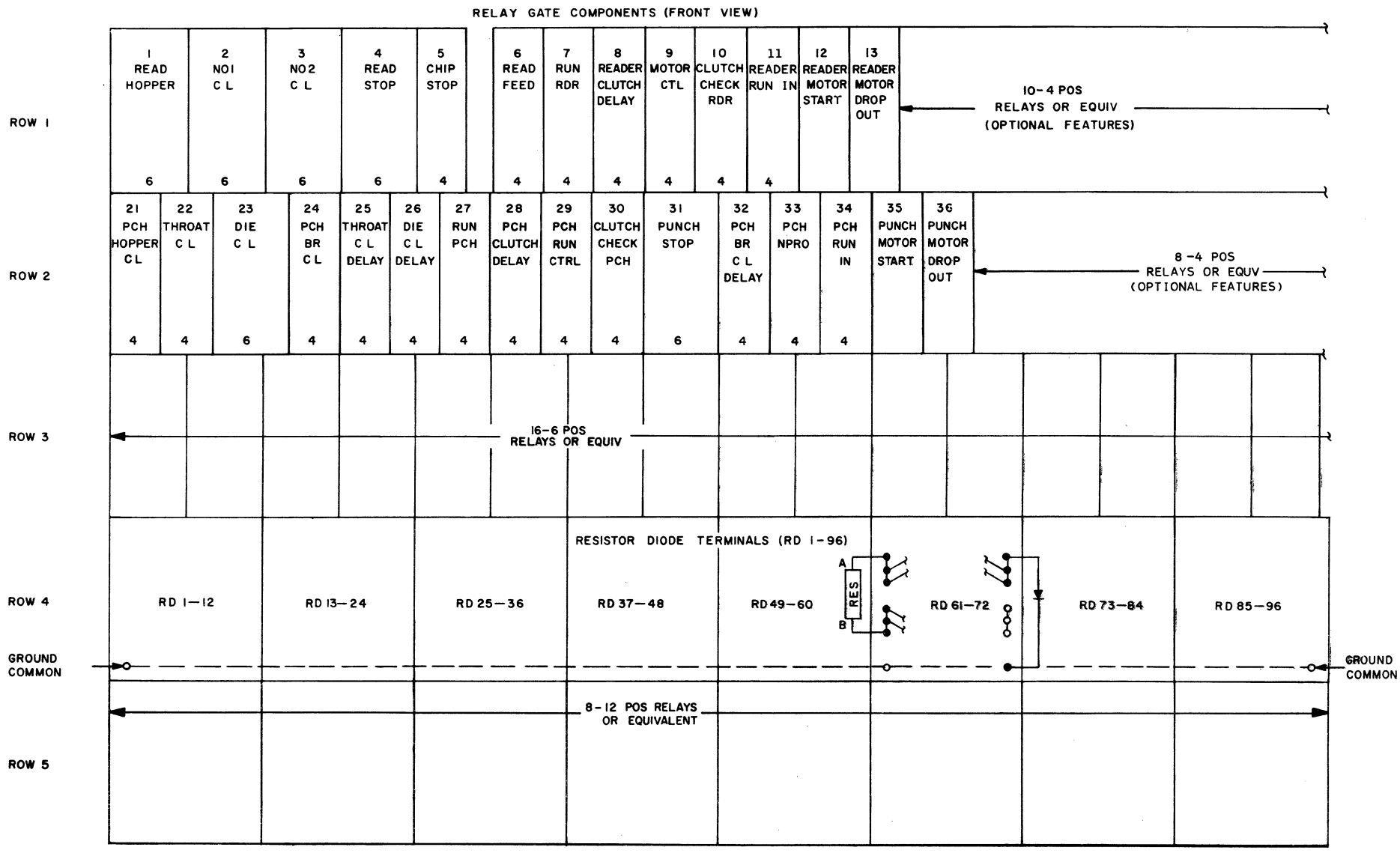

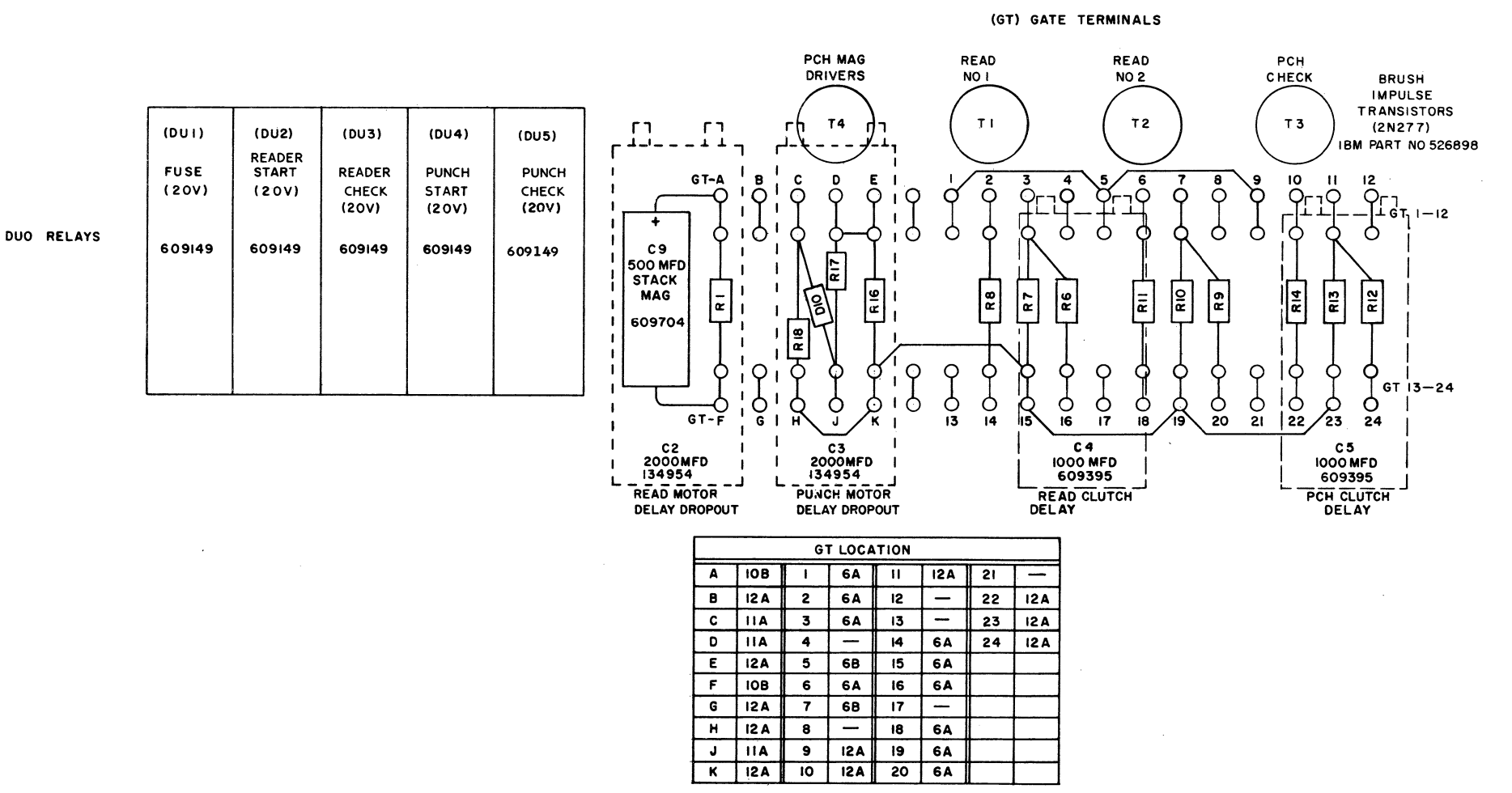

GT LOCATION							
A	10B	1	6A	11	12A	21	—
B	12A	2	6A	12	—	22	12A
C	11A	3	6A	13	—	23	12A
D	11A	4	—	14	6A	24	12A
E	12A	5	6B	15	6A		
F	10B	6	6A	16	6A		
G	12A	7	6B	17	—		
H	12A	8	—	18	6A		
J	11A	9	12A	19	6A		
K	12A	10	12A	20	6A		

READ RESISTORS AND INTEGRATORS
GATE D
COMPONENT SIDE

04.03.08.1

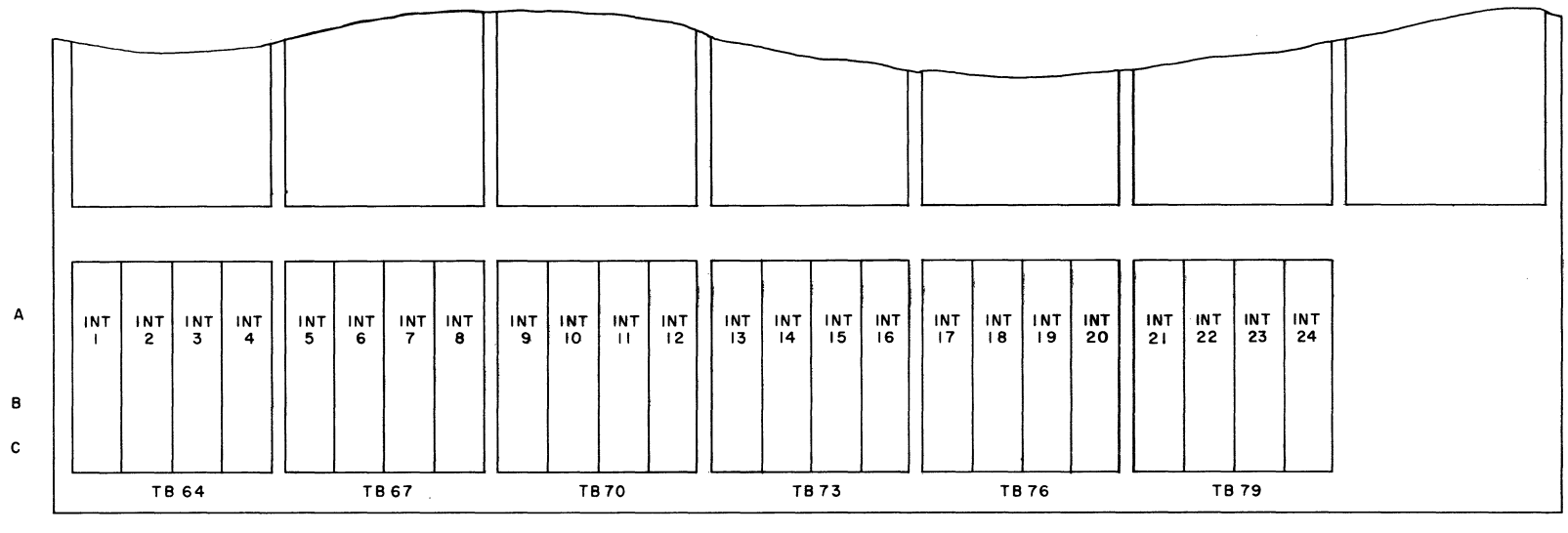

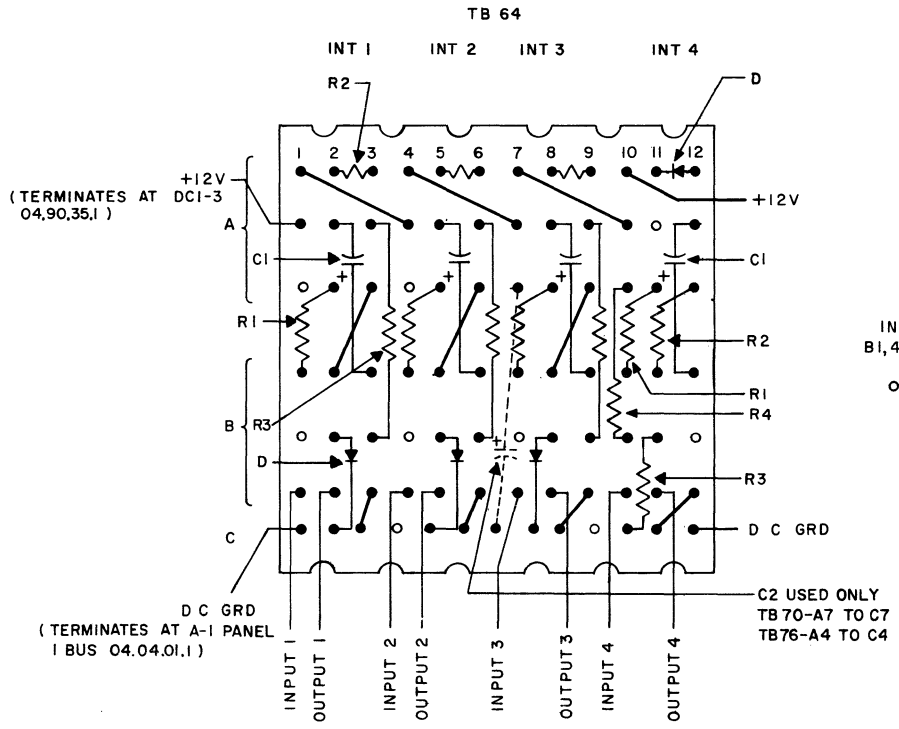

(INPUT/OUTPUT AND JUMPER LEADS APPEAR ON BACK SIDE)

PART	PART NUMBER
R1	615039
R2	615039
R3	615390
R4	328451
C1	615356
C2	615418
D	615354

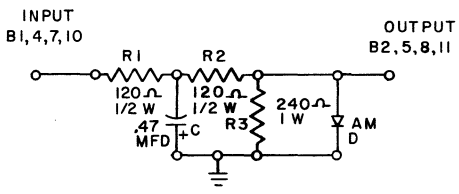

TYPE "A" INTEGRATOR
INT 1,2,3,5,6,7,9,11,12,14,18, 19,20,21,22,23,24

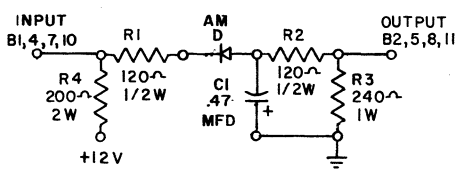

TYPE "B" INTEGRATOR
INT 4,8,10,13,15,17

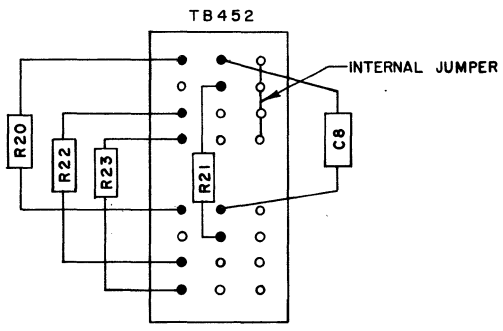

LOCATED ON PANEL ASM
CE ELECTRONIC AID

INT	LOGIC
1	04.04.04.1
2	04.04.04.1
3	04.04.04.3
4	04.04.04.1
5	04.04.04.1
6	04.04.04.1
7	04.04.04.1
8	04.04.04.1
9	04.04.04.1
10	04.04.04.3
11	04.04.04.3
12	04.04.04.3
13	04.04.04.1
14	04.04.04.1

INT	LOGIC
15	04.04.04.3
16	
17	04.04.04.3
18	04.04.04.3
19	04.04.04.3
20	04.04.04.3
21	04.04.04.3
22	04.04.04.3
23	04.04.04.3
24	04.04.04.1

DISCONTINUED

04.03.09.1

MASTER

RELAY LOCATIONS

LOC	OHMS	TOLERANCE	PART NO	DESCRIPTION
3A	3.3	±0.2	609005	READ CLUTCH MAGNET COIL
10A	11.0	±0.5	609073	PUNCH CLUTCH MAGNET COIL

HEAVY DUTY RELAYS

RELAY	COIL	CONT A	CONT B	T1,2	L1,2		PART NO	DESCRIPTION
HD 1	2B	04.90.10.1					609154	READ MOTOR
HD 2	8B	04.90.10.1					609154	PUNCH MOTOR
K2	04.90.40.1			04.90.10.1	04.9010.1		2128748	208V AC MAIN LINE

DUO RELAYS

RELAY	COILS		CONTACT POINTS				PART NO	DESCRIPTION
	P	H	AU	BU	AL	BL		
DU 1	2A		1A	1B			609149	FUSE
DU2	4B		2B	2B	4B	4B	609149	READER START
DU3	4B		1B	3B	3B	4B	609149	READER CHECK
DU4	10B				8B	9A	609149	PUNCH START
DU5	10B		10B	3B	7B	9B	609149	PUNCH CHECK

PM RELAYS

RELAY	COILS		CONTACT POINTS						DESCRIPTION	SIZE	TYPE
	P	H	1	2	3	4	5	6			
1	2A	2A	2B	2B	2B	3A	3B	3A	READ HOPPER C L	6	2
2	2A	2A	2A	2B	3A		6A	3B	NO 1 C L	6	2
3	2A	2A	2A	2B	3A	4A	6A	2A	NO 2 C L	6	2
4	2A	3B	3B	4A		3B	2B	4A	READ STOP	6	2
5	8B		8B	9A					CHIP STOP	4	3
6	2A	2A	2A		3A	1A			READ FEED	4	1
7	2B	2B	2B	3A	3A	3B			RUN - READER	4	3
8	2B	2B	4A	2B	4A	2B			RUN - DELAY - READ	4	3
9	2B	2B	2B	1B	2B	2B			MOTOR CTRL - RDR	4	3
10	3A	2A	2A	1A					READ CLUTCH CHECK	4	1
11	2B	2A	2A	4A	4A	2B			READER RUN IN	4	1
12	6B	6B	1B	3B					READ MOTOR START	4	3
13	2B	2B	1B						READ MOTOR DROPOUT	4	3
14											
15											
16											
17											
18											
19											
20											
21	8A	8A	7B	9A	9A	8B			PUNCH HOPPER C L	4	3
22	8A	8A	7A	8A	9A				THROAT C L	4	1
23	8A	8A	7A	8A	9A	10A	7B	8B	DIE C L	6	2
24	8A	8A	7A	8A	9A				PUNCH BR C L	4	1
25	8A	8A	7A		9A	8B			THROAT C L DELAY	4	1
26	8A	8A	7A	8B		9A			DIE C L DELAY	4	1
27	8B	8B	7B	10A	3A	9A			RUN - PUNCH	4	3
28	8B	7B	10A	8B	10A	7B			PUNCH CLUTCH DELAY	4	3
29	8B	8B	8B	7B	8B				PUNCH RUN CONTROL	4	3
30	10A	8A	7A	9A	7A	10A			PUNCH CLUTCH CHECK	4	1
31	10A	9A	9A	7B	10A	7A			PUNCH STOP	6	2
32	8A	8A	7A	11A	12A	12A			PUNCH BR C L DELAY	4	1
33	10B			9A	10A				PUNCH NPRO	4	1
34	8B	8B	8B	10A	10A	8B			PUNCH RUN IN	4	1
35	12B	12B	8B	7B					PUNCH MOTOR START	4	3
36	8B	8B	8B						PUNCH MOTOR DROPOUT	4	3

(SEE LOGIC 04.03.01.1 FOR RELAY TYPE CHART)

POWER SEQUENCE RELAY

NO	PART NO	NAME	COIL	1	2	3
101	2128689	FANS	04.90.40.1	04.90.40.1	04.90.10.1	
102	2128689	READY	↓	04.90.40.1	04.90.40.1	04.90.40.1
103	2128689	NORMAL	↓	04.90.40.1	04.90.40.1	04.90.40.1
104	2128696	THERMAL	↓		04.90.40.1	04.90.40.1
106	615421	-12V SENSING	04.90.45.1	04.90.40.1		04.90.40.1
107	615421	+12V SENSING	↓	↓		
108	615421	-20V SENSING	↓	↓		
109	615421	POWER ON	04.90.40.1	04.90.40.1		

EC. 804316,804316A

04.03.10.1

POWER SUPPLY DETAIL
CIRCUIT DIAGRAM
±3V AT 5A
IBM PART NO. 477270

CIRCUIT DIAGRAM
1250 W BULK SUPPLY
FERRO RESSONANT
IBM PART NO. 208274

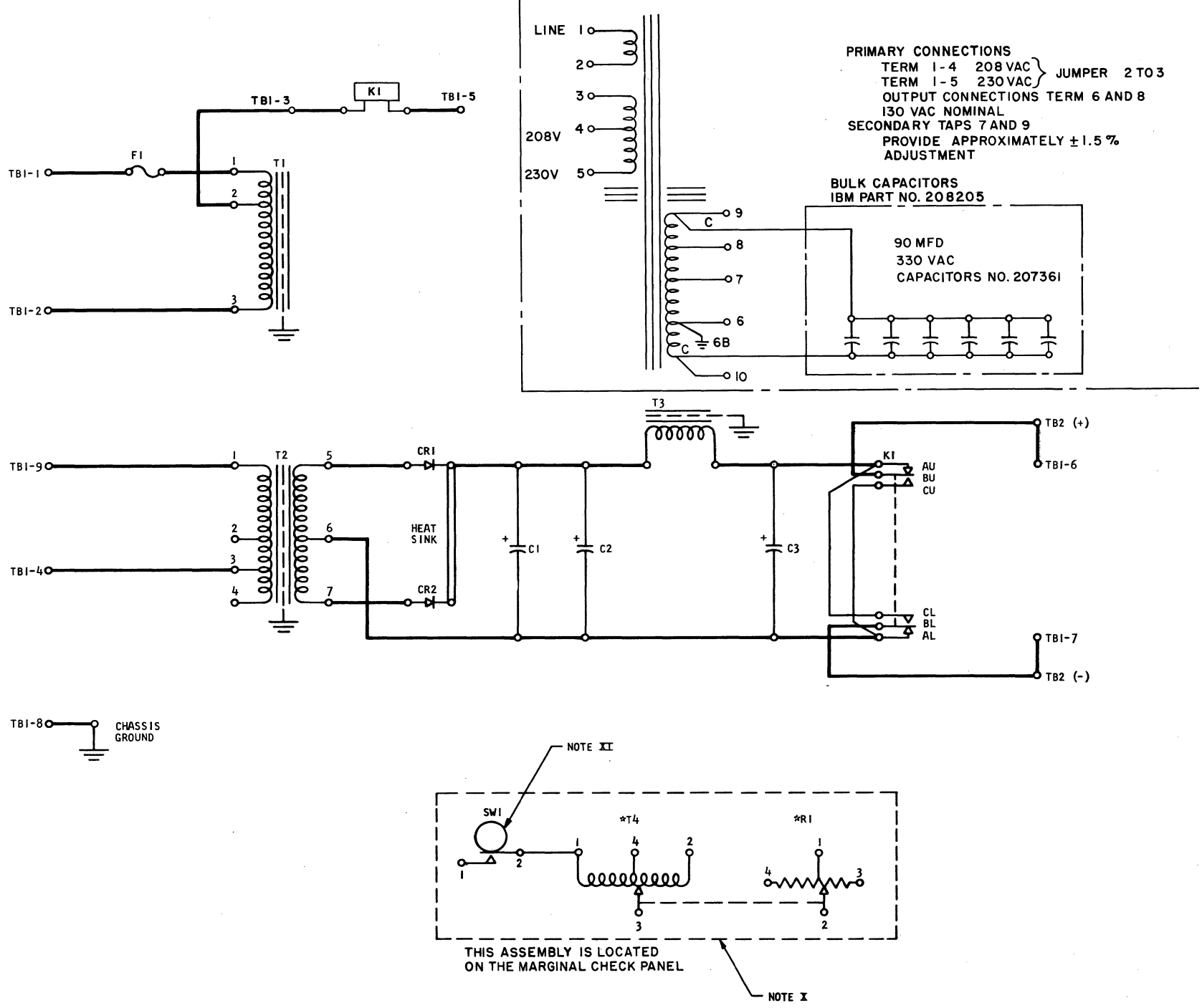

COMPONENT CHART					
CODE	PART NO.	DESCRIPTION	CODE	PART NO.	DESCRIPTION
C1-3	598343	CAPACITOR 25,000 MFD 6V DC	SW1	228093	MICRO SWITCH
CR1-2	598479	RECTIFIER CELL	T1	219994	TRANSFORMER AUTO
			T2	220596	TRANSFORMER ISOLATION
F1	78952	FUSE 0.8 AMPS	T3	219993	FILTER CHOKE
			*T4	208993	TRANSFORMER VARIABLE, AUTO
K1	208257	RELAY			
			TB1		TERMINAL BLOCK
*R1	207376	RHEOSTAT 1 OHM 100W	TB2		TERMINAL BLOCK

NOTES
X VOLTAGE ADJUSTMENT ASSEMBLY 220815
WIRING LIST, VOLTAGE ADJUSTMENT TO POWER SUPPLY
VARIAC 1 TO TBI-2
2 TO TBI-3
3 TO TBI-9
4 TO TBI-4
RHEOSTAT 1 TO TBI-6
2 TO TBI-7
SWITCH 1 TO TBI-5
* INDICATES COMPONENTS ON ASSEMBLY
XI SWITCH 1 ACTUATING CAM ON SHAFT OF *T4

04.03.11.1

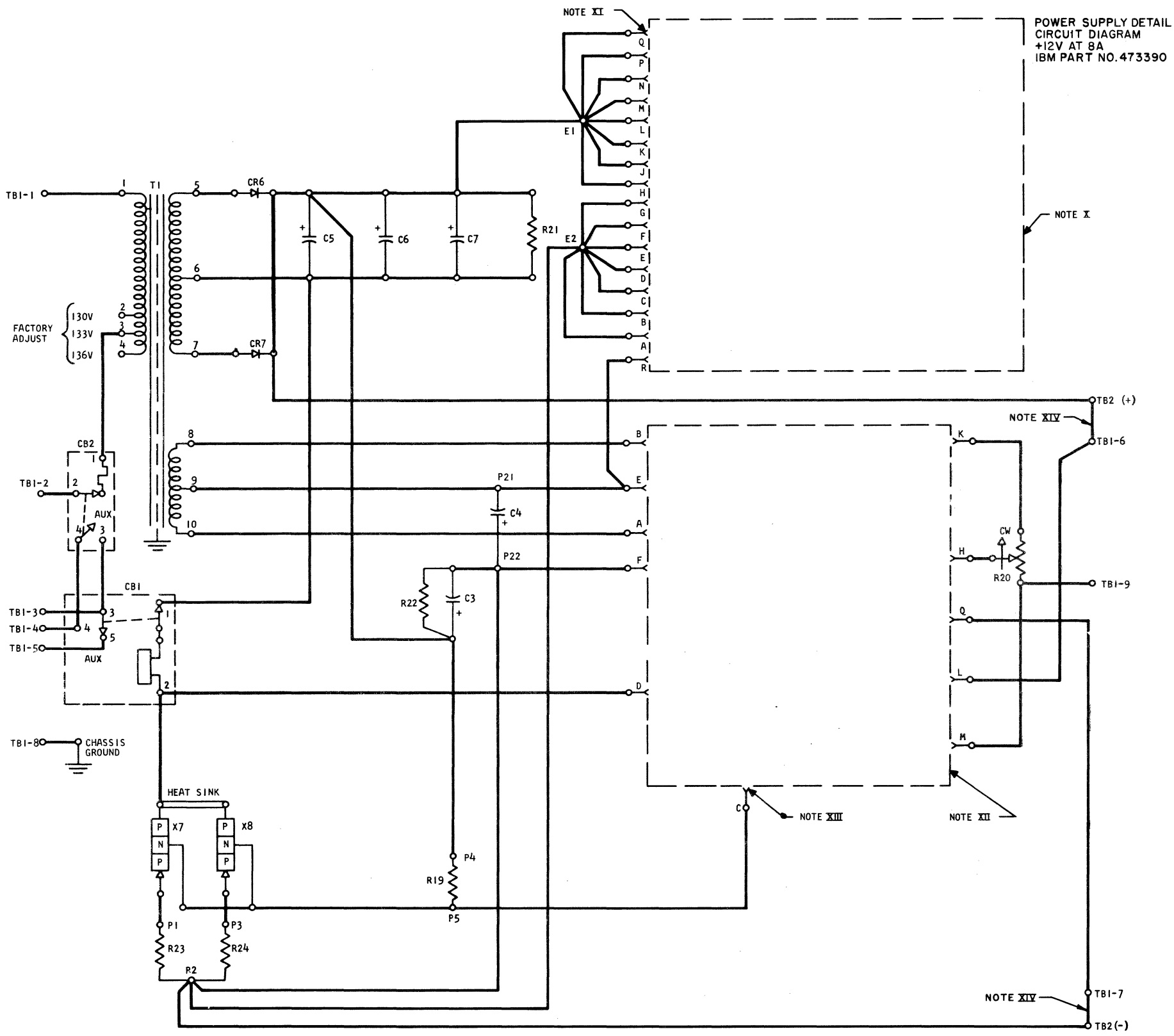

COMPONENT CHART					
CODE	PART NO.	DESCRIPTION	CODE	PART NO.	DESCRIPTION
			R20	207340	POTENTIOMETER 250 OHM 1/2W
C3	208230	CAPACITOR 7,000MFD 13V DC	R21	528139	RESISTOR 100 OHM 5W
C4	207310	CAPACITOR 100 MFD 25V DC	R22	321200	RESISTOR 330 OHM 1W
C5-7	501544	CAPACITOR 10,000 MFD 25V DC	R23-26	207324	RESISTOR 0.1 OHM 5W
CB1	208204	CIRCUIT BREAKER			
CB2	220915	CIRCUIT BREAKER			
			T1	473466	TRANSFORMER
CR6-7	598479	RECTIFIER CELL			
E1-2	2102430	CONNECTOR	TB1		TERMINAL BLOCK
			TB2		TERMINAL BLOCK
A & B		RECEPTACLE	X7-10	369214	TRANSISTOR
R19	335138	RESISTOR 200 OHM 2W			

NOTES
- X OVERVOLTAGE CARD ASSEMBLY 370576
- XI UNIT RECEPTACLE "B"
- XII FOR REFERENCE TO GROUND USE COMPONENT CARD ASSEMBLY 370610
- XIII UNIT RECEPTACLE "A"
- XIV FOR REMOTE SENSING REMOVE JUMPERS INDICATED AND SENSE BETWEEN TB1-6 AND TB1-7

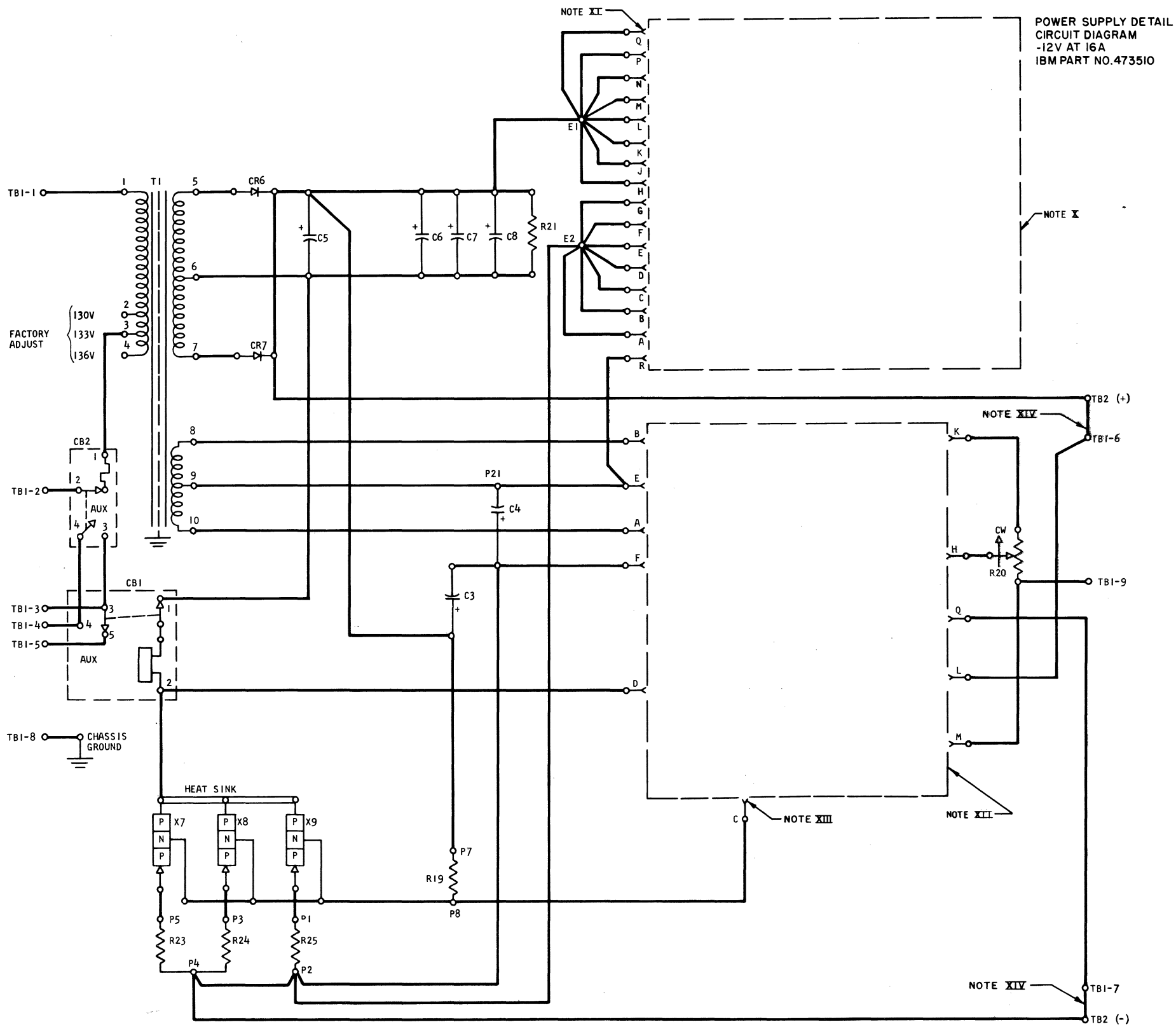

COMPONENT CHART					
CODE	PART NO.	DESCRIPTION	CODE	PART NO.	DESCRIPTION
			R20	207340	POTENTIOMETER 250 OHM 1/2W
C3	208228	CAPACITOR 5,000 MFD 19V DC	R21	221517	RESISTOR 75 OHM 10W
C4	208229	CAPACITOR 700 MFD 15V DC			
C5-8	208221	CAPACITOR 11,000 MFD 19V DC	R23-25	207324	RESISTOR 0.1 OHM 5W
CB1	207350	CIRCUIT BREAKER			
CB2	220917	CIRCUIT BREAKER			
			T1	473596	TRANSFORMER
CR6-7	127324	RECTIFIER CELL			
E1-2	2102430	CONNECTOR	TB1		TERMINAL BLOCK
			TB2		TERMINAL BLOCK
A & B		RECEPTACLE	X7-9	369214	TRANSISTOR
R19	335138	RESISTOR 200 OHM 2W			

NOTES
- X OVERVOLTAGE CARD ASSEMBLY 370576
- XI UNIT RECEPTACLE "B"
- XII FOR REFERENCE TO GROUND USE COMPONENT CARD ASSEMBLY 370610
- XIII UNIT RECEPTACLE "A"
- XIV FOR REMOTE SENSING REMOVE JUMPERS INDICATED AND SENSE BETWEEN TB1-6 AND TB1-7

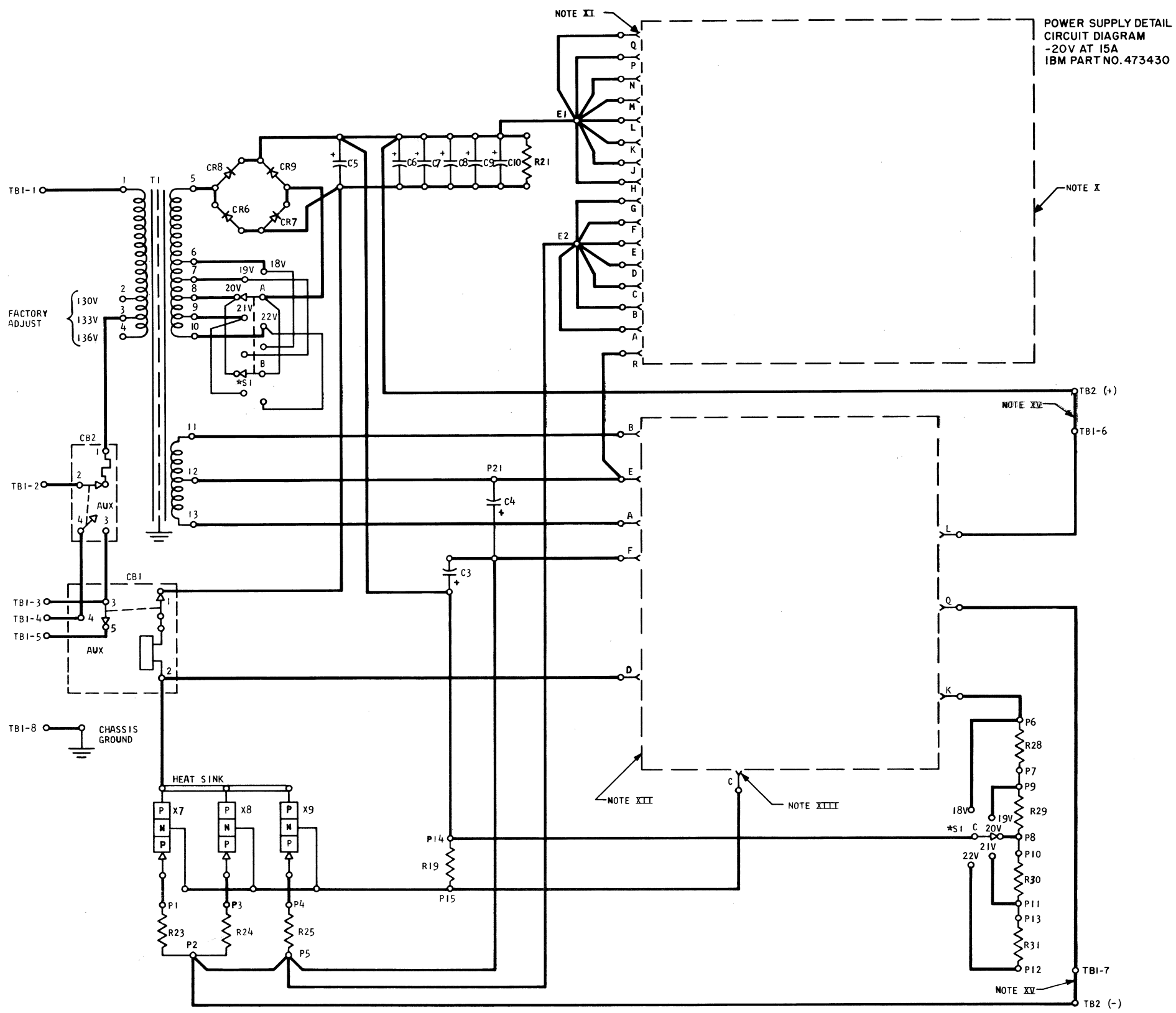

COMPONENT CHART					
CODE	PART NO.	DESCRIPTION	CODE	PART NO.	DESCRIPTION
C3	208238	CAPACITOR 10,000 MFD 33V DC	R21	208825	RESISTOR 25 OHM 50W
C4	208229	CAPACITOR 700 MFD 15V DC			
C5-10	208238	CAPACITOR 10,000 MFD 33V DC	R23-25	207324	RESISTOR 0.1 OHM 5W
			R28-31	207365	RESISTOR 200 OHM 5W
CB1	207350	CIRCUIT BREAKER			
CB2	220918	CIRCUIT BREAKER	S1	504297	SWITCH
			T1	473416	TRANSFORMER
CR6-9	127324	RECTIFIER CELL			
E1-2	2102430	CONNECTOR	TB1		TERMINAL BLOCK
			TB2		TERMINAL BLOCK
A & B		RECEPTACLE	X7-9	369214	TRANSISTOR
R19	207336	RESISTOR 250 OHM 5W			

NOTES

X OVERVOLTAGE CARD ASSEMBLY NOT USED
XI UNIT RECEPTACLE "B"
XII COMPONENT CARD ASSEMBLY 370611
XIII UNIT RECEPTACLE "A"
XIV *SWITCH (S1) MUST NOT BE TURNED WITHOUT UNLOADING SUPPLY BY OPENING CB1
XV FOR REMOTE SENSING REMOVE JUMPERS INDICATED AND SENSE BETWEEN TB1-6 AND TB1-7

TIMING CHART -1622
666 2/3 RPM
1/3 REV = 1 CYCLE POINT

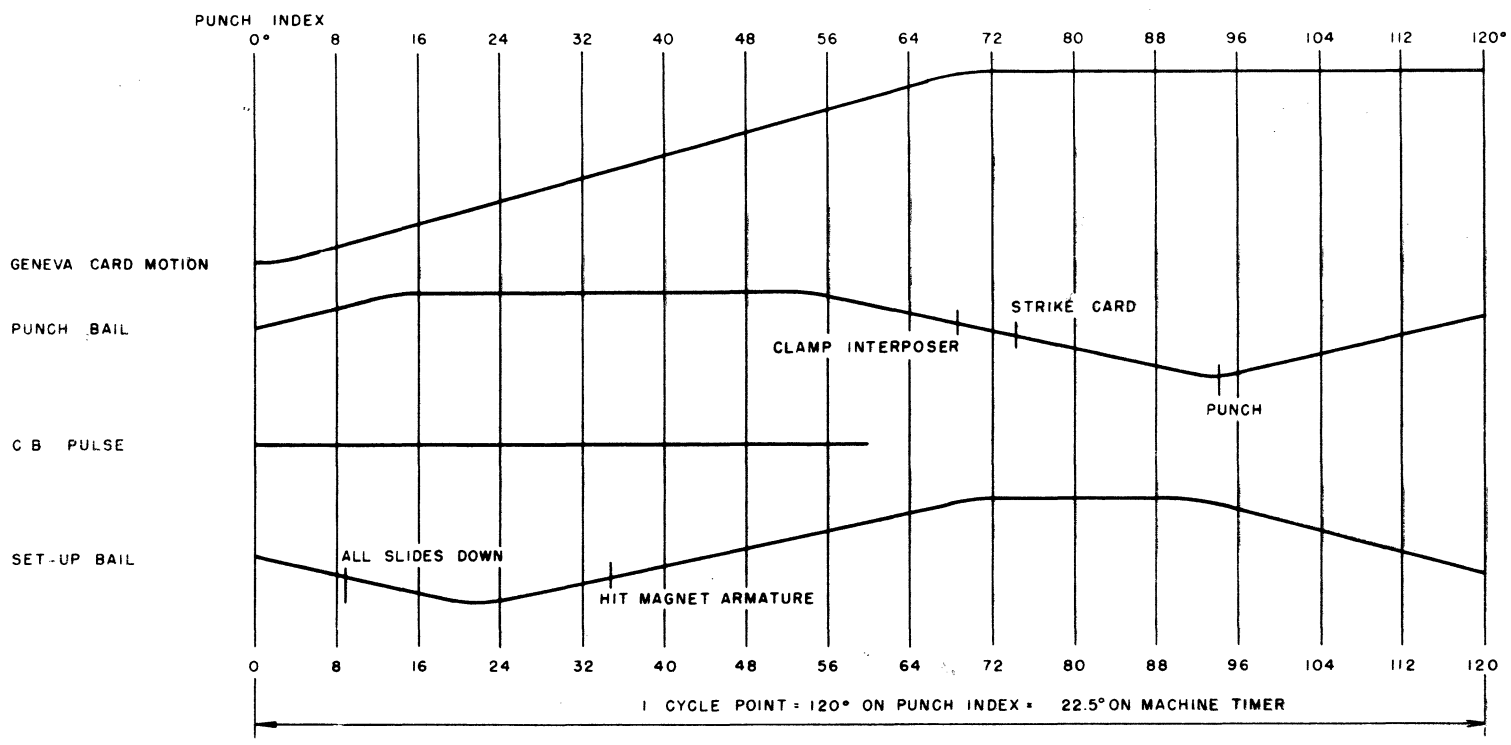

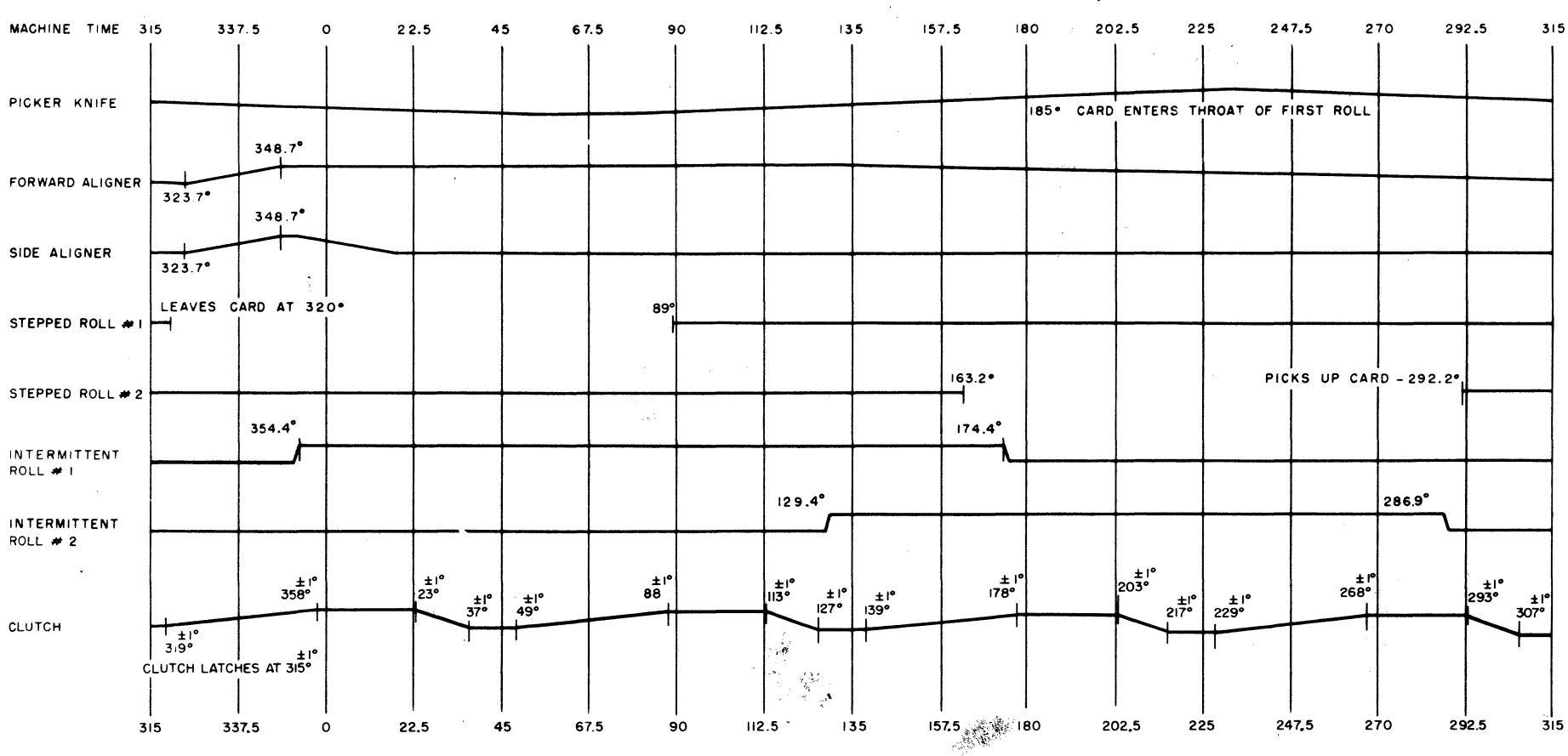

A

B

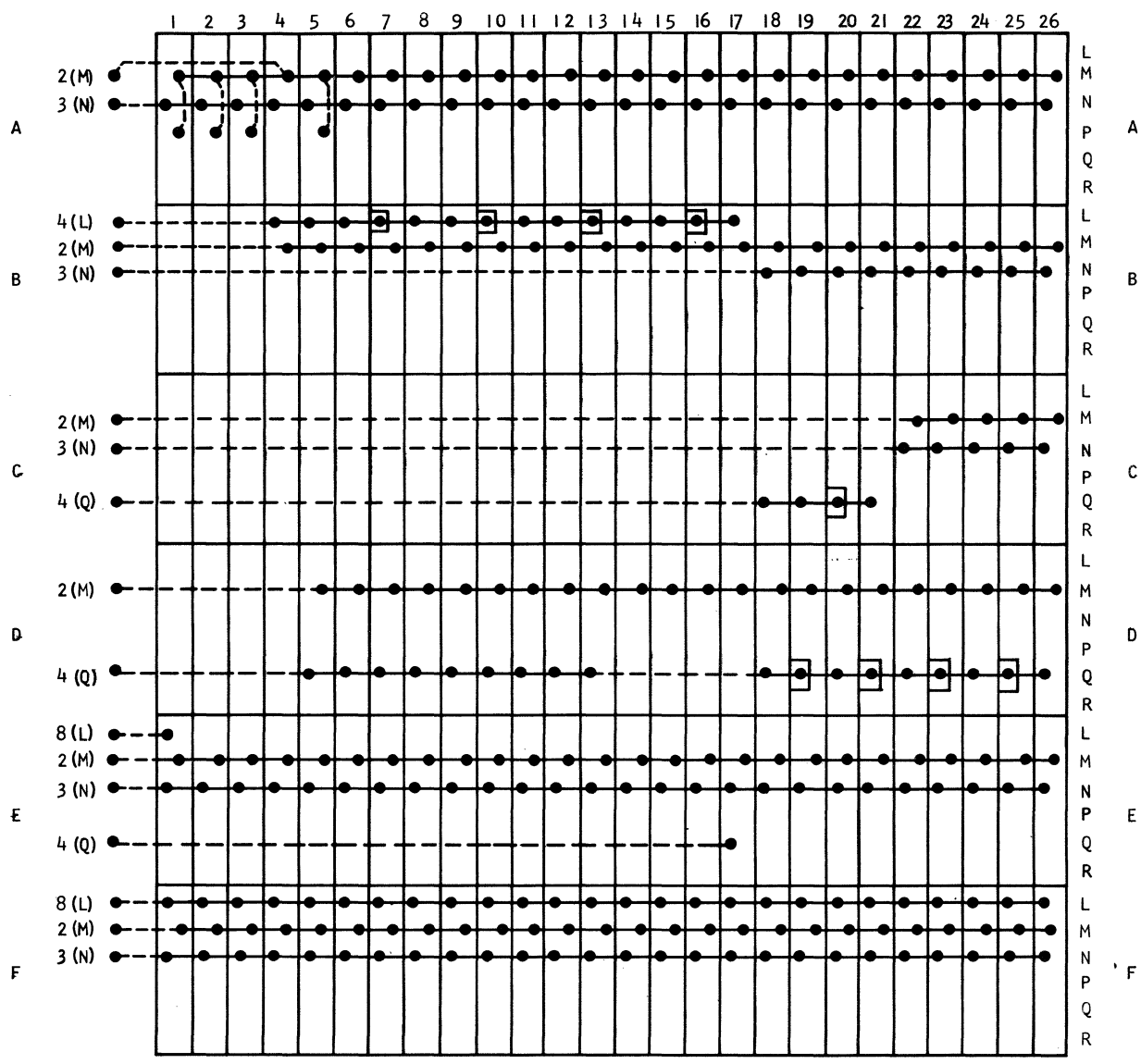

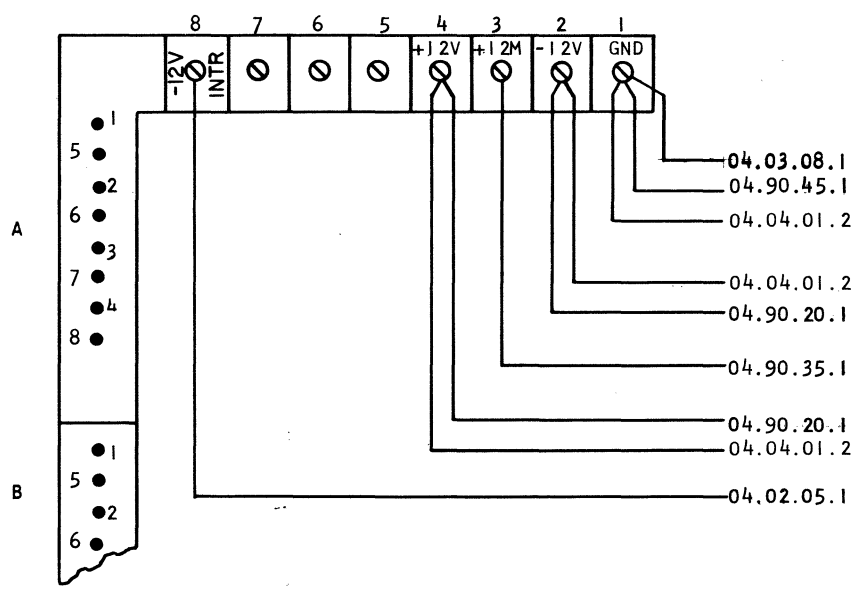

NOTES

PART NO 124589
15 MFD 20V CAPACITOR TO J PIN

---- INDICATES JUMPER WIRE

——— INDICATES VOLTAGE CHAIN

PIN J GROUND ON ALL SOCKETS

615130 EC 802300
802363

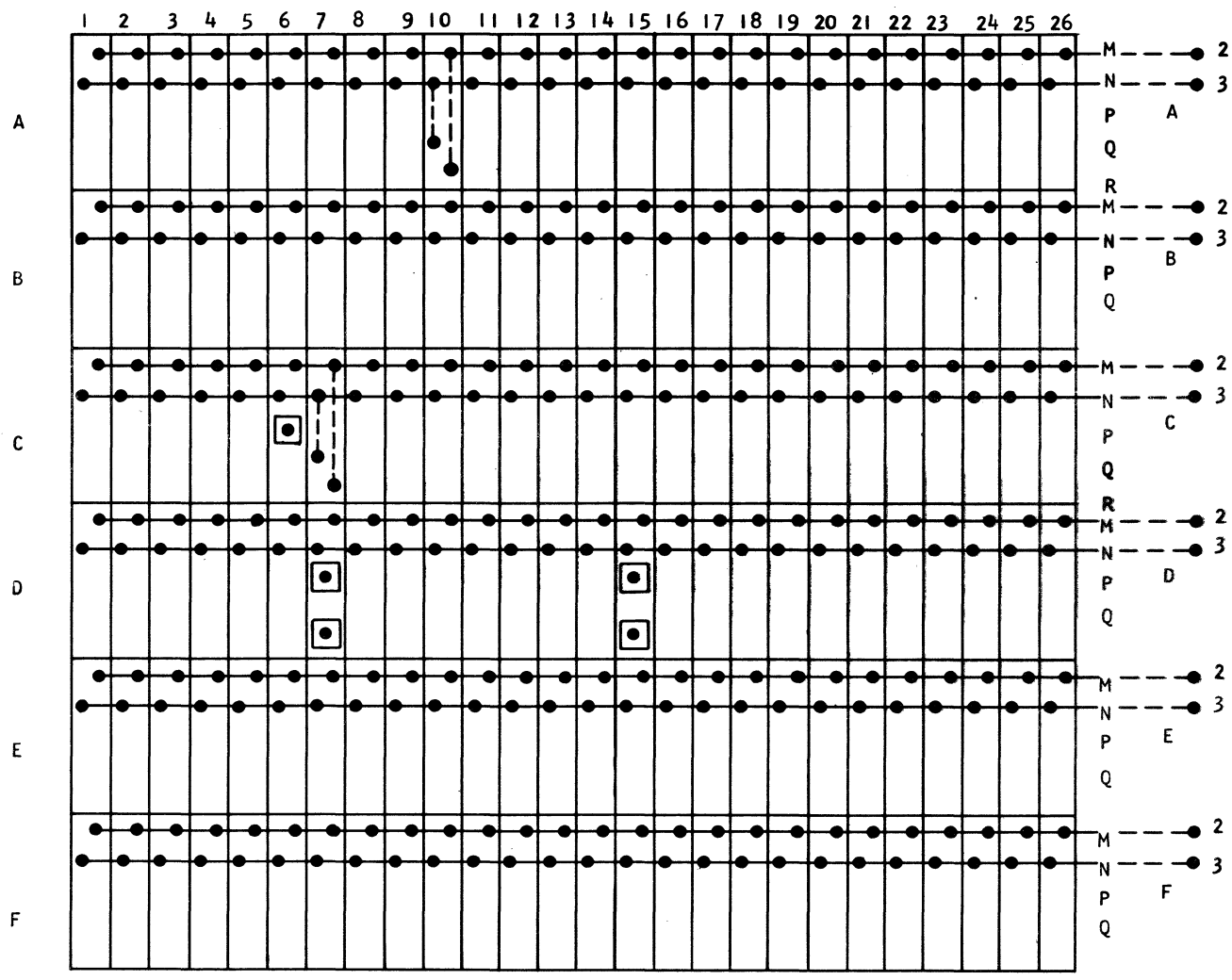

NOTES

---- INDICATES JUMPER WIRE

—— INDICATES VOLTAGE CHAIN

PIN J GROUND ON ALL SOCKETS

PART NO 615417..0068 MFD
1000 V CAPACITOR ASSEMBLED TO PINS
AT FOLLOWING LOCATIONS

D07-B TO D08-J
D07-Q TO D08-J
D15-F TO D16-J
D15-P TO D16-J
C06-A TO C06-J

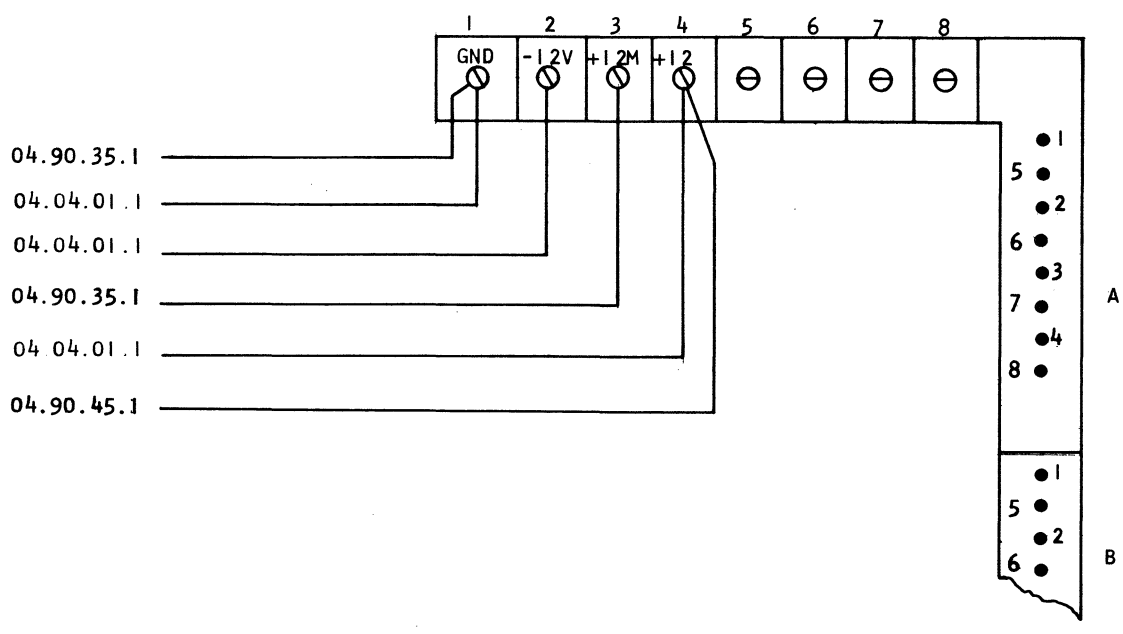

615131 EC 802300
802363
802603A
802603K

W CONNECTORS

	WA	WB	WC	WD	WE	
1		04.04.04.3	04.04.04.1	04.82.03.1	04.82.07.1	
2		04.04.04.3	04.04.04.1	04.82.03.1	04.82.07.1	
3		04.04.04.3	04.04.04.1	04.82.03.1	04.82.06.1	
4		04.04.04.3	04.04.04.1	04.82.03.1	04.82.06.1	
5		04.02.02.1	04.04.04.1	04.82.03.1	04.82.07.1	
6		04.02.02.1	04.04.04.1	04.82.03.1	04.82.07.1	
7		04.04.04.1	04.04.04.1	04.82.03.1	04.82.07.1	
8		04.04.04.1	04.04.04.1	04.82.03.1	04.82.07.1	
9		04.02.05.1	04.04.04.1	04.82.03.1	04.82.07.1	
10		04.02.05.1	04.04.04.1	04.82.03.1	04.82.07.1	
11		04.15.06.1	04.04.04.1	04.82.03.1	04.82.07.1	
12		04.15.06.1	04.04.04.1	04.82.03.1	04.82.07.1	
13		04.15.06.1	04.04.04.1	04.82.03.1	04.82.07.1	
14		04.15.06.1	04.04.04.1	04.82.03.1	04.82.07.1	
15		04.04.04.3	04.04.04.1	04.82.03.1	04.82.07.1	
16		04.04.04.3	04.04.04.1	04.82.03.1	04.82.07.1	
17		04.04.04.3	04.04.04.3	04.82.03.1	04.82.07.1	
18		04.04.04.3	04.04.04.3	04.82.03.1	04.82.07.1	
19		04.04.04.3	04.04.04.3	04.82.03.1	04.82.07.1	
20		04.04.04.3	04.04.04.3	04.82.03.1	04.82.07.1	
21		04.04.04.1	04.04.04.3	04.82.03.1	04.82.07.1	
22		04.04.04.1	04.04.04.3	04.82.03.1	04.82.07.1	
23		04.04.04.3	04.04.04.3	04.82.03.1	04.82.07.1	
24		04.04.04.3	04.04.04.3	04.82.03.1	04.82.07.1	
25		04.04.04.1	04.15.06.1	04.82.03.1	04.82.07.1	
26		04.04.04.1	04.15.06.1	04.82.03.1	04.82.07.1	
27		04.04.04.3	04.15.06.1	04.82.03.1	04.82.07.1	
28		04.04.04.3	04.15.06.1	04.82.03.1	04.82.07.1	
29			04.10.10.1	04.82.03.1	04.82.07.1	
30			04.10.10.1	04.82.03.1	04.82.07.1	
31		04.04.04.3	04.10.10.1	04.82.04.1	04.82.07.1	
32		04.04.04.3	04.10.10.1	04.82.04.1	04.82.07.1	

X CONNECTORS

	XA	XB	XC	XD	XE	
1		04.04.01.8	04.04.01.8	04.04.01.9	04.82.06.1	
2					04.82.06.1	
3					04.82.06.1	
4					04.82.06.1	
5					04.82.06.1	
6					04.82.06.1	
7					04.82.06.1	
8					04.82.06.1	
9					04.82.06.1	
10					04.82.06.1	
11					04.82.06.1	
12					04.82.06.1	
13					04.82.06.1	
14					04.82.06.1	
15					04.82.06.1	
16					04.82.06.1	
17					04.82.06.1	
18					04.82.06.1	
19					04.82.06.1	
20					04.82.06.1	
21					04.82.06.1	
22					04.82.06.1	
23					04.82.06.1	
24					04.82.06.1	
25					04.82.06.1	
26					04.82.06.1	
27					04.82.06.1	
28					04.82.06.1	
29					04.82.06.1	
30					04.82.06.1	
31					04.82.07.1	
32					04.82.07.1	

Y CONNECTORS

	YA	YB	YC	YD	YE	
1	04.83.05.1	04.04.01.8	04.04.01.8	04.04.01.9	04.82.04.1	
2	04.83.05.1				04.82.04.1	
3	04.83.05.1				04.82.05.1	
4	04.83.05.1				04.82.05.1	
5	04.83.05.1				04.82.05.1	
6	04.83.05.1				04.82.05.1	
7	04.83.05.1				04.82.05.1	
8	04.83.05.1				04.82.05.1	
9	04.83.05.1				04.82.05.1	
10	04.83.05.1				04.82.05.1	
11	04.83.05.1				04.82.05.1	
12	04.83.05.1				04.82.05.1	
13	04.83.05.1				04.82.05.1	
14	04.83.05.1				04.82.05.1	
15	04.83.04.1				04.82.05.1	
16	04.83.04.1				04.82.05.1	
17	04.83.04.1				04.82.05.1	
18	04.83.04.1				04.82.05.1	
19	04.83.04.1				04.82.05.1	
20	04.83.04.1				04.82.05.1	
21	04.83.06.1				04.82.05.1	
22	04.83.06.1				04.82.05.1	
23	04.83.06.1				04.82.05.1	
24	04.83.06.1				04.82.05.1	
25	04.83.06.1				04.82.05.1	
26	04.83.06.1				04.82.05.1	
27	04.83.06.1				04.82.05.1	
28	04.83.06.1				04.82.05.1	
29	04.83.06.1				04.82.05.1	
30	04.83.06.1				04.82.05.1	
31					04.82.05.1	
32					04.82.05.1	

Z CONNECTORS

	ZA	ZB	ZC	ZD	ZE	
1	04.83.01.1	04.04.01.8	04.04.01.8	04.04.01.9	04.82.04.1	
2	04.83.01.1				04.82.04.1	
3	04.83.01.1				04.82.03.1	
4	04.83.01.1				04.82.03.1	
5	04.83.01.1				04.82.04.1	
6	04.83.01.1				04.82.04.1	
7	04.83.01.1				04.82.04.1	
8	04.83.01.1				04.82.04.1	
9	04.83.01.1				04.82.04.1	
10	04.83.01.1				04.82.04.1	
11	04.83.01.1				04.82.04.1	
12	04.83.01.1				04.82.04.1	
13	04.83.01.1				04.82.04.1	
14	04.83.01.1				04.82.04.1	
15	04.83.04.1				04.82.04.1	
16	04.83.04.1				04.82.04.1	
17	04.83.04.1	04.02.02.1	04.02.02.1	04.02.05.1	04.82.04.1	
18	04.83.04.1				04.82.04.1	
19	04.83.06.1				04.82.04.1	
20	04.83.06.1				04.82.04.1	
21	04.83.06.1				04.82.04.1	
22	04.83.06.1				04.82.04.1	
23	04.83.04.1				04.82.04.1	
24	04.83.04.1				04.82.04.1	
25	04.83.04.1				04.82.04.1	
26	04.83.04.1				04.82.04.1	
27	04.83.06.1				04.82.04.1	
28	04.83.06.1				04.82.04.1	
29	04.83.06.1				04.82.05.1	
30	04.83.06.1				04.82.05.1	
31	04.83.04.1				04.82.04.1	
32	04.83.04.1				04.82.04.1	

PLANE	SIDE	PIN	CONNECTOR	RESISTOR	1ST RD BR NO
7	A	7	AYC 09	TBR 1-1	1
		6	10	1-2	2
		5	11	1-3	3
		4	12	1-4	4
		3	13	1-5	5
	C	3	14	1-6	6
		4	15	1-7	7
		5	16	1-8	8
		6	17	1-9	9
		7	18	1-10	10
	A	12	19	1-11	11
		11	20	1-12	12
		10	21	4-1	13
		09	22	4-2	14
		08	23	4-3	15
	C	08	24	4-4	16
		09	25	4-5	17
		10	26	4-6	18
		11	27	4-7	19
		12	28	4-8	20
	A	17	29	4-9	21
		16	30	4-10	22
		15	31	4-11	23
		14	32	4-12	24
		13	AZC 01	7-1	25
	C	13	02	7-2	26
		14	03	7-3	27
		15	04	7-4	28
		16	05	7-5	29
		17	06	7-6	30
	A	22	07	7-7	31
		21	08	7-8	32
		20	09	7-9	33
		19	10	7-10	34
		18	11	7-11	35
	C	18	12	7-12	36
		19	13	10-1	37
		20	14	10-2	38
		21	15	10-3	39
		22	16	10-4	40
5	A	7	AXC 01	10-5	41
		6	02	10-6	42
		5	03	10-7	43
		4	04	10-8	44
		3	05	10-9	45
	C	3	06	10-10	46
		4	07	10-11	47
		5	08	10-12	48
		6	09	13-1	49
		7	10	13-2	50
	A	12	11	13-3	51
		11	12	13-4	52
		10	13	13-5	53
		09	14	13-6	54
		08	15	13-7	55
	C	08	16	13-8	56
		09	17	13-9	57
		10	18	13-10	58
		11	19	13-11	59
		12	20	13-12	60
	A	17	21	16-1	61
		16	22	16-2	62
		15	23	16-3	63
		14	24	16-4	64
		13	25	16-5	65
	C	13	26	16-6	66
		14	27	16-7	67
		15	28	16-8	68
		16	29	16-9	69
		17	30	16-10	70
	A	22	31	16-11	71
		21	32	16-12	72
		20	AYC 01	19-1	73
		19	02	19-2	74
		18	03	19-3	75
	C	18	04	19-4	76
		19	05	19-5	77
		20	06	19-6	78
		21	07	19-7	79
		22	08	19-8	80

PLANE	SIDE	PIN	CONNECTOR	RESISTOR	2ND RD BR NO
3	A	7	AYB 09	TBR 22-1	1
		6	10	22-2	2
		5	11	22-3	3
		4	12	22-4	4
		3	13	22-5	5
	C	3	14	22-6	6
		4	15	22-7	7
		5	16	22-8	8
		6	17	22-9	9
		7	18	22-10	10
	A	12	19	22-11	11
		11	20	22-12	12
		10	21	25-1	13
		09	22	25-2	14
		08	23	25-3	15
	C	08	24	25-4	16
		09	25	25-5	17
		10	26	25-6	18
		11	27	25-7	19
		12	28	25-8	20
	A	17	29	25-9	21
		16	30	25-10	22
		15	31	25-11	23
		14	32	25-12	24
		13	AZB 01	28-1	25
	C	13	02	28-2	26
		14	03	28-3	27
		15	04	28-4	28
		16	05	28-5	29
		17	06	28-6	30
	A	22	07	28-7	31
		21	08	28-8	32
		20	09	28-9	33
		19	10	28-10	34
		18	11	28-11	35
	C	18	12	28-12	36
		19	13	31-1	37
		20	14	31-2	38
		21	15	31-3	39
		22	16	31-4	40
1	A	7	AXB 01	31-5	41
		6	02	31-6	42
		5	03	31-7	43
		4	04	31-8	44
		3	05	31-9	45
	C	3	06	31-10	46
		4	07	31-11	47
		5	08	31-12	48
		6	09	34-1	49
		7	10	34-2	50
	A	12	11	34-3	51
		11	12	34-4	52
		10	13	34-5	53
		09	14	34-6	54
		08	15	34-7	55
	C	08	16	34-8	56
		09	17	34-9	57
		10	18	34-10	58
		11	19	34-11	59
		12	20	34-12	60
	A	17	21	37-1	61
		16	22	37-2	62
		15	23	37-3	63
		14	24	37-4	64
		13	25	37-5	65
	C	13	26	37-6	66
		14	27	37-7	67
		15	28	37-8	68
		16	29	37-9	69
		17	30	37-10	70
	A	22	31	37-11	71
		21	32	37-12	72
		20	AYB 01	40-1	73
		19	02	40-2	74
		18	03	40-3	75
	C	18	04	40-4	76
		19	05	40-5	77
		20	06	40-6	78
		21	07	40-7	79
		22	08	40-8	80

NOTE
SEE 04.04.01.5 FOR CONNECTOR LOGIC LOCATIONS.

PLANE	SIDE	PIN	CONNECTOR	RESISTOR	PUNCH BR NO
3	A	27	AYD 09	TBR 43-1	1
		28	10	43-2	2
		29	11	43-3	3
		30	12	43-4	4
		31	13	43-5	5
	C	31	14	43-6	6
		30	15	43-7	7
		29	16	43-8	8
		28	17	43-9	9
		27	18	43-10	10
	A	32	19	43-11	11
		33	20	43-12	12
		34	21	46-1	13
		35	22	46-2	14
		36	23	46-3	15
	C	36	24	46-4	16
		35	25	46-5	17
		34	26	46-6	18
		33	27	46-7	19
		32	28	46-8	20
	A	37	29	46-9	21
		38	30	46-10	22
		39	31	46-11	23
		40	32	46-12	24
		41	AZD 01	49-1	25
	C	41	02	49-2	26
		40	03	49-3	27
		39	04	49-4	28
		38	05	49-5	29
		37	06	49-6	30
	A	42	07	49-7	31
		43	08	49-8	32
		44	09	49-9	33
		45	10	49-10	34
		46	11	49-11	35
	C	46	12	49-12	36
		45	13	52-1	37
		44	14	52-2	38
		43	15	52-3	39
		42	16	52-4	40

PLANE	SIDE	PIN	CONNECTOR	RESISTOR	PUNCH BR NO
1	A	27	AXD 01	TBR 52-5	41
		28	02	52-6	42
		29	03	52-7	43
		30	04	52-8	44
		31	05	52-9	45
	C	31	06	52-10	46
		30	07	52-11	47
		29	08	52-12	48
		28	09	55-1	49
		27	10	55-2	50
	A	32	11	55-3	51
		33	12	55-4	52
		34	13	55-5	53
		35	14	55-6	54
		36	15	55-7	55
	C	36	16	55-8	56
		35	17	55-9	57
		34	18	55-10	58
		33	19	55-11	59
		32	20	55-12	60
	A	37	21	58-1	61
		38	22	58-2	62
		39	23	58-3	63
		40	24	58-4	64
		41	25	58-5	65
	C	41	26	58-6	66
		40	27	58-7	67
		39	28	58-8	68
		38	29	58-9	69
		37	30	58-10	70
	A	42	31	58-11	71
		43	32	58-12	72
		44	AYD 01	61-1	73
		45	02	61-2	74
		46	03	61-3	75
	C	46	04	61-4	76
		45	05	61-5	77
		44	06	61-6	78
		43	07	61-7	79
		42	08	61-8	80

NOTE
SEE 04.04.01.5 FOR CONNECTOR LOGIC LOCATIONS.

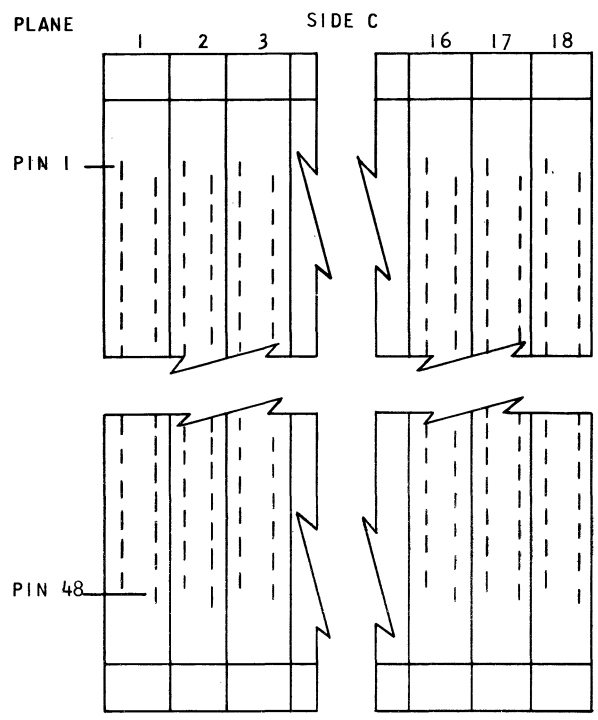

READ LINES SIDE C (BOTTOM SIDE)

PLANE	PIN	NAME	LOGIC
02	4	-R RD RDR T 0	04.30.05.1
02	6	-R R/P RD T 1	04.30.07.1
02	8	-R RD RDR T 2	04.30.05.1
02	10	-R R/P RD T 3	04.30.07.1
02	16	-R RD RDR T 4	04.30.05.1
02	18	-R R/P RD T 5	04.30.07.1
02	20	-R RD RDR T 6	04.30.05.1
02	22	-R R/P RD T 7	04.30.07.1
02	28	-R RD PCH T 0	04.30.05.1
02	32	-R RD PCH T 2	04.30.05.1
02	40	-R RD PCH T 4	04.30.05.1
02	44	-R RD PCH T 6	04.30.05.1
18	4	-R R/P RD T 0	04.30.07.1
18	6	-R RD RDR T 1	04.30.05.1
18	8	-R R/P RD T 2	04.30.07.1
18	10	-R RD RDR T 3	04.30.05.1
18	16	-R R/P RD T 4	04.30.07.1
18	18	-R RD RDR T 5	04.30.05.1
18	20	-R R/P RD T 6	04.30.07.1
18	22	-R RD RDR T 7	04.30.05.1
18	30	-R RD PCH T 1	04.30.05.1
18	34	-R RD PCH T 3	04.30.05.1
18	42	-R RD PCH T 5	04.30.05.1
18	46	-R RD PCH T 7	04.30.05.1

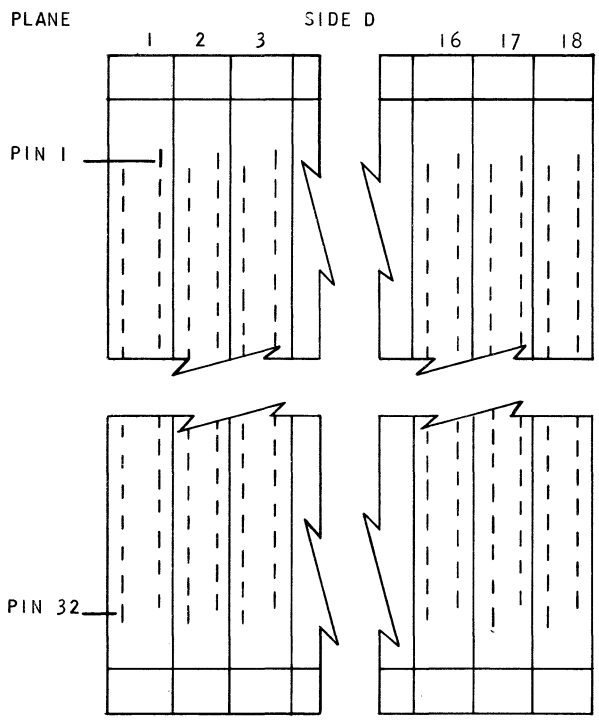

READ LINES SIDE D (WIRE WRAP' SIDE)

PLANE	PIN	NAME	LOGIC
02	10	-R R/P RD U 1	04.30.06.1
02	14	-R R/P RD U 3	04.30.06.1
02	18	-R R/P RD U 5	04.30.06.1
02	22	-R R/P RD U 7	04.30.06.1
02	24	RDR PCH BUFR RD DRVR	04.30.04.1
02	26	-R R/P RD U 9	04.30.06.1
18	8	-R R/P RD U 0	04.30.06.1
18	12	-R R/P RD U 2	04.30.06.1
18	16	-R R/P RD U 4	04.30.06.1
18	20	-R R/P RD U 6	04.30.06.1
18	24	-R R/P RD U 8	04.30.06.1
18	26	RDR PCH BUFR RD DRVR	04.30.04.1

MISCELLANEOUS WIRES SIDE D (WIRE WRAP SIDE)

PLANE	PIN	NAME	LOGIC
3	1	-20V FUSED F 12	NS
3	31	-20V FUSED F 13	NS
2	29	1/2 WRITE 2ND RD BRUSH	04.02.02.1
2	32	-20V FUSED F 14	NS
5	2	-20V FUSED F 10	NS
5	32	-20V FUSED F 11	NS
7	1	-20V FUSED F 11	NS
7	31	-20V FUSED F 10	NS
6	29	1/2 WRITE 1ST RD BRUSH	04.02.02.1
2	31	1/2 WRITE PCH BRUSH	04.02.05.1
1	2	-20V FUSED F 8	NS
1	32	-20V FUSED F 9	NS

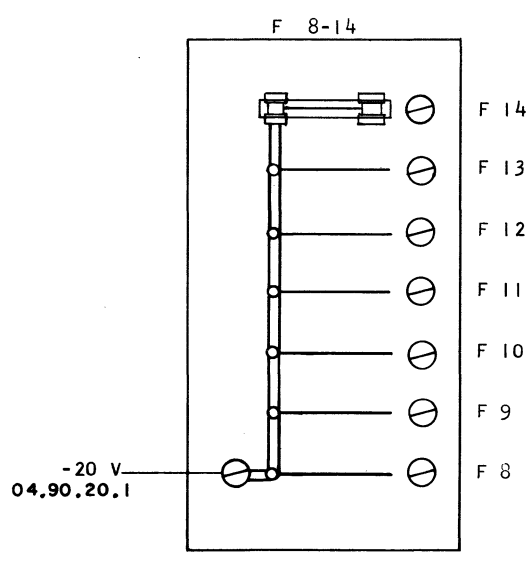

1 AMP INSTANTANEOUS FUSES ONLY
PART NUMBER 6325

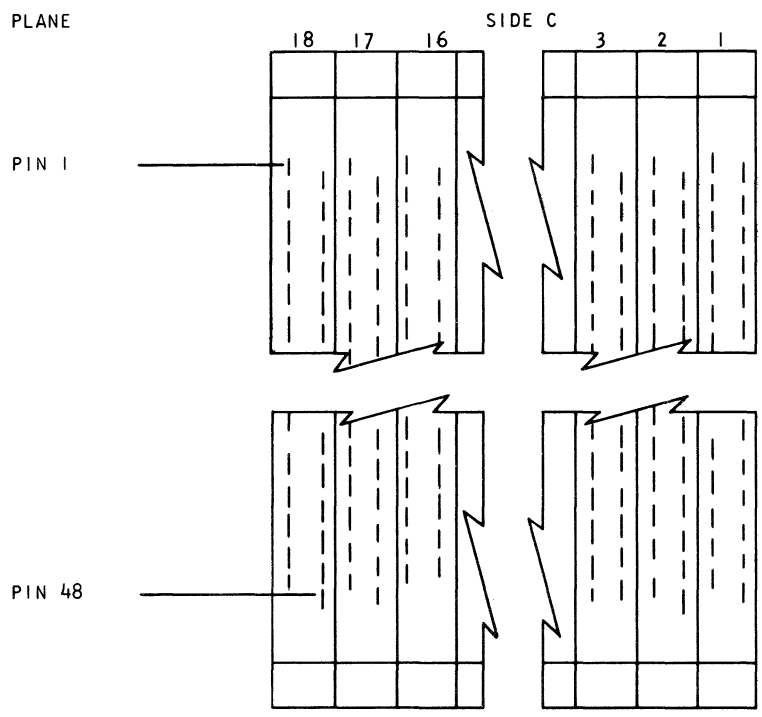

WRITE LINES SIDE C (BOTTOM SIDE)

PLANE	PIN	NAME	LOGIC
04	3	-R R/P WR T 0	04.30.07.1
04	5	-R WR RDR T 1	04.30.05.1
04	7	-R R/P WR T 2	04.30.07.1
04	9	-R WR RDR T 3	04.30.05.1
04	15	-R R/P WR T 4	04.30.07.1
04	17	-R WR RDR T 5	04.30.05.1
04	19	-R R/P WR T 6	04.30.07.1
04	21	-R WR RDR T 7	04.30.05.1
04	29	-R WR PCH T 1	04.30.05.1
04	33	-R WR PCH T 3	04.30.05.1
04	41	-R WR PCH T 5	04.30.05.1
04	45	-R WR PCH T 7	04.30.05.1
18	3	-R WR RDR T 0	04.30.05.1
18	5	-R R/P WR T 1	04.30.07.1
18	7	-R WR RDR T 2	04.30.05.1
18	9	-R R/P WR T 3	04.30.07.1
18	15	-R WR RDR T 4	04.30.05.1
18	17	-R R/P WR T 5	04.30.07.1
18	19	-R WR RDR T 6	04.30.05.1
18	21	-R R/P WR T 7	04.30.07.1
18	27	-R WR PCH T 0	04.30.05.1
18	31	-R WR PCH T 2	04.30.05.1
18	39	-R WR PCH T 4	04.30.05.1
18	43	-R WR PCH T 6	04.30.05.1

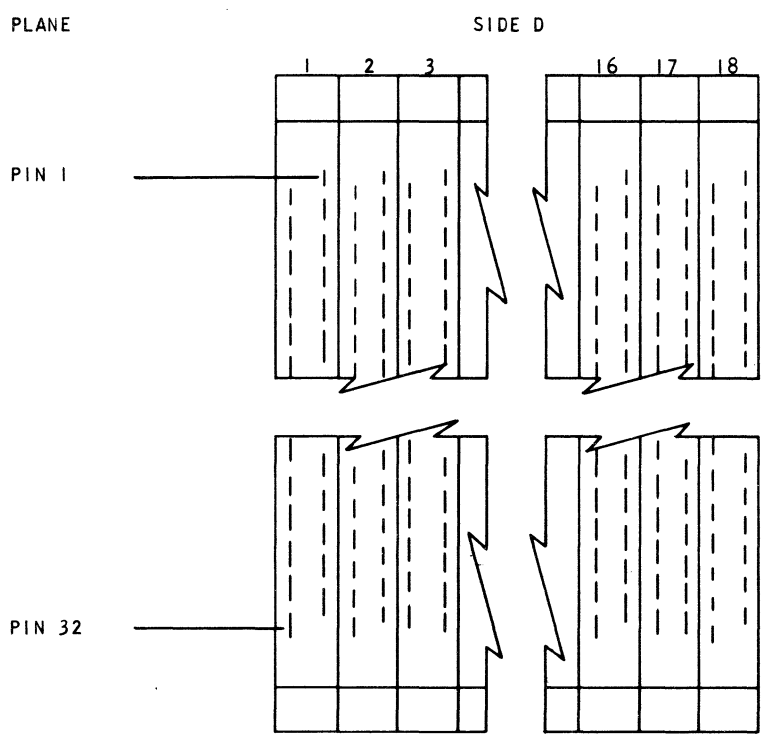

WRITE LINES SIDE D (WIRE WRAP SIDE)

PLANE	PIN	NAME	LOGIC
04	7	-R R/P WR U 0	04.30.06.1
04	11	-R R/P WR U 2	04.30.06.1
04	15	-R R/P WR U 4	04.30.06.1
04	19	-R R/P WR U 6	04.30.06.1
04	23	-R R/P WR U 8	04.30.06.1
04	25	RDR PCH BUFR WR DRVR	04.30.04.1
18	9	-R R/P WR U 1	04.30.06.1
18	13	-R R/P WR U 3	04.30.06.1
18	17	-R R/P WR U 5	04.30.06.1
18	21	-R R/P WR U 7	04.30.06.1
18	23	RDR PCH BUFR WR DRVR	04.30.04.1
18	25	-R R/P WR U 9	04.30.06.1

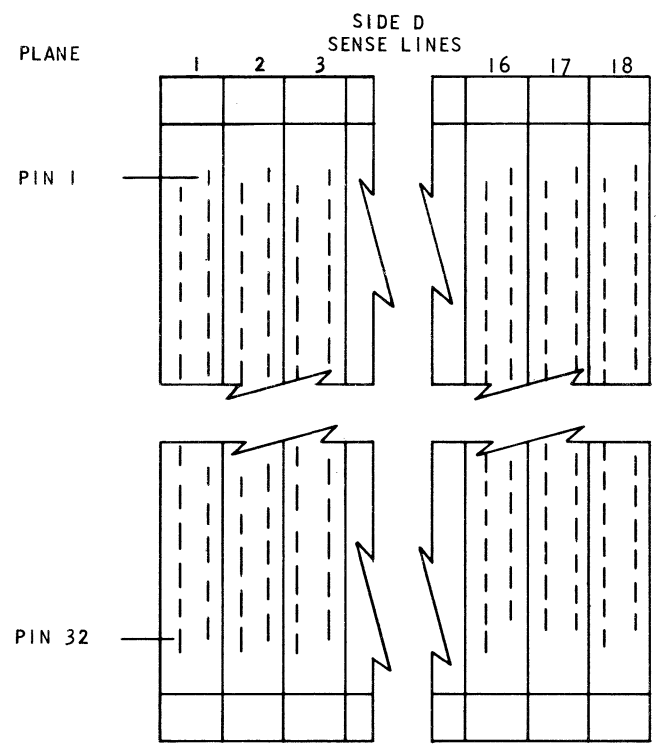

SENSE LINES SIDE D(WIRE WRAP SIDE)

PLANE	PIN	NAME	LOGIC
18	1	SEN C BIT	04.30.01.1
18	4	SEN WIND C BIT	04.30.01.1
17	1	SEN A BIT	04.30.01.1
17	4	SEN WIND A BIT	04.30.01.1
16	1	SEN B BIT	04.30.01.1
16	4	SEN WIND B BIT	04.30.01.1
15	1	SEN 8 BIT	04.30.01.1
15	4	SEN WIND 8 BIT	04.30.01.1
14	1	SEN 4 BIT	04.30.01.1
14	4	SEN WIND 4 BIT	04.30.01.1
13	1	SEN 2 BIT	04.30.01.1
13	4	SEN WIND 2 BIT	04.30.01.1
12	1	SEN 1 BIT	04.30.01.1
12	4	SEN WIND 1 BIT	04.30.01.1
11	1	SEN CK PLN B2	04.30.02.1
11	4	SEN WIND CP B2	04.30.02.1
10	1	SEN CK PLN A2	04.30.02.1
10	4	SEN WIND CP A2	04.30.02.1
9	1	SEN CK PLN B1	04.30.02.1
9	4	SEN WIND CP B1	04.30.02.1
8	1	SEN CK PLN A1	04.30.02.1
8	4	SEN WIND CP A1	04.30.02.1
2	3	SEN RD RB2	04.30.02.1
2	4	SEN WIND RD RB2	04.30.02.1
6	3	SEN RB1	04.30.02.1
6	4	SEN WIND RB 1	04.30.02.1
2	2	SEN PCH RB2	04.30.02.1
2	1	SEN WIND PCH RB2	04.30.02.1

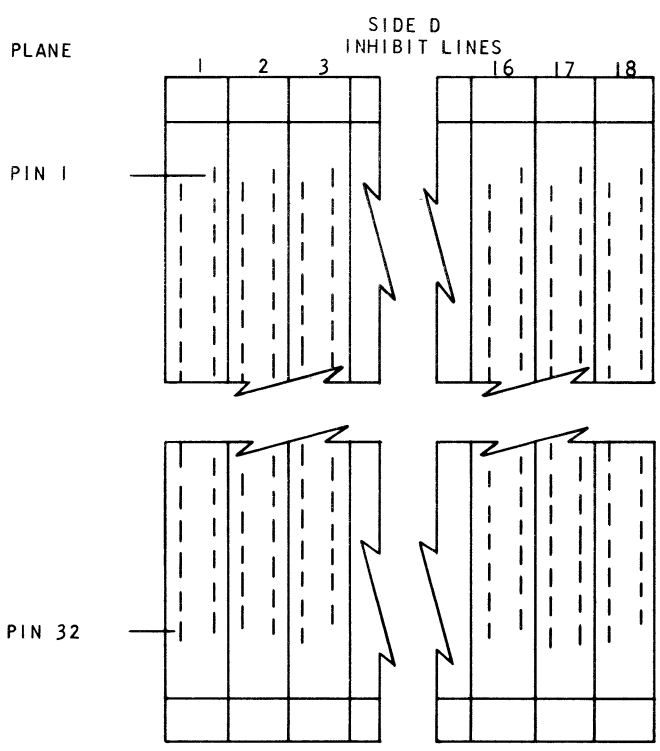

INHIBIT LINES SIDE D (WIRE WRAP SIDE)

PLANE	PIN	NAME	LOGIC
18	29	-R INH RES C	04.30.08.1
18	32	-R INH C BIT	04.30.03.1
17	29	-R INH A BIT	04.30.03.1
17	32	-R INH RES A	04.30.08.1
16	29	-R INH RES B	04.30.08.1
16	32	-R INH B BIT	04.30.03.1
15	29	-R INH 8 BIT	04.30.03.1
15	32	-R INH RES 8	04.30.08.1
14	29	-R INH RES 4	04.30.08.1
14	32	-R INH 4 BIT	04.30.03.1
13	29	-R INH 2 BIT	04.30.03.1
13	32	-R INH RES 2	04.30.08.1
12	29	-R INH RES 1	04.30.08.1
12	32	-R INH 1 BIT	04.30.03.1
11	29	-R INH B2 BIT	04.30.03.1
11	32	-R INH RES B2	04.30.08.1
10	29	-R INH RES A2	04.30.08.1
10	32	-R INH A2 BIT	04.30.03.1
9	29	-R INH B1 BIT	04.30.03.1
9	32	-R INH RES B1	04.30.08.1
8	29	-R INH RES A1	04.30.08.1
8	32	-R INH A1 BIT	04.30.03.1

SIDE B
CARD SIDE

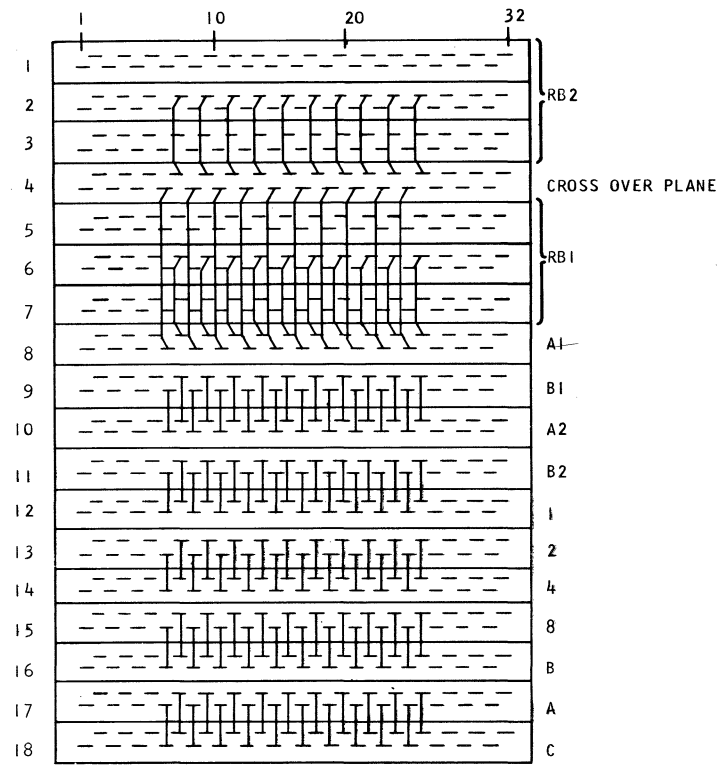

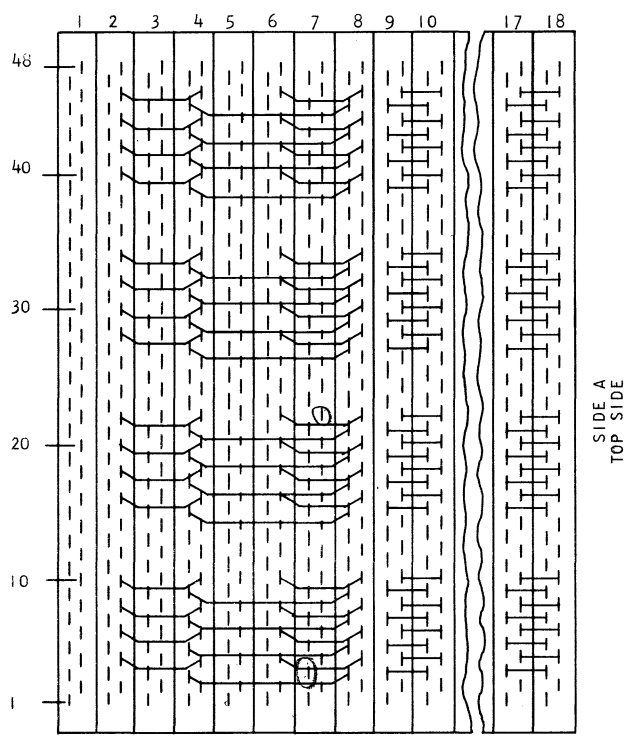

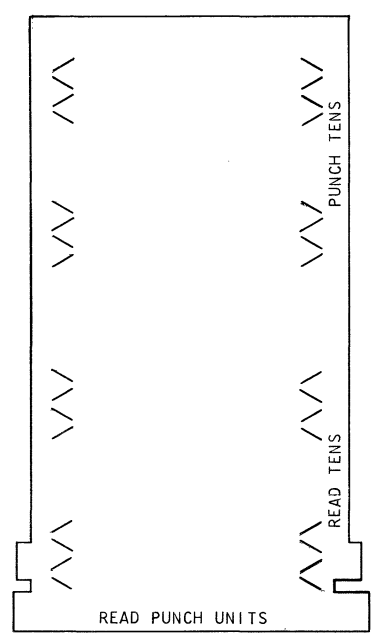

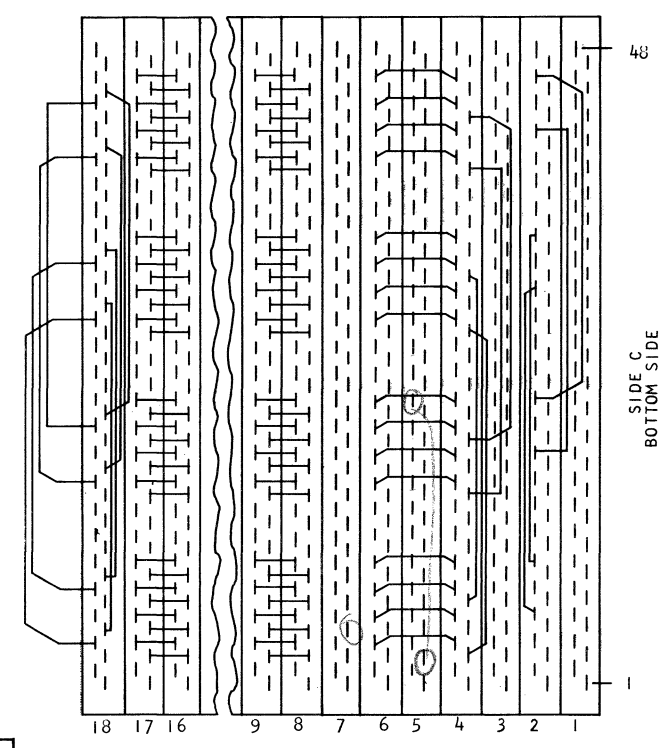

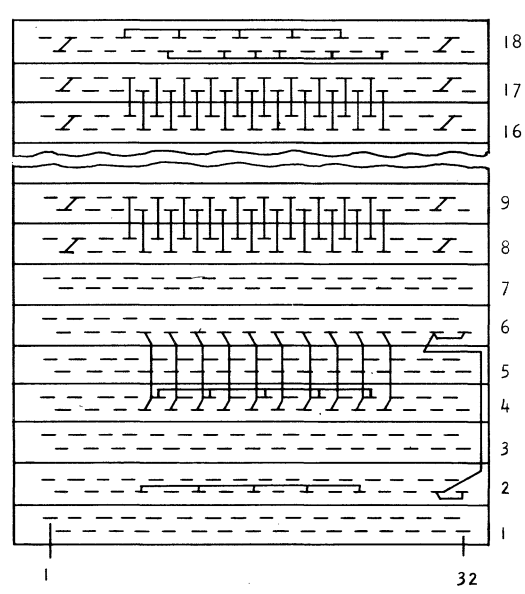

SIDE D
WIRE WRAP SIDE

NOTE

ALL X AND Y DRIVE LINES, EXCEPT ROW BIT HALF-WRITE LINES, GO STRAIGHT THROUGH THE PLANES.

ROW BIT HALF-WRITE LINES TERMINATE AS FOLLOWS:

FIRST READ-SIDE D PLANE 6 PIN 29
SECOND READ-SIDE D PLANE 2 PIN 29
PUNCH CHECK-SIDE D PLANE 2 PIN 31

SENSE WINDINGS TERMINATE ON SIDE D PINS 1, 2, 3 AND 4.

INHIBIT WINDINGS FOR ALL CORE PLANES, EXCEPT ROW BIT, TERMINATE ON SIDE D PINS 29, 30, 31 AND 32.

TOP

1	C	04.10.09.2	A	04.90.40.1
	D	04.10.09.1	B	04.40.03.1
2	C	04.15.01.1	A	04.15.01.1
	D	04.15.02.1	B	04.15.01.1
3	C	04.15.02.1	A	04.15.02.1
	D	04.15.03.1	B	04.15.02.1
4	C	04.83.06.1	A	04.15.03.1
	D	04.83.06.1	B	04.15.03.1
5	C	04.83.06.1	A	04.83.06.1
	D	04.83.06.1	B	04.83.06.1
6	C	04.83.06.1	A	04.40.03.1
	D	04.83.06.1	B	04.10.09.2
7	C	04.25.01.1	A	04.15.06.1
	D	04.25.01.1	B	04.25.01.1
8	C	04.25.01.1	A	04.25.01.1
	D	04.25.01.1	B	04.25.01.1
9	C	04.25.02.1	A	04.25.01.1
	D	04.25.02.1	B	04.25.02.1
10	C	04.25.03.1	A	04.25.02.1
	D	04.25.03.1	B	04.25.02.1
11	C	04.10.07.1	A	04.10.07.1
	D	04.10.07.1	B	04.10.07.1
12	C	04.10.08.1	A	04.10.07.1
	D	04.10.08.1	B	04.10.07.1
13	C	04.35.01.1	A	04.10.10.1
	D	04.10.04.1	B	04.10.09.1
14	C	04.25.03.1	A	04.10.11.1
	D	04.25.03.1	B	04.10.11.1
15	C	04.30.01.1	A	04.25.03.1
	D	04.10.08.2	B	04.25.03.1
16	C	04.10.04.1	A	04.83.06.1
	D		B	
17	C	04.40.02.1	A	04.10.12.1
	D	04.10.04.1	B	04.10.12.1
18	C	04.10.08.1	A	04.15.06.1
	D		B	04.25.03.1

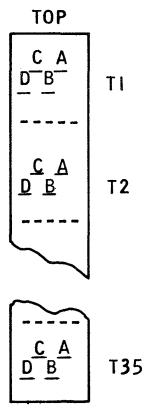

19	C	04.15.04.1	A	04.15.05.1
	D	04.15.04.1	B	04.15.05.1
20	C	04.15.03.1	A	04.15.04.1
	D		B	04.15.04.1
21	C	04.15.01.1	A	04.15.01.1
	D	04.15.01.1	B	04.15.01.1
22	C	04.15.02.1	A	04.15.02.1
	D	04.15.02.1	B	04.15.02.1
23	C	04.35.14.1	A	04.35.14.1
	D	04.35.14.1	B	04.40.05.1
24	C	04.35.15.1	A	04.35.14.1
	D	04.35.15.1	B	04.35.15.1
25	C	04.35.16.1	A	04.35.15.1
	D	04.35.16.1	B	04.35.16.1
26	C	04.15.06.1	A	04.15.06.1
	D	04.15.06.1	B	04.35.16.1
27	C	04.04.04.1	A	04.15.06.1
	D	04.15.06.1	B	04.15.06.1
28	C	04.10.12.1	A	04.15.01.1
	D	04.10.06.1	B	04.10.08.2
29	C	04.15.03.1	A	04.15.03.1
	D	04.15.03.1	B	04.15.03.1
30	C	04.15.04.1	A	04.15.04.1
	D	04.15.04.1	B	04.15.04.1
31	C	04.10.09.1	A	04.15.05.1
	D	04.10.10.1	B	04.15.05.1
32	C	04.04.04.1	A	04.10.10.1
	D		B	04.10.10.1
33	C		A	
	D		B	04.35.16.1
34	C		A	
	D		B	
35	C		A	
	D		B	

BOTTOM

	A	B	C	D	E	F
	DT DEE				DPM AHT	DPM AHT
1	04.83.05.1 04.83.05.1 04.83.05.1 04.83.05.1				04.82.03.1 04.82.03.1 04.82.03.1	04.82.03.1 04.82.03.1 04.82.03.1
	DT DEE					DPM AHT
2	04.83.05.1 04.83.05.1 04.83.05.1 04.83.06.1	MAKE NO ASSIGNMENTS				04.82.03.1 04.82.03.1 04.82.03.1
	DT DEE					DPM AHT
3	04.83.06.1 04.83.06.1 04.83.06.1 04.83.06.1			MAKE NO ASSIGNMENTS		04.82.03.1 04.82.03.1 04.82.03.1
	THERM RE	AM NN				DPM AHT
4	04.90.40.1	04.30.02.1				04.82.03.1 04.82.03.1 04.82.03.1
	DT DEE	AM NN		SW TBD		DPM AHT
5	04.83.06.1 04.83.06.1 04.83.06.1 04.83.06.1	04.30.02.1	BUFFER (NO SOCKETS INSTALLED)	04.30.06.1		04.82.03.1 04.82.03.1 04.82.03.1
	DL DED	AM NN		SW TBD		DPM AHT
6	04.83.01.1 04.83.01.1 04.83.01.1 04.83.01.1	04.30.02.1		04.30.06.1		04.82.03.1 04.82.03.1 04.82.03.1
	DL DED	AM NN		SW TBD		DPM AHT
7	04.83.01.1 04.83.01.1 04.83.01.1	04.30.02.1		04.30.06.1		04.82.03.1 04.82.03.1 04.82.03.1
	DL DED	AM NN		SW TBD		DPM AHT
8	04.83.04.1 04.83.04.1 04.83.04.1 04.83.04.1	04.30.02.1		04.30.06.1		04.82.03.1 04.82.03.1 04.82.03.1
	DL DED	AM NN		SW TBD		DPM AHT
9	04.83.04.1 04.83.04.1 04.83.04.1 04.83.04.1	04.30.02.1		04.30.06.1		04.82.04.1 04.82.04.1 04.82.04.1
	2WD VE	AM NN		SW TBD		DPM AHT
10	04.83.06.1 **04.30.02.1** 04.83.06.1 **04.83.06.1**	04.30.02.1		04.30.07.1		04.82.04.1 04.82.04.1 04.82.04.1
		AM NN		SW TBD		DPM AHT
11		04.30.01.1		04.30.07.1		04.82.04.1 04.82.04.1 04.82.04.1
	3WD VF	AM NN		SW TBD		DPM AHT
12 (BM 635564)	04.30.02.1 04.30.02.1 04.30.02.1	04.30.01.1		04.30.07.1		04.82.04.1 04.82.04.1 04.82.04.1
	2WD ~~MX~~ TAG	AM NN		SW TBD	2W MX	DPM AHT
13	04.25.01.1 04.25.01.1 04.25.01.1 04.25.01.1	04.30.01.1		04.30.07.1	04.10.11.1 04.10.10.1 04.10.11.1 04.40.02.1	04.82.04.1 04.82.04.1 04.82.04.1
	A	B	C	D	E	F

NOTE
X REFER TO LOGIC 04.04.03.6 FOR CARD TYPE PART NUMBERS

	A	B	C	D	E	F
	L TCZ	AM NN	DIODE YAR		3W CD	DPM AHT
14	04.25.01.1 04.25.01.1	04.30.01.1	04.30.05.1	MAKE NO ASSIGNMENT	04.10.11.1 04.40.02.1 04.10.11.1	04.82.04.1 04.82.04.1 04.82.04.1
	2W MX	AM NN	DIODE YAR	IS ACY	2W MX	DPM AHT
15	04.25.01.1 04.25.01.1 04.25.01.1 04.25.01.1	04.30.01.1	04.30.05.1	04.30.06.1	04.10.10.1 04.40.03.1 04.10.10.1 04.40.02.1	04.82.04.1 04.82.04.1 04.82.04.1
	L TCZ	AM NN	DIODE YAR		2W MX	DPM AHT
16	04.25.01.1 04.25.01.1	04.30.01.1	04.30.05.1	MAKE NO ASSIGNMENT	04.15.06.1 04.15.06.1 04.15.06.1 04.15.06.1	04.82.04.1 04.82.04.1 04.82.04.1
	2WD ~~MX~~ TAG	AM NN	DIODE YAR	IS ACY	DE CEYB	DPM AHT
17	04.25.02.1 04.25.02.1 04.25.02.1 04.25.02.1	04.30.01.1	04.30.05.1	04.30.06.1	04.15.06.1 04.15.06.1 04.10.10.1	04.82.04.1 04.82.04.1 04.82.04.1
	L TCZ	L TCZ	R FP	D WJ	2WD VE	DPM AHT
18	04.25.02.1 04.25.02.1	04.25.03.1 04.25.03.1	04.30.08.1	04.30.03.1 04.30.03.1	04.40.05.1 04.40.05.1 04.40.05.1 04.40.05.1	04.82.05.1 04.82.05.1 04.82.05.1
	L TCZ	L TCZ	R FP	D WJ	2W MX	DPM AHT
19	04.25.02.1 04.10.04.1	04.25.03.1 04.25.03.1	04.30.08.1	04.30.03.1 04.30.03.1	04.40.05.1 04.40.05.1 04.40.05.1 04.40.05.1	04.82.05.1 04.82.05.1 04.82.05.1
	2W MX	L TCZ	R FP	D WJ	2W MX	DPM AHT
20	04.25.02.1 04.35.04.1 04.25.02.1 04.40.02.1	04.25.03.1 04.25.03.1	04.30.08.1	04.30.03.1 04.30.03.1	04.40.05.1 04.40.05.1 04.40.05.1 04.40.05.1	04.82.05.1 04.82.05.1 04.82.05.1
	2W MX	I VM	R AFB	D WJ	2WD VE	DPM AHT
21	04.40.03.1 04.40.03.1 04.40.03.1 04.40.03.1	04.30.01.1 04.10.12.1 04.30.02.1 04.10.12.1	04.30.08.1	04.30.03.1 04.30.03.1	04.82.01.1 04.82.01.1 04.82.01.1 04.40.05.1	04.82.05.1 04.82.05.1 04.82.05.1
	2W MX	2WD VE	2W MX	D WJ	I VM	DPM AHT
22	04.40.03.1 04.40.03.1 04.40.03.1 04.40.03.1	04.30.02.1 04.30.02.1 04.30.02.1 04.25.03.1	04.35.04.1 04.35.04.1 04.35.04.1 04.35.04.1	04.30.03.1 04.30.03.1	04.82.01.1 04.82.01.1 04.82.01.1 04.82.01.1	04.82.05.1 04.82.05.1 04.82.05.1
	THERM RE	2WD VE	2W MX	D WJ	2WD VE	DPM AHT
23	04.90.40.1	04.30.02.1 04.30.02.1 04.30.02.1 04.30.02.1	04.35.04.1 04.35.04.1 04.35.04.1 04.35.04.1	04.30.03.1	04.82.01.1 04.82.01.1 04.82.01.1 04.82.01.1	04.82.05.1 04.82.05.1 04.82.05.1
	2W MX	2W MX	3W CD	D WJ	I VM	DPM AHT
24	04.40.03.1 04.40.03.1 04.40.03.1 04.40.03.1	04.35.04.1 04.35 04.1 04.35.04.1 04.35.04.1	04.35.04.1 04.35.04.1 04.35.04.1	04.30.04.1 04.30 04.1	04.82.01.1 04.82.01.1 04.82.01.1 04.82.01.1	04.82.05.1 04.82.05.1 04.82.05.1
	2W MX	3W CD	2W MX	D WJ	2WD VE	DPM AHT
25	04.40.03.1 04.40.03.1 04.40.03.1 04.40.03.1	04.35.04.1 04.35.04.1 04 35.04.1	04.35.04.1 04.35.04.1 04.35.04.1 04.35.04.1	04.30.05.1 04.30.05.1	04.82.01.1 04.30.02.1 04.82.01.1 04.82.01.1	04.82.05.1 04.82.05.1 04.82.05.1
	2WD VE		3W CD	D WJ	I VM	DPM AHT
26	04.40.03.1 04.40.03.1 04.40.03.1		04.35.04.1 04.35.04.1 04.35.04.1	04.30.05.1 04.30.05.1	04.82.01.1 04.82.01.1 04.82.01.1 04.25.03.1	04.82.05.1 04.82.05.1
	A	B	C	D	E	F

(BM 635564)

NOTE
X REFER TO LOGIC 04.04.03.6 FOR TYPE PART NUMBERS

615141 EC 802300
802300A
802455
802603A

	A	B	C	D	E	F
1	ID AFR 04.15.01.1 04.15.01.1 04.15.01.1 04.15.01.1 04.15.02.1 04.15.02.1	ID AFR 04.35.14.1 04.35.16.1 04.35.11.1 04.35.13.1 04.10.10.1 04.10.10.1	2WDX DAX 04.10.10.1 04.10.10.1 04.10.11.1 04.35.01.1	3WD VF 04.10.10.1 04.10.09.1 04.10.10.1	L TCZ 04.15.01.1 04.15.01.1	L TCZ 04.15.03.1 04.15.03.1
2	ID AFR 04.15.02.1 04.15.02.1 04.15.03.1 04.15.03.1 04.15.03.1 04.15.03.1	2WD VE 04.35.01.1 04.35.01.1 04.35.01.1 04.35.01.1	3WD VF 04.10.10.1 04.10.10.1 04.10.11.1		2WD VE 04.15.01.1 04.15.01.1 04.15.01.1 04.15.01.1	2WD VE 04.15.03.1 04.15.03.1 04.15.04.1 04.15.04.1
3	ID AFR 04.15.04.1 04.15.04.1 04.15.04.1 04.15.04.1 04.15.05.1 04.15.05.1	3WD VF 04.35.01.1 04.35.01.1 04.35.01.1	L DFA 04.10.10.1 04.10.10.1		3WD VF 04.15.01.1 04.15.01.1 04.15.01.1	3WD VF 04.15.03.1 04.15.03.1 04.15.04.1
4	THERM RE 04.90.40.1	2WD VE 04.35.01.1 04.35.01.1 04.35.01.1 04.35.01.1	L DFA 04.10.10.1 04.10.10.1	2WD VE 04.35.01.1 04.15.06.1 04.10.08.3 04.15.06.1	L TCZ 04.15.01.1 04.15.01.1	L TCZ 04.15.04.1 04.15.04.1
5	ID AFR 04.25.01.1 04.25.01.1 04.25.01.1 04.25.01.1 04.25.02.1 04.25.02.1	3WD VF 04.35.01.1 04.35.01.1 04.35.02.1	3WD VF 04.10.11.1 04.10.11.1 04.10.11.1	2W MX 04.10.10.1 04.40.02.1 04.10.11.1 04.10.10.1	3WD VF 04.15.01.1 04.15.02.1 04.15.02.1	3WD VF 04.15.04.1 04.15.04.1 04.15.04.1
6	ID AFR 04.25.02.1 04.25.03.1 04.25.03.1 04.25.03.1 04.25.03.1 04.25.03.1	2WDX DAX 04.35.01.1 04.35.01.1 04.35.01.1 04.35.02.1	3WD VF 04.35.11.1 04.10.11.1 04.10.08.1	3W CD 04.40.02.1 04.40.02.1	L TCZ 04.15.02.1 04.15.02.1	L TCZ 04.15.04.1 04.15.04.1
7	ID AFR 04.25.03.1 04.10.10.1 04.10.10.1 04.40.03.1	3WD VF 04.35.02.1 04.35.01.1 04.35.02.1	RYD PF 04.10.10.1 04.10.10.1	2W MX 04.10.08.1 04.10.09.1 04.40.02.1 04.10.08.2	2WD VE 04.15.02.1 04.15.02.1 04.15.02.1 04.15.02.1	2WD VE 04.15.04.1 04.15.04.1 04.15.05.1 04.15.05.1
8	3WD VF 04.10.09.1 04.10.09.1 04.10.09.1	2WD VE 04.35.01.1 04.35.01.1 04.35.01.1 04.35.01.1	3W CD 04.10.08.1 04.15.06.1 04.10.08.2	3WD VF 04.35.02.1 04.35.02.1 04.35.02.1	L TCZ 04.15.02.1 04.15.02.1	L TCZ 04.15.05.1 04.15.03.1
9	2WD VE 04.10.09.1 04.10.09.1 04.10.09.1 04.10.09.2	2WD VE 04.35.01.1 04.35.02.1 04.35.02.1 04.35.02.1		2W MX 04.10.10.1 04.10.10.1 04.10.08.2 04.10.10.1	3WD VF 04.15.02.1 04.15.02.1 04.15.03.1	3WD VF 04.15.05.1 04.15.05.1 04.10.11.1
10	RDY PF 04.15.06.1 04.15.06.1	I VM 04.10.09.2 04.10.08.3 04.10.08.3 04.10.08.1	L TCZ 04.10.08.1 04.10.08.1		L TCZ 04.15.05.1 04.15.03.1	3WD VF 04.30.01.1 04.35.11.1 04.15.03.1
11	2WD VE 04.10.04.1 04.10.09.2 04.10.09.1 04.10.09.1	2WD VE 04.35.02.1 04.35.02.1 04.10.09.1 04.10.07.1	2WD VE 04.10.08.1 04.10.08.1 04.10.08.1 04.10.08.1	I VM 04.10.07.1 04.10.12.1 04.10.07.1 04.10.07.1	2WD VE 04.15.03.1 04.15.03.1 04.15.05.1 04.10.08.3	
12	L TCZ 04.10.09.1 04.10.09.2	2WD VE 04.10.05.1 04.10.05.1 04.35.02.1 04.10.07.1			2WD VE 04.15.01.1 04.10.12.1 04.15.03.1 04.15.05.1	L TCZ 04.35.11.1 04.35.11.1
13	3WD VF 04.10.09.2 04.10.09.2 04.10.09.2	L TCZ 04.10.05.1 04.10.05.1	2WD VE 04.10.07.1 04.10.07.1 04.10.07.1	2W MX 04.10.10.1 04.10.11.1 04.10.10.1 04.10.10.1	2WD VE 04.35.14.1 04.35.14.1 04.35.14.1 04.35.14.1	2WD VE 04.10.11.1 04.35.11.1 04.35.14.1 04.35.14.1

NOTE
X REFER TO LOGIC 04.04.03.6 FOR CARD TYPE PART NUMBERS

615142 EC 802300
802363
802592
802603A

	A	B	C	D	E	F
	2WD VE	2WD VE	DEP DAR	2WD VE	L TCZ	I VM
14	04.10.09.1 04.10.09.2 04.10.09.2 04.10.09.2	04.10.05.1 04.10.05.1 04.10.05.1 04.10.05.1	04.10.07.1 04.10.07.1 04.83.06.1 04.15.05.1	04.10.08.1 04.10.08.2 04.10.08.2 04.10.08.2	04.35.14.1 04.35.14.1	04.35.11.1 04.35.14.1 04.15.05.1 04.15.05.1
	2WD VE	L TCZ	3WD VF	I MH	3WD VF	2WD VE
15	04.10.09.2 04.10.09.2 04.10.09.2 04.10.09.2	04.10.05.1 04.10.05.1	04.10.07.1 04.10.09.1 04.10.07.1	04.10.10.1 04.10.08.2 04.10.08.1	04.35.14.1 04.35.14.1 04.35.14.1	04.35.11.1 04.35.11.1 04.35.11.1 04.35.11.1
	L TCZ	2WD VE		L TCZ	L TCZ	3WD VF
16	04.10.09.1 04.10.09.2	04.10.05.1 04.10.05.1 04.10.06.1 04.10.06.1		04.10.08.2 04.10.08.2	04.35.14.1 04.35.14.1	04.35.11.1 04.35.11.1 04.35.11.1
	2WDX DAX	L TCZ	2WD VE	3WD VF	3WD VF	L TCZ
17	04.10.09.1 04.10.08.2 04.10.09.2 04.35.01.1	04.10.06.1 04.10.06.1	04.10.07.1 04.15.05.1 04.10.07.1 04.10.07.1	04.10.08.2 04.10.08.2 04.10.12.1	04.35.14.1 04.35.15.1 04.35.15.1	04.35.11.1 04.35.11.1
	2W MX	2WD VE	2WD VE		2WD VE	L TCZ
18	04.10.10.1 04.10.10.1 04.10.10.1 04.10.10.1	04.10.06.1 04.10.06.1 04.10.06.1 04.10.06.1	04.10.07.1 04.10.07.1 04.10.07.1 04.10.07.1		04.35.15.1 04.35.15.1 04.35.15.1 04.35.15.1	04.35.12.1 04.35.12.1
	L TCZ	L TCZ	I VM	2WDX DAX	L TCZ	2WD VE
19	04.15.06.1 04.15.06.1	04.10.06.1 04.10.06.1	04.10.07.1 04.10.07.1 04.10.07.1 04.10.07.1	04.05.07.1 04.05.07.1 04.10.10.1 04.10.09.2	04.35.15.1 04.35.15.1	04.35.12.1 04.35.12.1 04.35.12.1 04.35.12.1
	3WD VF	2WD VE	2WD VE	3WD VF	L TCZ	3WD VF
20	04.15.06.1 04.15.06.1 04.15.06.1	04.10.04.1 04.10.04.1 04.10.06.1 04.10.06.1	04.40.03.1 04.10.07.1 04.40.03.1 04.10.07.1	04.10.12.1 04.35.15.1 04.10.08.3	04.35.15.1 04.35.15.1	04.35.12.1 04.35.12.1 04.35.12.1
	2WD VE	OSC VG	DP DAT	L TCZ	3WD VF	L TCZ
21	04.15.06.1 04.10.08.2 04.15.06.1 04.15.06.1	04.10.04.1	04.05.07.1 04.05.07.1	04.15.06.1 04.15.06.1	04.35.15.1 04.35.16.1 04.35.16.1	04.35.12.1 04.35.12.1
	L TCZ	TB VJ	2WD VE	L DFA	2WD VE	3WD VF
22	04.15.06.1 04.15.06.1	04.10.04.1	04.35.13.1 04.15.05.1 04.15.06.1 04.15.06.1	04.15.06.1 04.35.13.1	04.35.16.1 04.35.16.1 04.35.16.1 04.35.16.1	04.35.12.1 04.35.13.1 04.35.13.1
	THERM RE	3WD VF	3WD VF	I VM	L TCZ	2WD VE
23	04.90.40.1	04.10.04.1 04.10.04.1 04.10.09.1	04.10.08.3 04.10.08.3 04.10.08.3	04.10.08.3 04.10.08.3 04.10.08.3 04.10.08.3	04.35.16.1 04.35.16.1	04.35.13.1 04.35.13.1 04.35.13.1 04.35.13.1
	3WDX DAW	I VM	2WD VE	2WD VE	3WD VF	L TCZ
24	04.15.06.1 04.35.01.1 04.15.06.1	04.10.04.1 04.10.04.1 04.10.04.1 04.10.04.1	04.10.08.3 04.10.08.3 04.10.08.3 04.10.08.3	04.10.03.1 04.10.10.1 04.10.03.1 04.10.03.1	04.35.16.1 04.10.11.1 04.35.16.1	04.35.13.1 04.35.13.1
		2WD VE	2W MX	L TCZ	L DFA	3WD VF
25	MAKE NO ASSIGNMENT	04.10.04.1 04.10.04.1 04.10.04.1 04.15.06.1	04.04.05.1 04.04.05.1 04.10.09.1	04.10.03.1 04.10.03.1	04.35.16.1 04.35.16.1	04.35.13.1 04.35.13.1 04.35.13.1
	DCM AHS	3W CD	3W CD	2WD VE	I VM	L TCZ
26	04.15.06.1 04.15.06.1	04.10.08.2 04.10.10.1 04.10.09.1	04.04.05.1 04.04.05.1 04.15.06.1	04.10.03.1 04.10.11.1 04.10.03.1 04.10.03.1	04.10.03.1 04.10.03.1 04.15.05.1 04.15.05.1	04.35.13.1 04.35.13.1
	A	B	C	D	E	F

CARD PART NUMBERS

TYPE	PART NO
DAR	370082
DAW	370083
DAX	370084
ACY	370169
TBD	370171
DAT	370172
DFA	370224
YAR	370321
TCZ	370335
AHS	370336
AHT	370337
CD	371029
CEYB	371032
FP	371453
MH	371487
MX	371661
NN	371678
RE	371699
PF	371750
VJ	371867
VG	371868
VE	371869
VF	371870
VM	371871
WJ	371881
AFR	371943
AFB	371948
DED	371987
DEE	371988

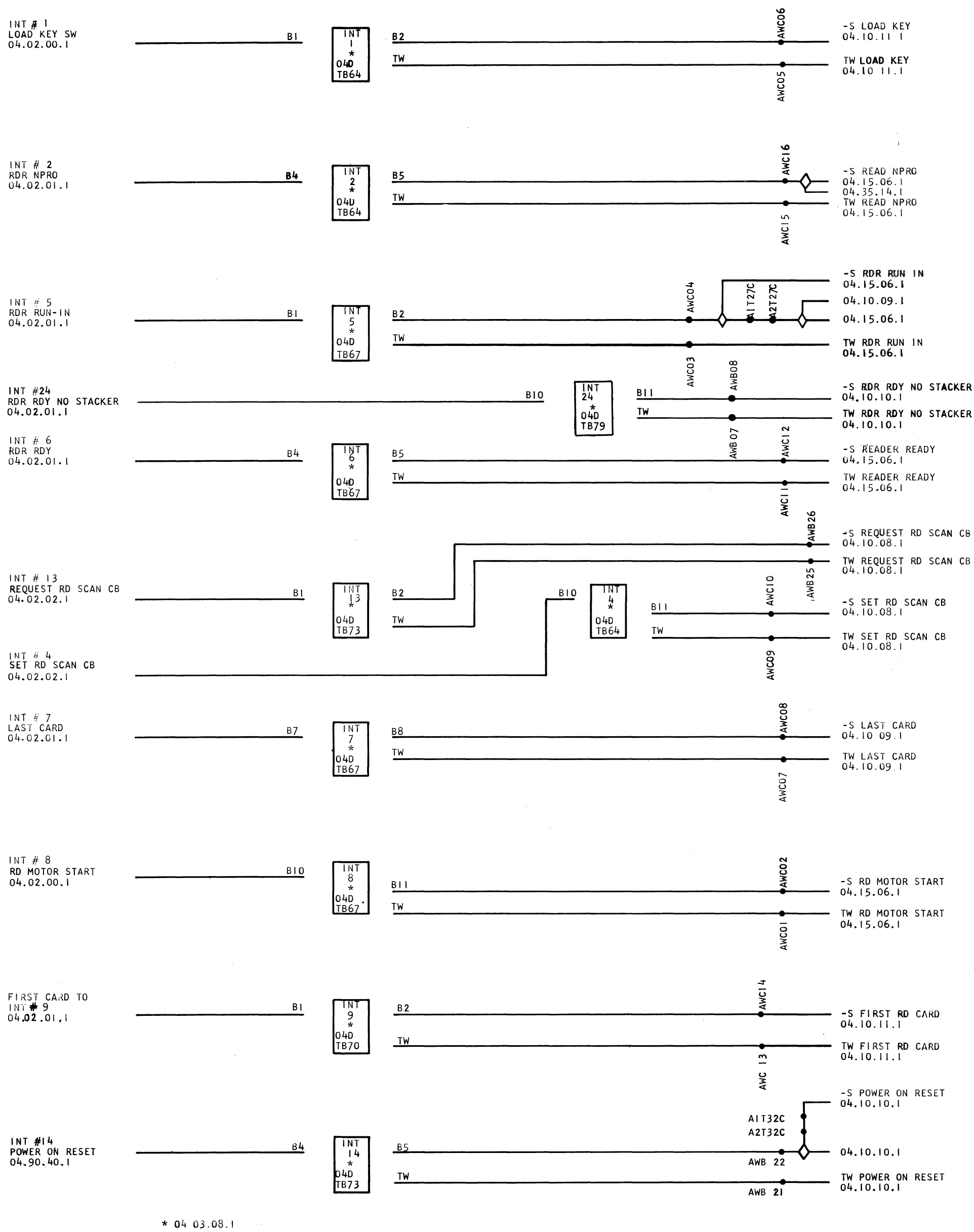
INT # 1
LOAD KEY SW
04.02.00.1
B1
INT 1 * 04D TB64
B2
TW
AWC06
AWC05
-S LOAD KEY
04.10.11.1
TW LOAD KEY
04.10.11.1
INT # 2
RDR NPRO
04.02.01.1
B4
INT 2 * 04D TB64
B5
TW
AWC16
AWC15
-S READ NPRO
04.15.06.1
04.35.14.1
TW READ NPRO
04.15.06.1
INT # 5
RDR RUN-IN
04.02.01.1
B1
INT 5 * 04D TB67
B2
TW
AWC04
AWC03
A1T27C
A2T27C
-S RDR RUN IN
04.15.06.1
04.10.09.1
04.15.06.1
TW RDR RUN IN
04.15.06.1
INT #24
RDR RDY NO STACKER
04.02.01.1
B10
INT 24 * 04D TB79
B11
TW
AWB08
AWB07
-S RDR RDY NO STACKER
04.10.10.1
TW RDR RDY NO STACKER
04.10.10.1
INT # 6
RDR RDY
04.02.01.1
B4
INT 6 * 04D TB67
B5
TW
AWC12
AWC11
-S READER READY
04.15.06.1
TW READER READY
04.15.06.1
INT # 13
REQUEST RD SCAN CB
04.02.02.1
B1
INT 13 * 04D TB73
B2
TW
AWB26
AWB25
-S REQUEST RD SCAN CB
04.10.08.1
TW REQUEST RD SCAN CB
04.10.08.1
INT # 4
SET RD SCAN CB
04.02.02.1
B10
INT 4 * 04D TB64
B11
TW
AWC10
AWC09
-S SET RD SCAN CB
04.10.08.1
TW SET RD SCAN CB
04.10.08.1
INT # 7
LAST CARD
04.02.01.1
B7
INT 7 * 04D TB67
B8
TW
AWC08
AWC07
-S LAST CARD
04.10.09.1
TW LAST CARD
04.10.09.1
INT # 8
RD MOTOR START
04.02.00.1
B10
INT 8 * 04D TB67
B11
TW
AWC02
AWC01
-S RD MOTOR START
04.15.06.1
TW RD MOTOR START
04.15.06.1
FIRST CARD TO
INT # 9
04.02.01.1
B1
INT 9 * 04D TB70
B2
TW
AWC14
AWC 13
-S FIRST RD CARD
04.10.11.1
TW FIRST RD CARD
04.10.11.1
INT #14
POWER ON RESET
04.90.40.1
B4
INT 14 * 04D TB73
B5
TW
A1T32C
A2T32C
AWB 22
AWB 21
-S POWER ON RESET
04.10.10.1
04.10.10.1
TW POWER ON RESET
04.10.10.1

* 04 03.08.1

Integrators located on 04.03.08.1

REQUEST PCH SCAN CB INT # 10 04.02.05.1	B4	INT 10 * 04D TB70	B5	AWC24	-S REQUEST PCH SCAN CB 04.10.08.2
			TW	AWC23	TW REQUEST PCH SCAN CB 04.10.08.2
INT # 23 PCH RDY NO STACKER 04.02.04.1	B7	INT 23 * 04D TB79	B8	AWB03	-S PCH RDY NO STACKER 04.10.10.1
			TW	AWB04	TW PCH RDY NO STACKER 04.10.10.1
INT # 11 PUNCH RDY 04.02.04.1	B7	INT 11 * 04D TB70	B8	AWC22	-S $\overline{\text{PUNCH}}$ $\overline{\text{READY}}$ 04.15.06.1 +S Punch ready
			TW	AWC21	TW PUNCH READY 04.15.06.1
INT # 15 PCH MOTOR START 04.02.03.1	B7	INT 15 * 04D TB73	B8	AWB32	-S PCH MOTOR START 04.15.06.1
			TW	AWB31	TW PCH MOTOR START 04.15.06.1
INT # 12 PCH RUN IN 04.02.04.1	B10	INT 12 * 04D TB70	B11	AWC20	-S PUNCH RUN IN 04.15.06.1 / 04.35.11.1
			TW	AWC19	TW PUNCH RUN IN 04.15.06.1
INT # 22 PCH DIE CL 04.02.03.1	B4	INT 22 * TB79	B5	AWB 2	+S PCH DIE CL 04.10.11.1
			TW	AWB 1	TW PCH DIE CL 04.10.11.1
INT # 3 PCH NPRO 04.02.04.1	B7	INT 3 * 04D TB64	B8	AWC18	-S PUNCH NPRO 04.15.06.1
			TW	AWC17	TW PUNCH NPRO 04.15.06.1
INT # 17 SET PCH SCAN CB 04.02.05.1	B1	INT 17 * 04D TB76	B2	AWB 28	-S SET PCH SCAN CB 04.10.08.2
			TW	AWB 27	TW SET PCH SCAN CB 04.10.08.2
RESET PCH CHK INT # 20 04.02.04.1	B10	INT 20 * 04D TB76	B11	AWB18	-S RESET PCH CHK 04.10.10.1
			TW	AWB17	TW RESET PCH CHK 04.10.10.1
INT # 18 PCH SCAN GATE 04.02.05.1	B4	INT 18 * 04D TB76	B5	AWB24	-S PCH SCAN GATE 04.10.08.2
			TW	AWB23	TW PCH SCAN GATE 04.10.08.2
NOT CHECK RESET INT # 21 04.02.04.1	B1	INT 21 * 04D TB79	B2	AWB16	-S NOT CHK RESET 04.10.10.1
			TW	AWB15	TW NOT CHK RESET 04.10.10.1
INT # 19 PCH BR CL DELAY 04.02.05.1	B7	INT 19 * 04D TB76	B8	AWB20	+S PCH BR CL DELAY 04.10.10.1
			TW	AWB19	TW PCH BR CL DELAY 04.10.10.1

* 04.03.08.1

615145 EC 802300
802455
802592
802603A
802603G

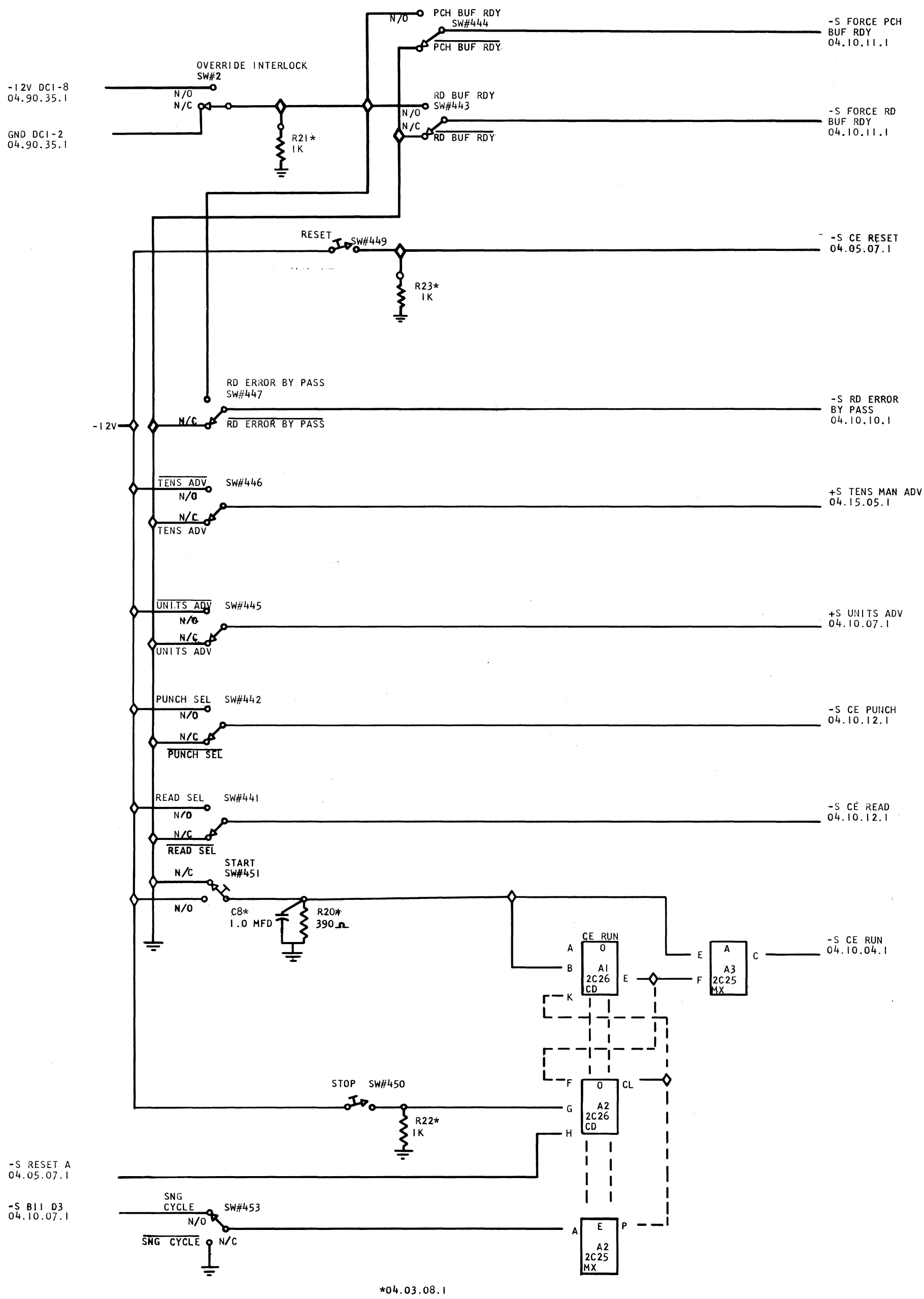
PCH BUF RDY
SW#444
N/O
PCH BUF RDY
-S FORCE PCH BUF RDY 04.10.11.1
OVERRIDE INTERLOCK
SW#2
-12V DC1-8 04.90.35.1
N/O
N/C
GND DC1-2 04.90.35.1
R21* 1K
RD BUF RDY
SW#443
N/O
N/C
RD BUF RDY
-S FORCE RD BUF RDY 04.10.11.1
RESET
SW#449
-S CE RESET 04.05.07.1
R23* 1K
RD ERROR BY PASS
SW#447
-S RD ERROR BY PASS 04.10.10.1
-12V
N/C
RD ERROR BY PASS
TENS ADV
SW#446
N/O
N/C
TENS ADV
+S TENS MAN ADV 04.15.05.1
UNITS ADV
SW#445
N/O
N/C
UNITS ADV
+S UNITS ADV 04.10.07.1
PUNCH SEL
SW#442
N/O
N/C
PUNCH SEL
-S CE PUNCH 04.10.12.1
READ SEL
SW#441
N/O
N/C
READ SEL
-S CE READ 04.10.12.1
START
SW#451
N/C
N/O
C8* 1.0 MFD
R20* 390Ω
CE RUN
A
B
K
0
A1
2C26
CD
E
F
A
A3
2C25
MX
C
-S CE RUN 04.10.04.1
STOP
SW#450
R22* 1K
F
G
H
0
A2
2C26
CD
CL
-S RESET A 04.05.07.1
-S B11 D3 04.10.07.1
SNG CYCLE
SW#453
N/O
SNG CYCLE
N/C
A
E
A2
2C25
MX
P

*04.03.08.1

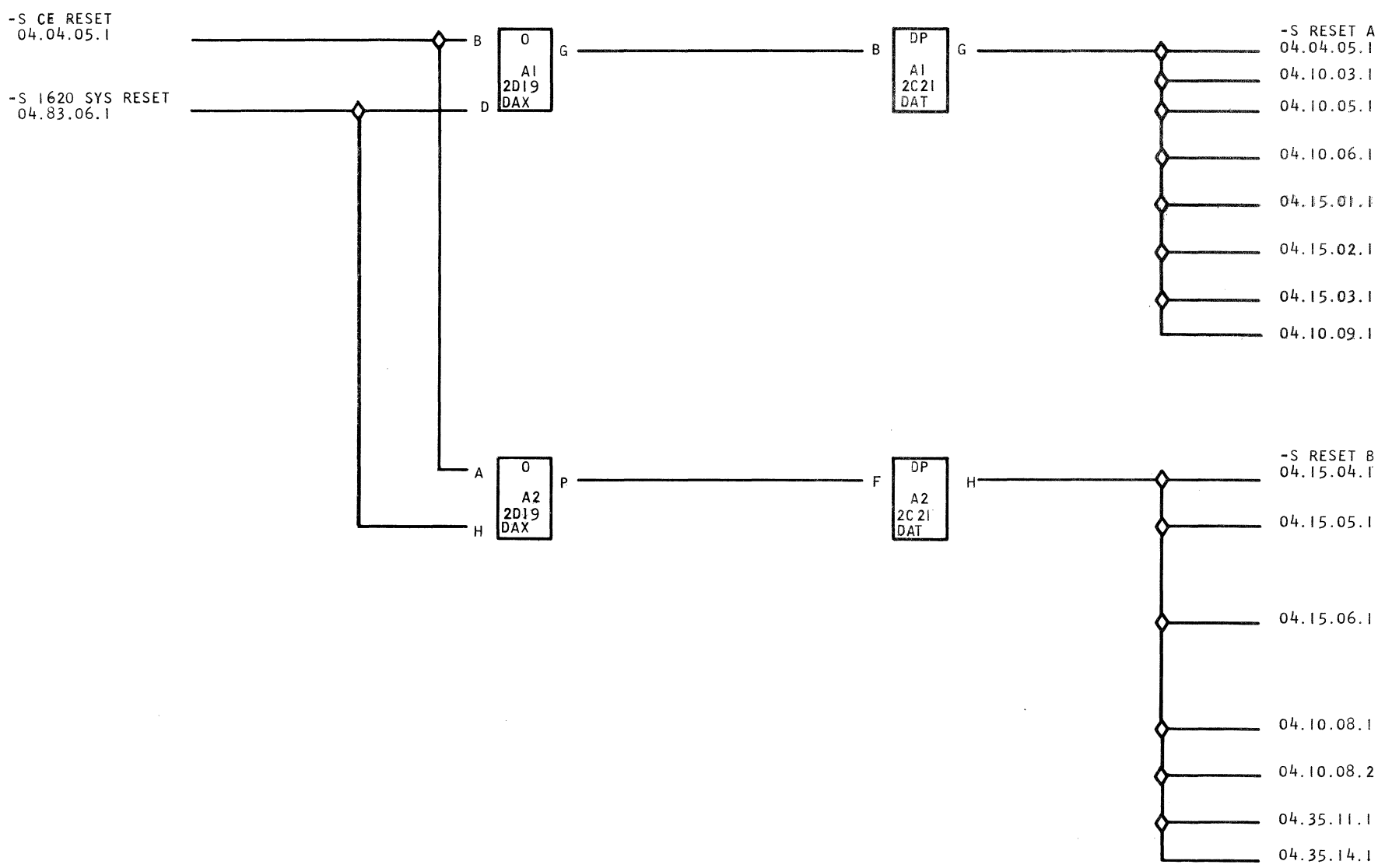
-S CE RESET
04.04.05.1
-S 1620 SYS RESET
04.83.06.1
B
D
0
A1
2D19
DAX
G
B
DP
A1
2C21
DAT
G
-S RESET A
04.04.05.1
04.10.03.1
04.10.05.1
04.10.06.1
04.15.01.1
04.15.02.1
04.15.03.1
04.10.09.1
A
H
0
A2
2D19
DAX
P
F
DP
A2
2C21
DAT
H
-S RESET B
04.15.04.1
04.15.05.1
04.15.06.1
04.10.08.1
04.10.08.2
04.35.11.1
04.35.14.1

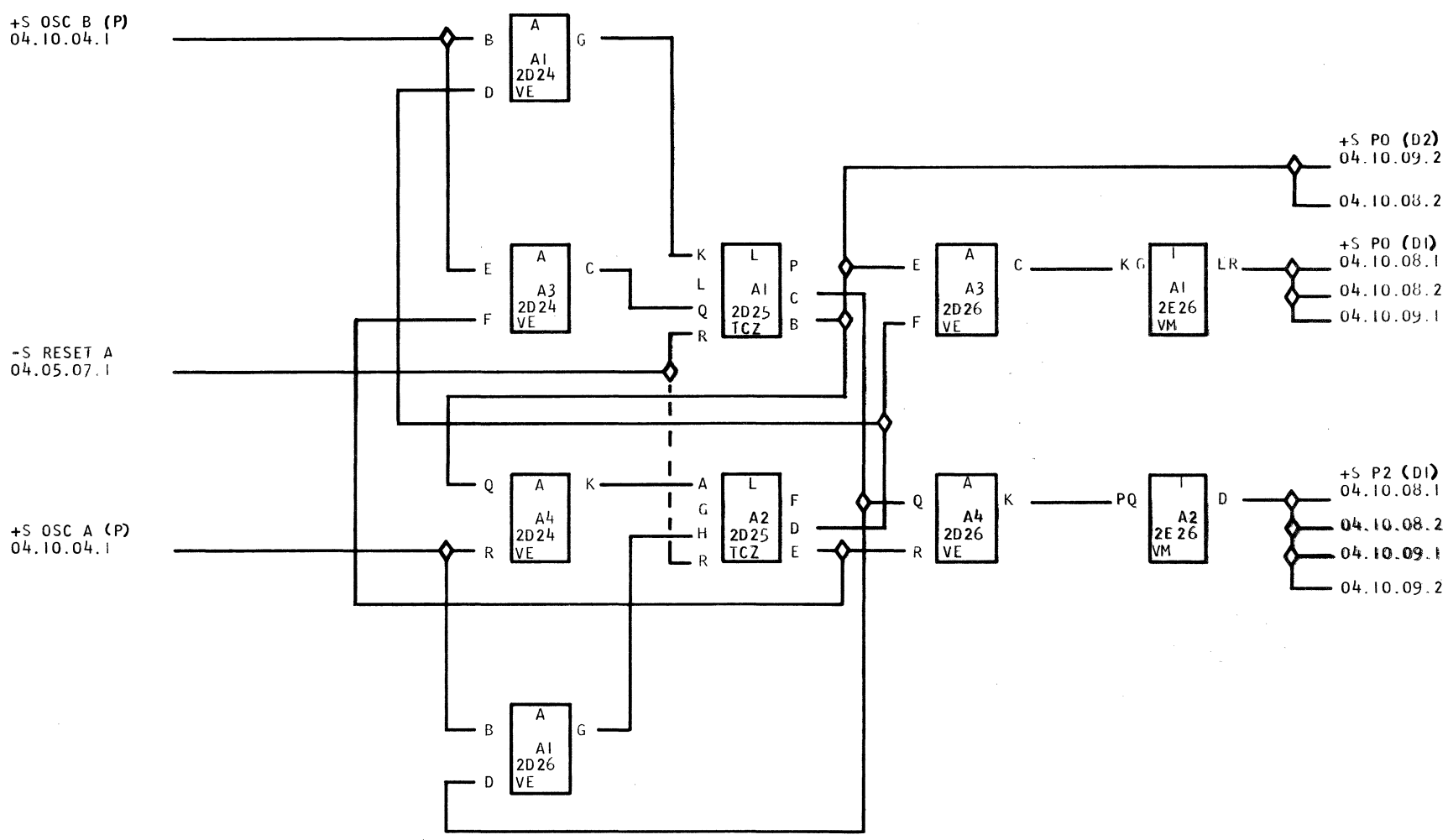
+S OSC B (P)
04.10.04.1
-S RESET A
04.05.07.1
+S OSC A (P)
04.10.04.1
A
A1
2D24
VE
A
A3
2D24
VE
A
A4
2D24
VE
L
A1
2D25
TCZ
L
A2
2D25
TCZ
A
A1
2D26
VE
A
A3
2D26
VE
A
A4
2D26
VE
I
A1
2E26
VM
I
A2
2E26
VM
+S PO (D2)
04.10.09.2
04.10.08.2
+S PO (DI)
04.10.08.1
04.10.08.2
04.10.09.1
+S P2 (DI)
04.10.08.1
04.10.08.2
04.10.09.1
04.10.09.2

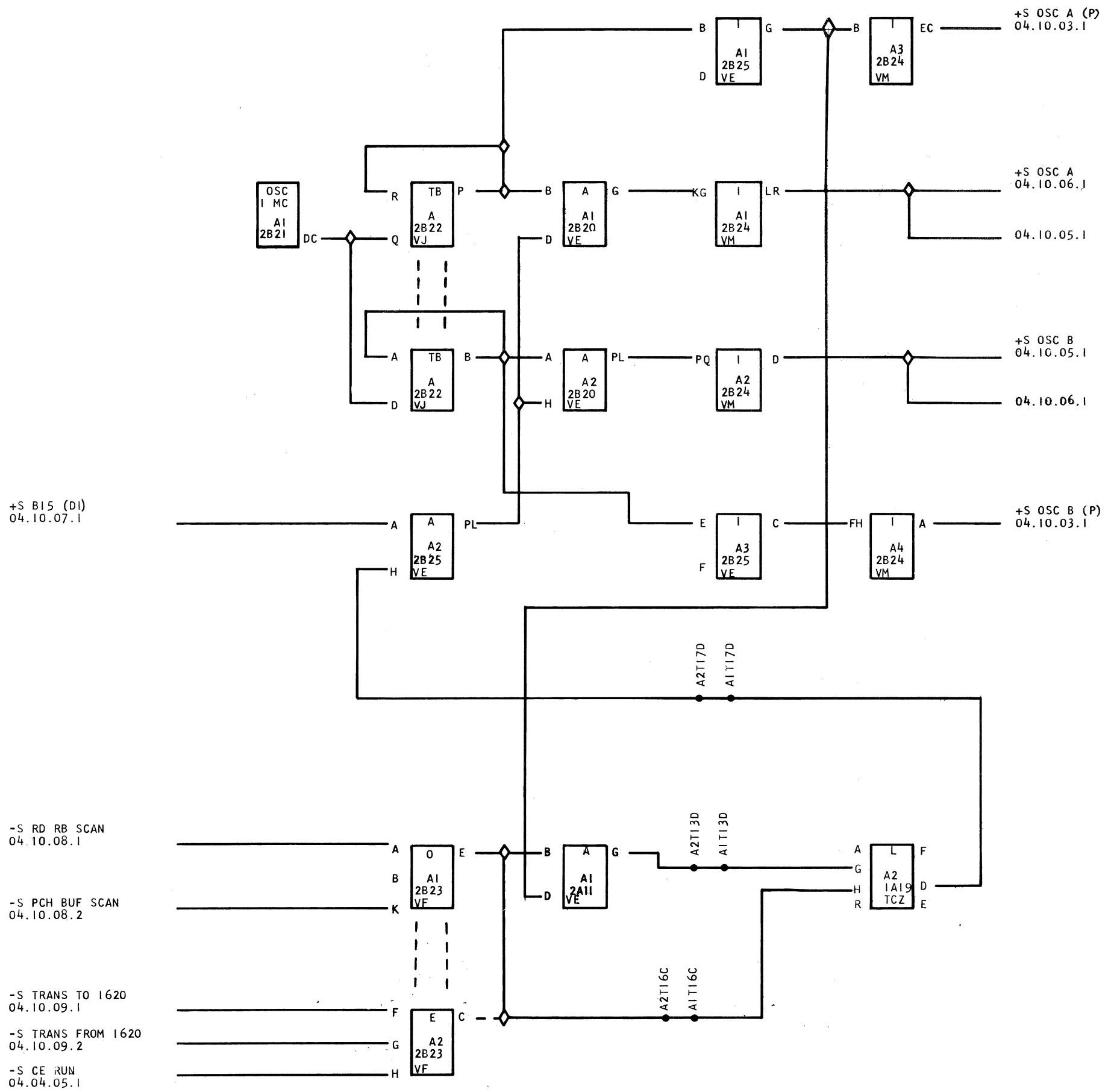
+S OSC A (P)
04.10.03.1
+S OSC A
04.10.06.1
04.10.05.1
+S OSC B
04.10.05.1
04.10.06.1
+S OSC B (P)
04.10.03.1
+S B15 (DI)
04.10.07.1
-S RD RB SCAN
04.10.08.1
-S PCH BUF SCAN
04.10.08.2
-S TRANS TO 1620
04.10.09.1
-S TRANS FROM 1620
04.10.09.2
-S CE RUN
04.04.05.1
OSC I MC A1 2B21
TB A 2B22 VJ
A A1 2B20 VE
I A1 2B24 VM
I A1 2B25 VE
I A3 2B24 VM
A A2 2B20 VE
I A2 2B24 VM
A A2 2B25 VE
I A3 2B25 VE
I A4 2B24 VM
O A1 2B23 VF
A A1 2A11 VE
L A2 1A19 TCZ
E A2 2B23 VF
A2T17D
A1T17D
A2T13D
A1T13D
A2T16C
A1T16C

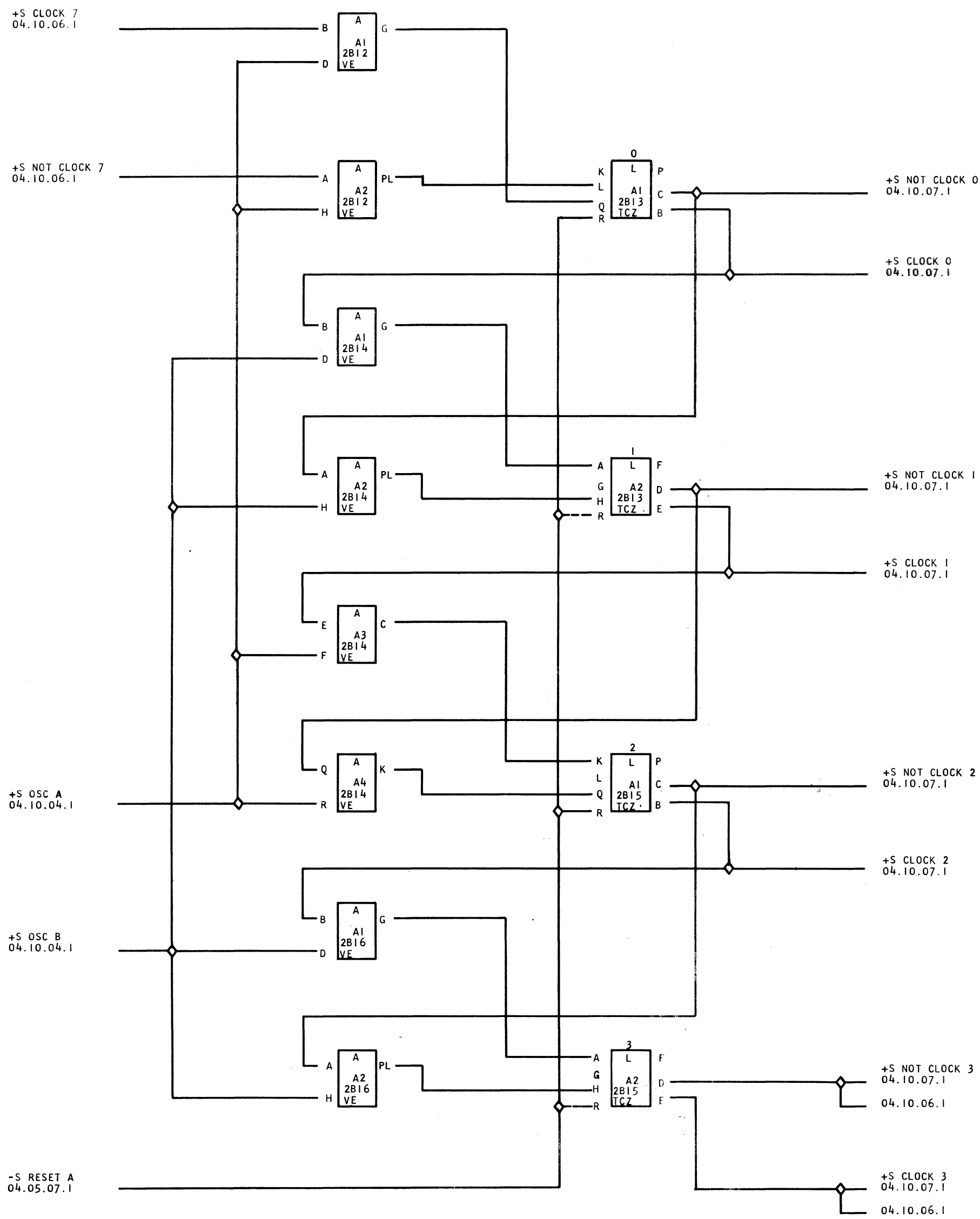
+S CLOCK 7
04.10.06.1
+S NOT CLOCK 7
04.10.06.1
+S OSC A
04.10.04.1
+S OSC B
04.10.04.1
-S RESET A
04.05.07.1
A A1 2B12 VE
A A2 2B12 VE
A A1 2B14 VE
A A2 2B14 VE
A A3 2B14 VE
A A4 2B14 VE
A A1 2B16 VE
A A2 2B16 VE
0 L A1 2B13 TCZ
1 L A2 2B13 TCZ
2 L A1 2B15 TCZ
3 L A2 2B15 TCZ
+S NOT CLOCK 0
04.10.07.1
+S CLOCK 0
04.10.07.1
+S NOT CLOCK 1
04.10.07.1
+S CLOCK 1
04.10.07.1
+S NOT CLOCK 2
04.10.07.1
+S CLOCK 2
04.10.07.1
+S NOT CLOCK 3
04.10.07.1
04.10.06.1
+S CLOCK 3
04.10.07.1
04.10.06.1

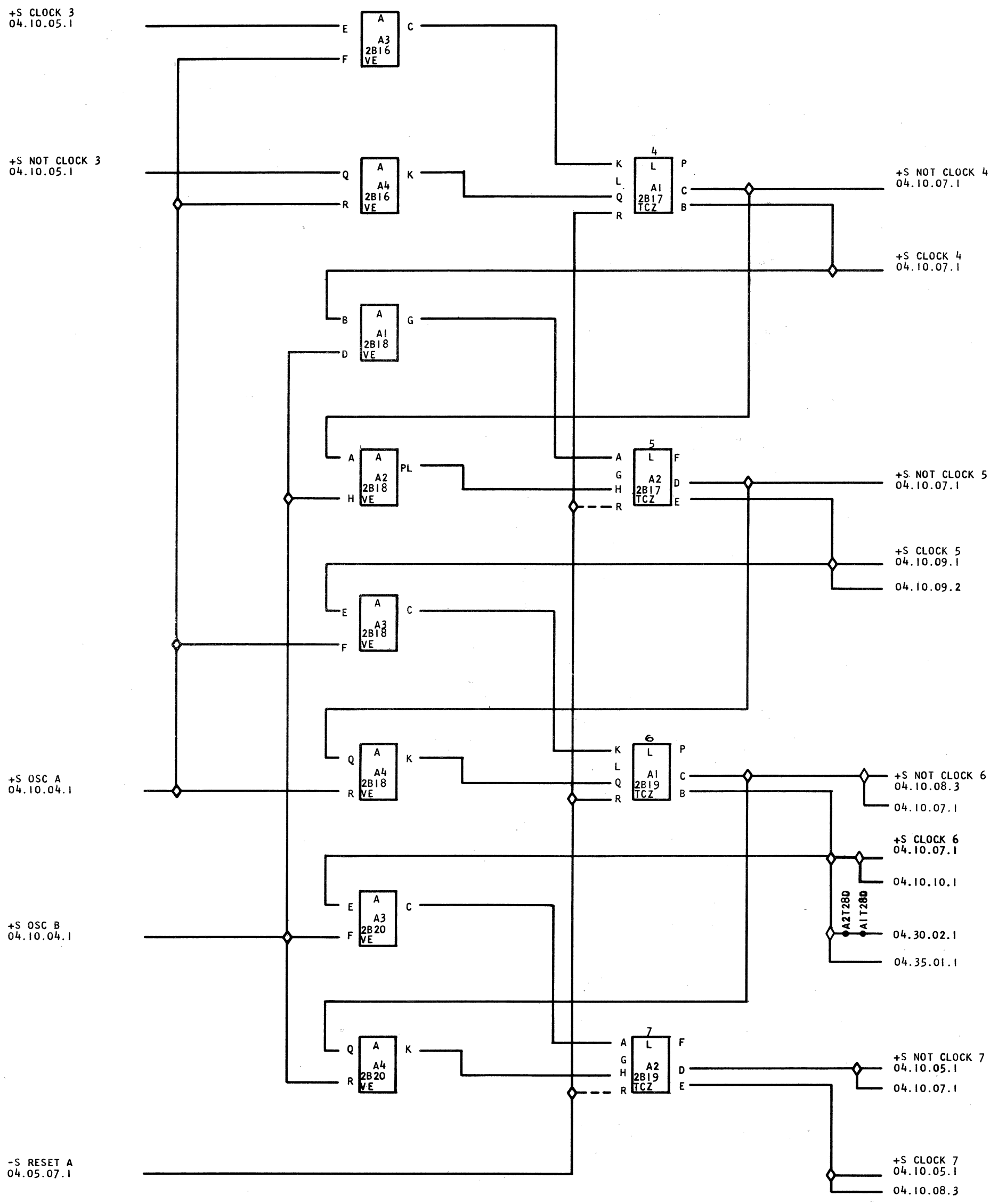

615151 EC 802300
802592
802458 A

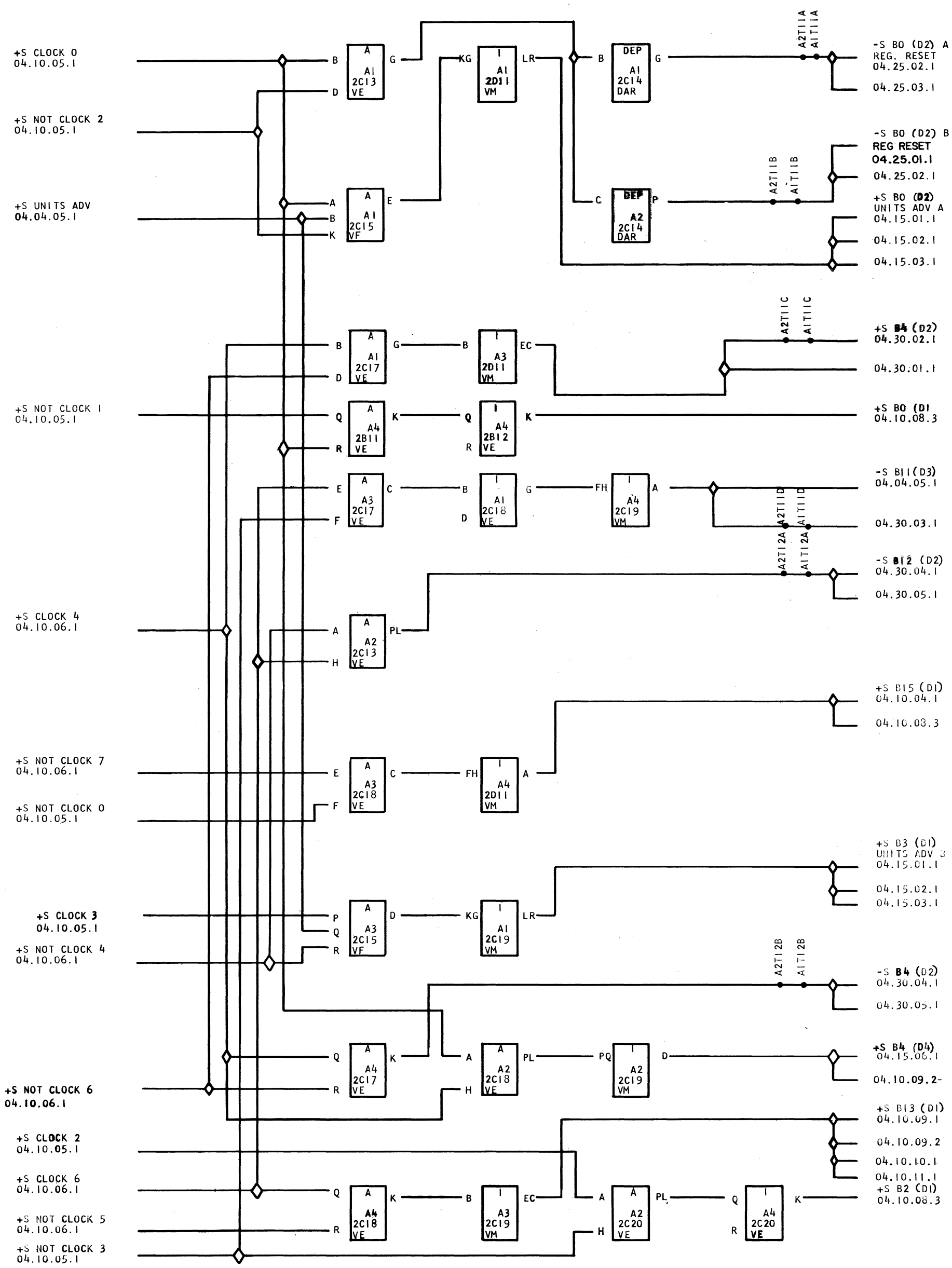

615152 EC 802300
802363
802458A
802603A

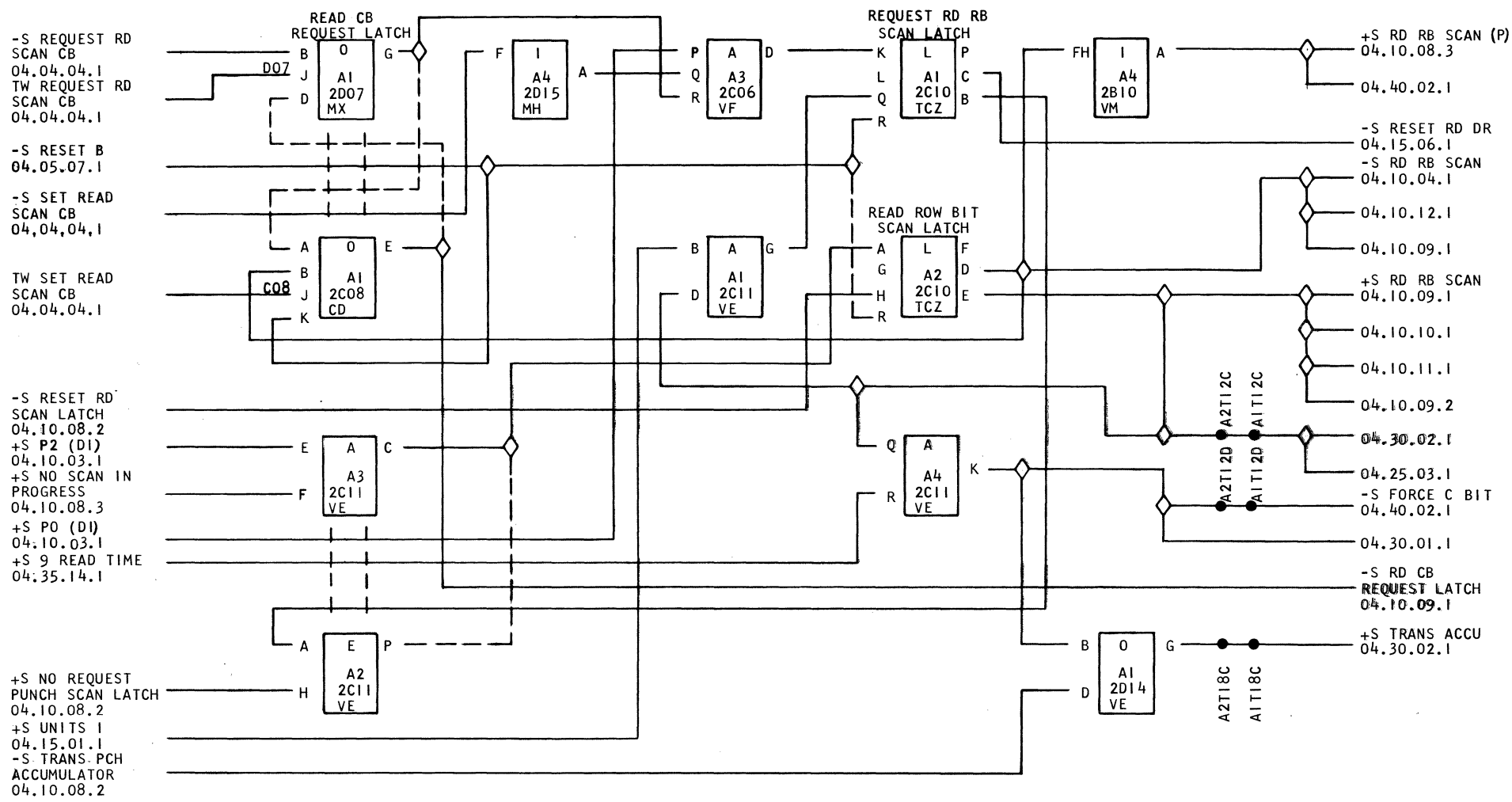
READ CB REQUEST LATCH
0 A1 2D07 MX
I A4 2D15 MH
A A3 2C06 VF
REQUEST RD RB SCAN LATCH
L A1 2C10 TCZ
I A4 2B10 VM
READ ROW BIT SCAN LATCH
A A1 2C11 VE
L A2 2C10 TCZ
0 A1 2C08 CD
A A3 2C11 VE
A A4 2C11 VE
E A2 2C11 VE
0 A1 2D14 VE
-S REQUEST RD SCAN CB 04.04.04.1
TW REQUEST RD SCAN CB 04.04.04.1
-S RESET B 04.05.07.1
-S SET READ SCAN CB 04.04.04.1
TW SET READ SCAN CB 04.04.04.1
-S RESET RD SCAN LATCH 04.10.08.2
+S P2 (DI) 04.10.03.1
+S NO SCAN IN PROGRESS 04.10.08.3
+S PO (DI) 04.10.03.1
+S 9 READ TIME 04.35.14.1
+S NO REQUEST PUNCH SCAN LATCH 04.10.08.2
+S UNITS 1 04.15.01.1
-S TRANS PCH ACCUMULATOR 04.10.08.2
+S RD RB SCAN (P) 04.10.08.3
04.40.02.1
-S RESET RD DR 04.15.06.1
-S RD RB SCAN 04.10.04.1
04.10.12.1
04.10.09.1
+S RD RB SCAN 04.10.09.1
04.10.10.1
04.10.11.1
04.10.09.2
04.30.02.1
04.25.03.1
-S FORCE C BIT 04.40.02.1
04.30.01.1
-S RD CB REQUEST LATCH 04.10.09.1
+S TRANS ACCU 04.30.02.1
A2T12C
A1T12C
A2T12D
A1T12D
A2T18C
A1T18C

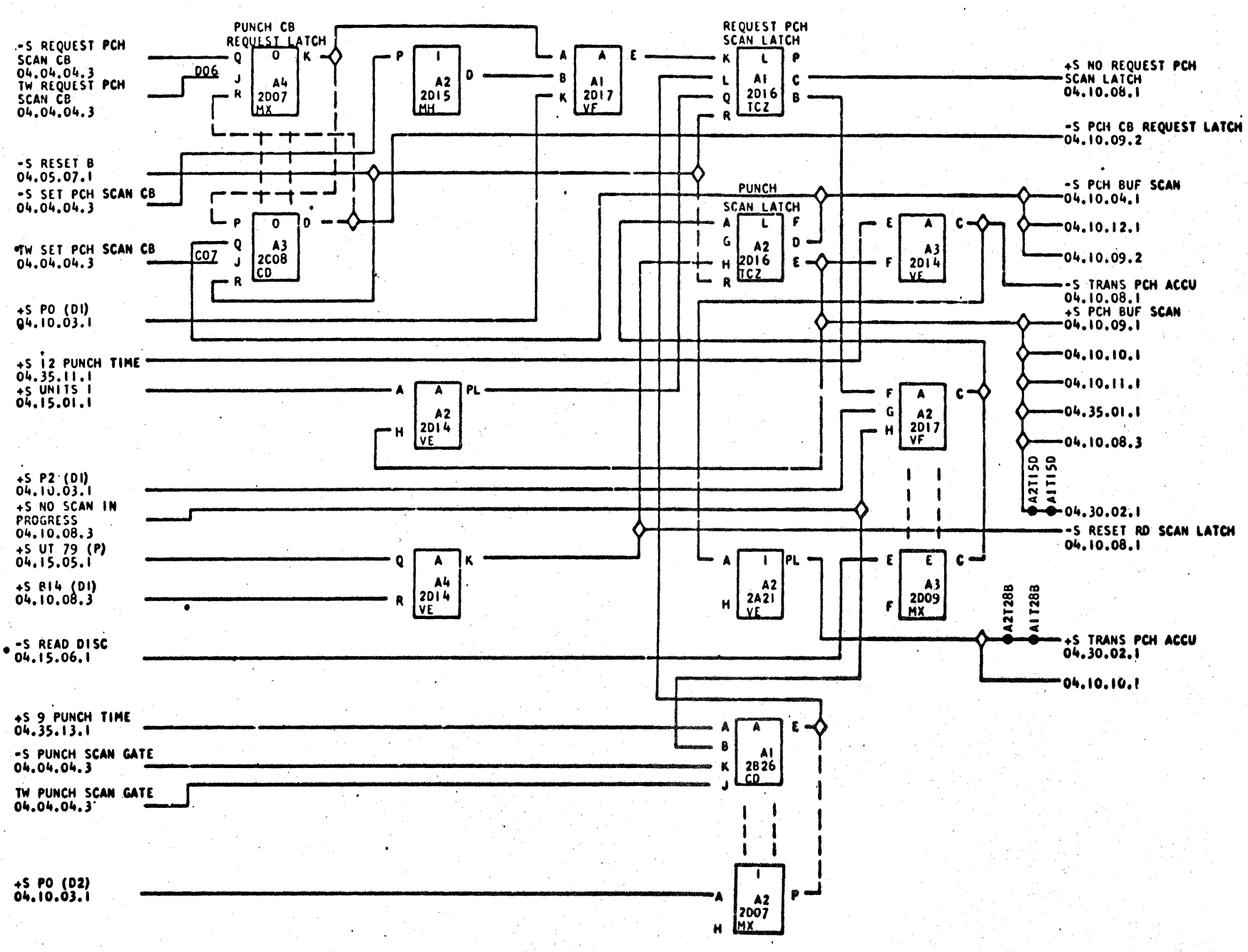
PUNCH CB REQUEST LATCH
A4 2D07 MX
A2 2D15 MH
A1 2D17 VF
REQUEST PCH SCAN LATCH
A1 2D16 TCZ
-S REQUEST PCH SCAN CB 04.04.04.3
TW REQUEST PCH SCAN CB 04.04.04.3
D06
-S RESET B 04.05.07.1
-S SET PCH SCAN CB 04.04.04.3
TW SET PCH SCAN CB 04.04.04.3
C07
A3 2C08 CD
+S PO (D1) 04.10.03.1
+S 12 PUNCH TIME 04.35.11.1
+S UNITS 1 04.15.01.1
A2 2D14 VE
+S P2 (D1) 04.10.03.1
+S NO SCAN IN PROGRESS 04.10.08.3
+S UT 79 (P) 04.15.05.1
+S B14 (D1) 04.10.08.3
A4 2D14 VE
-S READ DISC 04.15.06.1
+S 9 PUNCH TIME 04.35.13.1
-S PUNCH SCAN GATE 04.04.04.3
TW PUNCH SCAN GATE 04.04.04.3
A1 2B26 CD
A2 2D07 MX
PUNCH SCAN LATCH
A2 2D16 TCZ
A3 2D14 VE
A2 2D17 VF
A2 2A21 VE
A3 2D09 MX
+S NO REQUEST PCH SCAN LATCH 04.10.08.1
-S PCH CB REQUEST LATCH 04.10.09.2
-S PCH BUF SCAN 04.10.04.1
04.10.12.1
04.10.09.2
-S TRANS PCH ACCU 04.10.08.1
+S PCH BUF SCAN 04.10.09.1
04.10.10.1
04.10.11.1
04.35.01.1
04.10.08.3
A2T15D
A1T15D
04.30.02.1
-S RESET RD SCAN LATCH 04.10.08.1
A2T28B
A1T28B
+S TRANS PCH ACCU 04.30.02.1
04.10.10.1

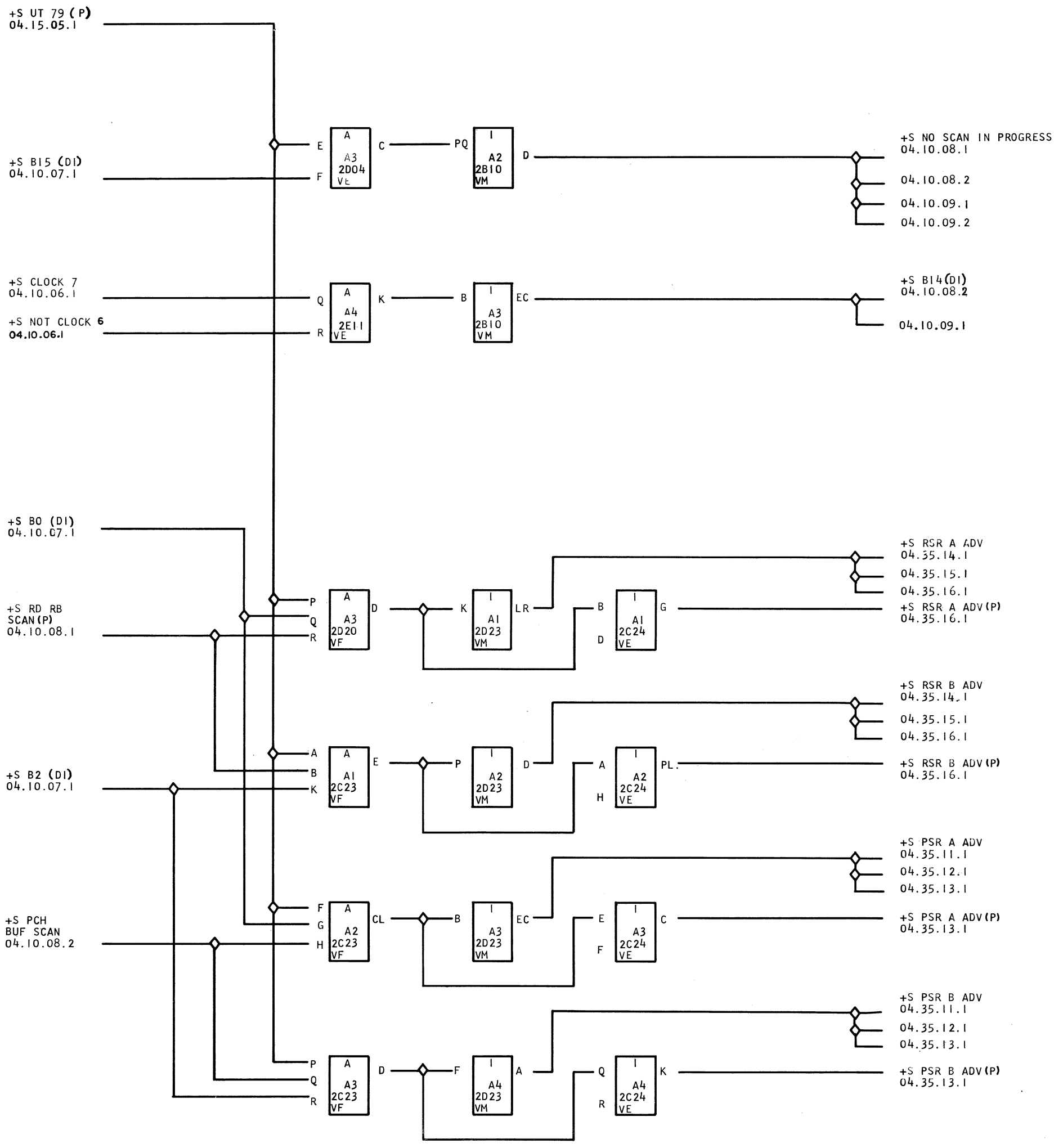
+S UT 79 (P)
04.15.05.1
+S B15 (DI)
04.10.07.1
+S CLOCK 7
04.10.06.1
+S NOT CLOCK 6
04.10.06.1
+S B0 (DI)
04.10.07.1
+S RD RB
SCAN (P)
04.10.08.1
+S B2 (DI)
04.10.07.1
+S PCH
BUF SCAN
04.10.08.2
A A3 2D04 VE
A A4 2E11 VE
A A3 2D20 VF
A A1 2C23 VF
A A2 2C23 VF
A A3 2C23 VF
I A2 2B10 VM
I A3 2B10 VM
I A1 2D23 VM
I A1 2C24 VE
I A2 2D23 VM
I A2 2C24 VE
I A3 2D23 VM
I A3 2C24 VE
I A4 2D23 VM
I A4 2C24 VE
+S NO SCAN IN PROGRESS
04.10.08.1
04.10.08.2
04.10.09.1
04.10.09.2
+S B14 (DI)
04.10.08.2
04.10.09.1
+S RSR A ADV
04.35.14.1
04.35.15.1
04.35.16.1
+S RSR A ADV (P)
04.35.16.1
+S RSR B ADV
04.35.14.1
04.35.15.1
04.35.16.1
+S RSR B ADV (P)
04.35.16.1
+S PSR A ADV
04.35.11.1
04.35.12.1
04.35.13.1
+S PSR A ADV (P)
04.35.13.1
+S PSR B ADV
04.35.11.1
04.35.12.1
04.35.13.1
+S PSR B ADV (P)
04.35.13.1

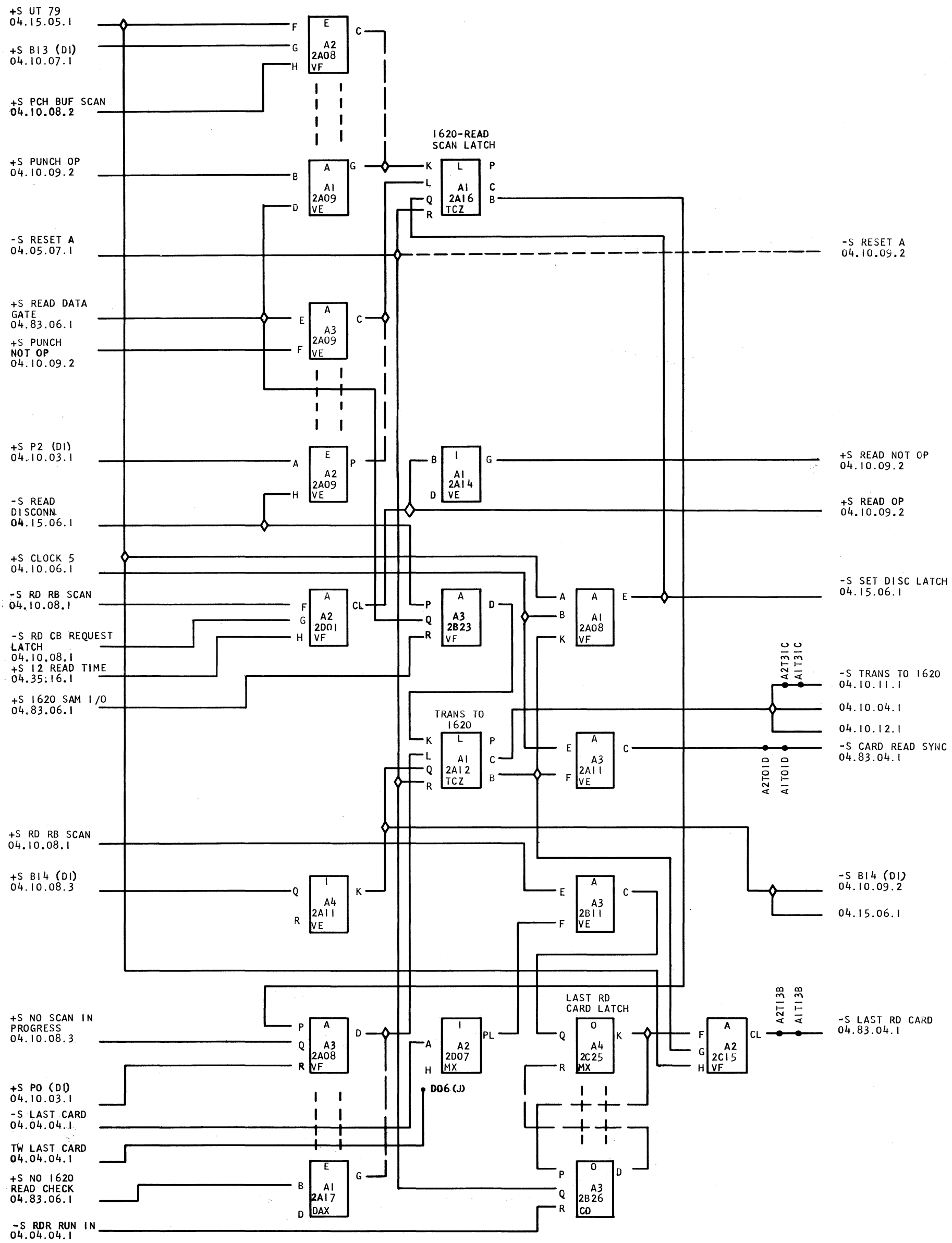

615156 EC 802300
802363
802603A

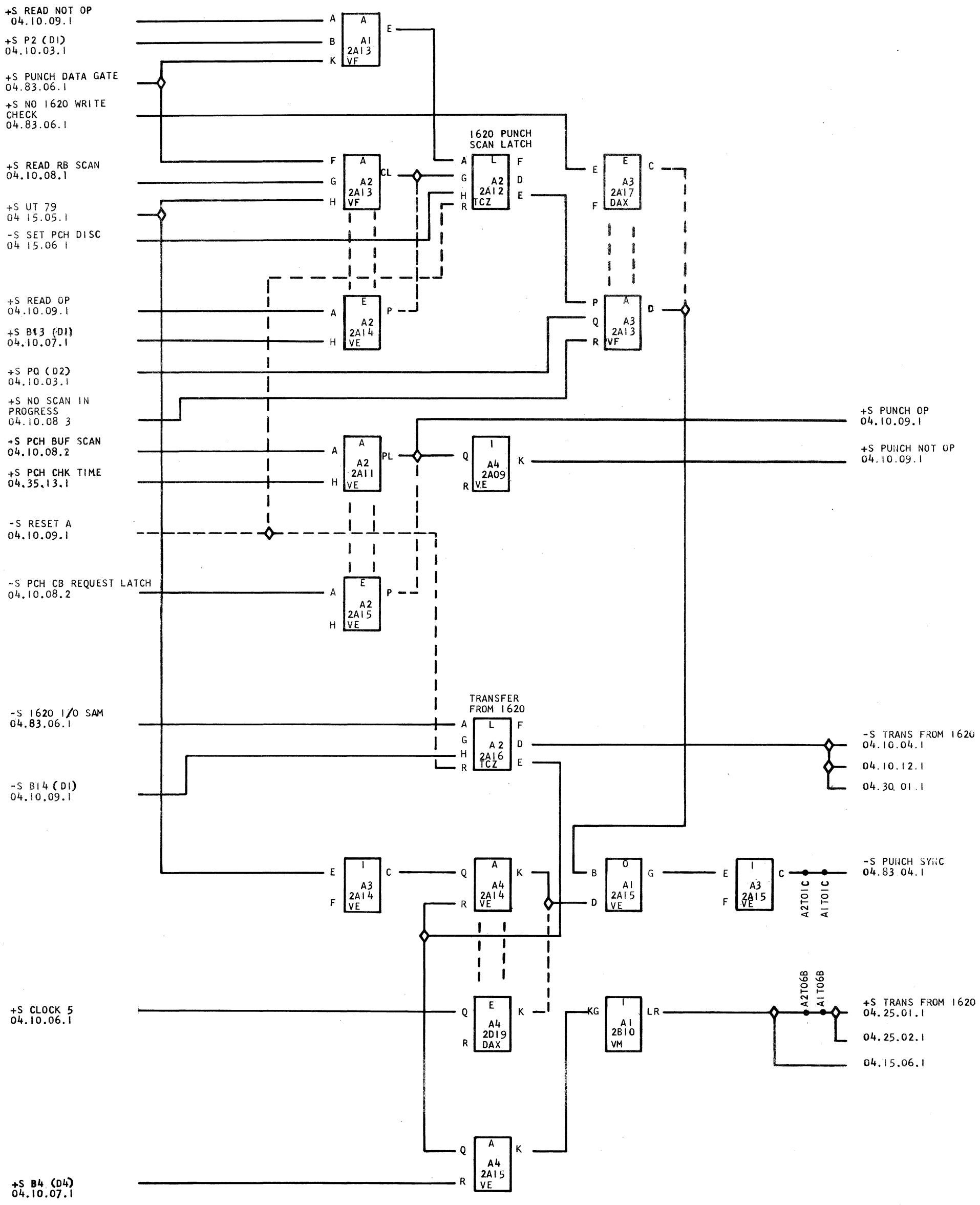

615157 EC 802300
802603A

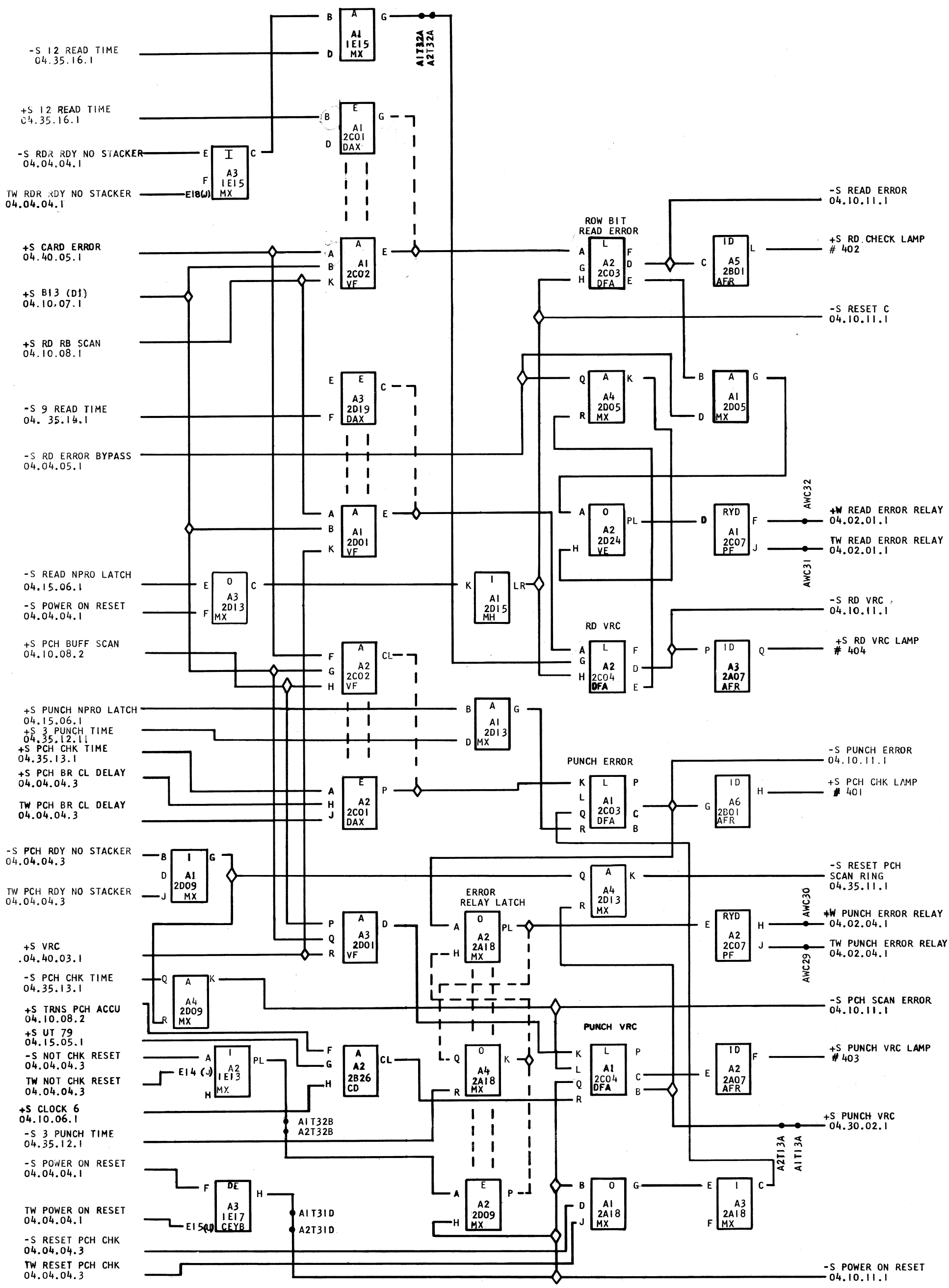

615158 EC 802300
802363
802455
802592
802603A

605829

DISCONTINUED

READY LATCHES 1622 04.10.11.1

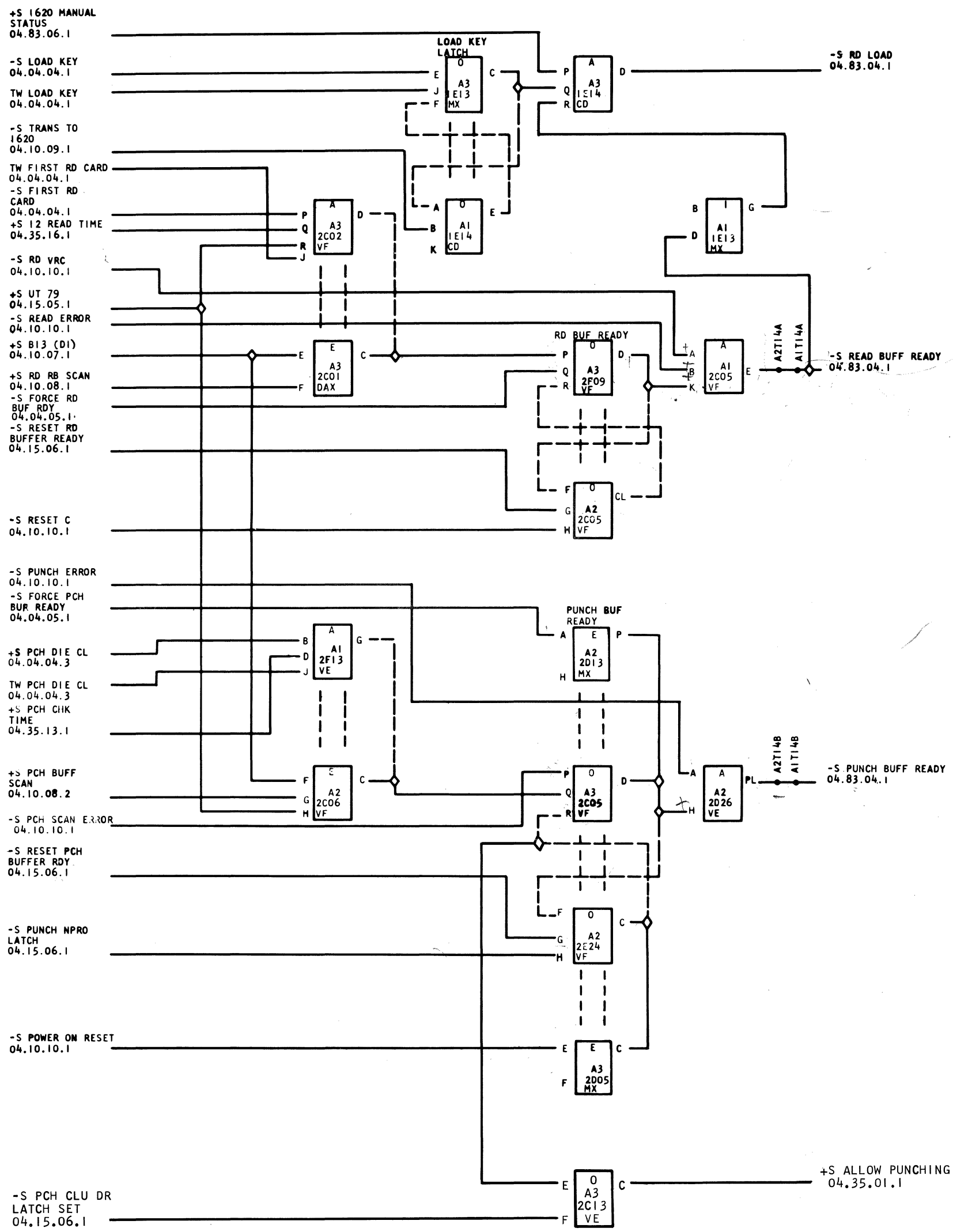

INTERNATIONAL BUSINESS MACHINES CORP.					DATE	CHANGE NO.	DATE	CHANGE NO.	NOTE	DEVELOPMENT NO.
NAME	PREVENT THE LOSS OF PUNCH DATA				12-7-62	802638F			X PRINT TO ENG. SPEC. NO. 894947	605829
DESIGN	JBE	12/7/62	MODEL	1622						
DETAIL										
CHECK	JCS	12-7-62	DRAW							
APPRO	JCS	12-7-62	CHECK							

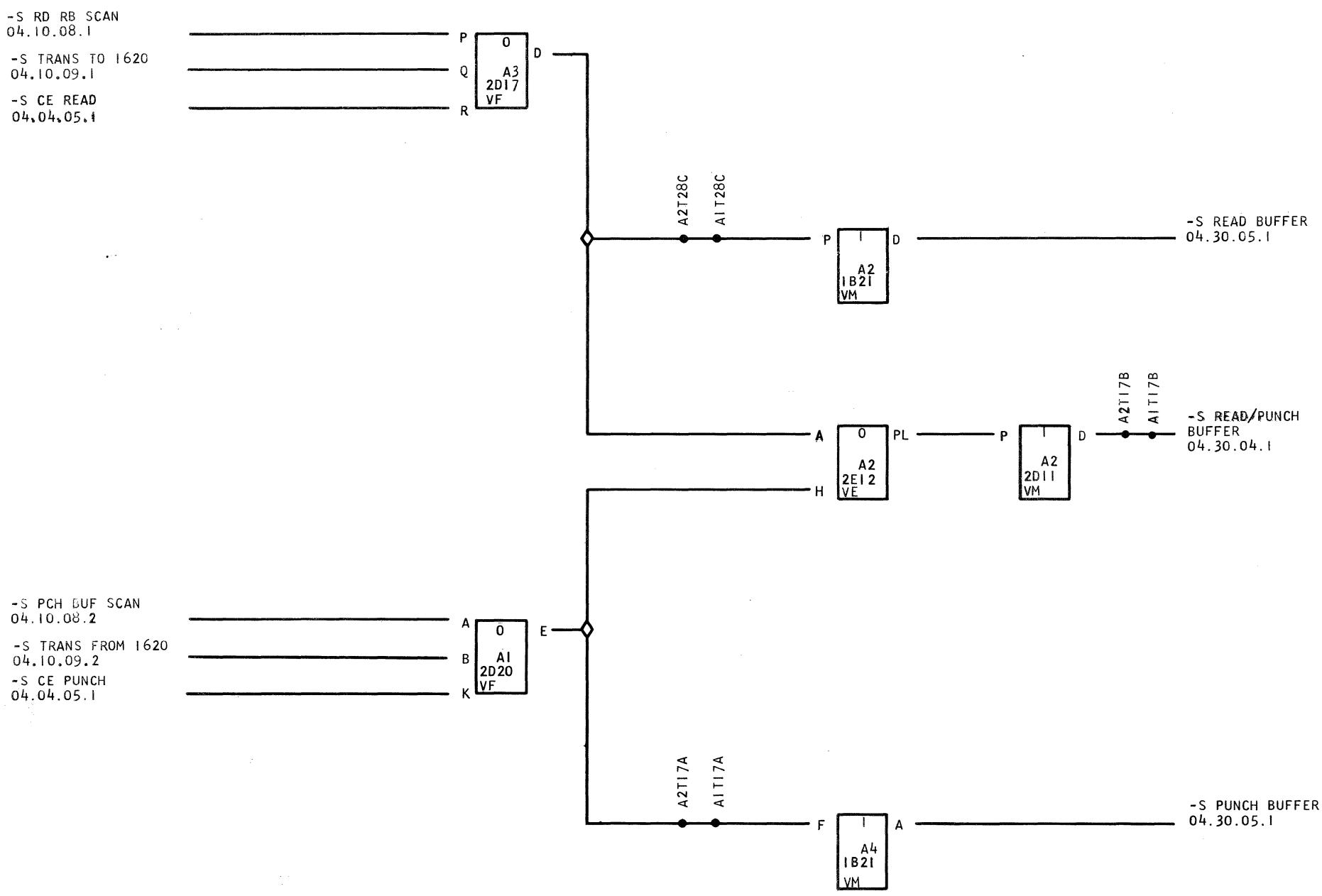
-S RD RB SCAN
04.10.08.1
-S TRANS TO 1620
04.10.09.1
-S CE READ
04.04.05.1
P
Q
R
0
A3
2D17
VF
D
A2T28C
A1T28C
P
1
A2
1B21
VM
D
-S READ BUFFER
04.30.05.1
A
0
A2
2E12
VE
PL
P
1
A2
2D11
VM
D
A2T17B
A1T17B
-S READ/PUNCH
BUFFER
04.30.04.1
H
-S PCH BUF SCAN
04.10.08.2
-S TRANS FROM 1620
04.10.09.2
-S CE PUNCH
04.04.05.1
A
B
K
0
A1
2D20
VF
E
A2T17A
A1T17A
F
1
A4
1B21
VM
A
-S PUNCH BUFFER
04.30.05.1

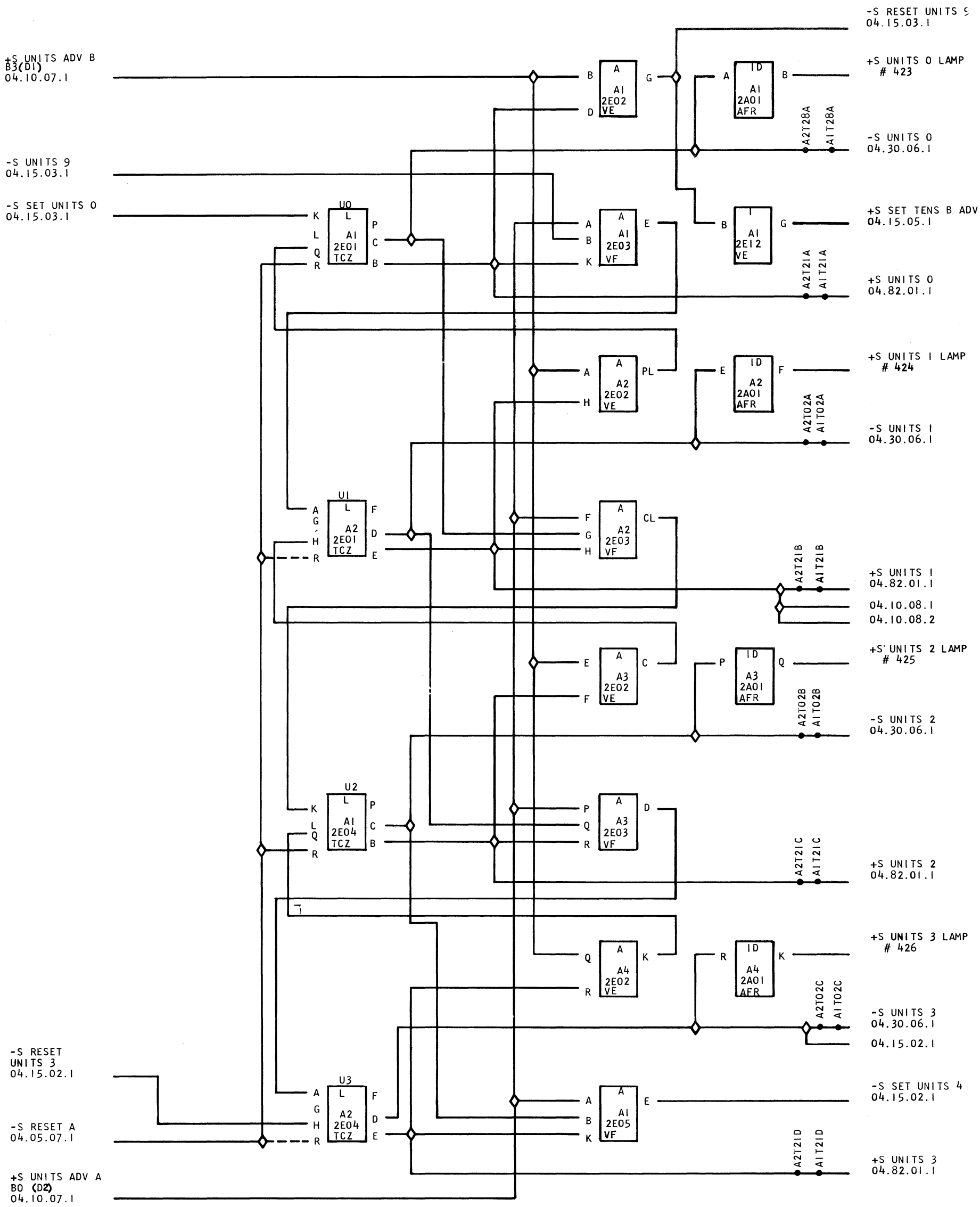

615161 EC 802300
802363

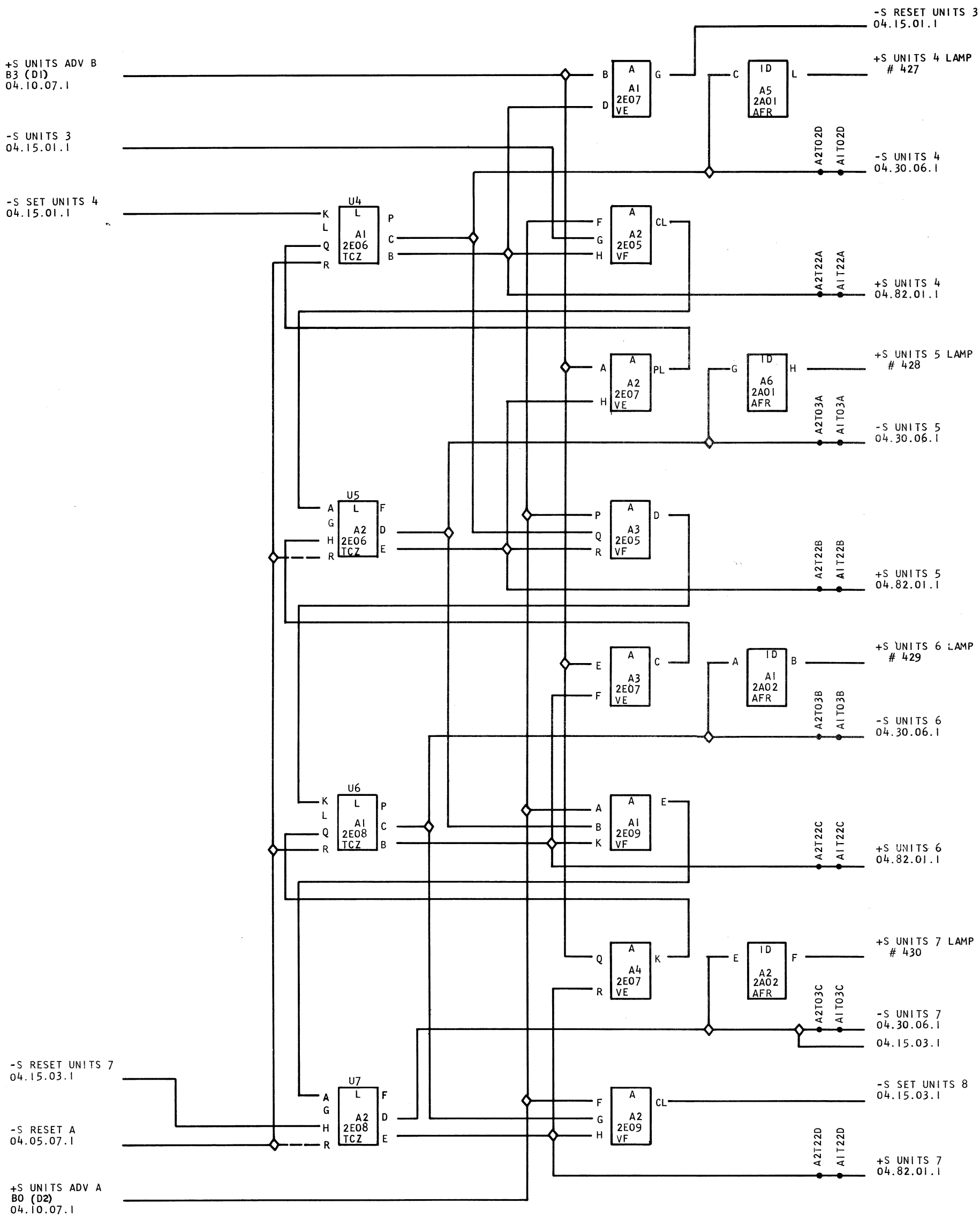
-S RESET UNITS 3
04.15.01.1
+S UNITS ADV B
B3 (D1)
04.10.07.1
A
A1
2E07
VE
ID
A5
2A01
AFR
+S UNITS 4 LAMP
427
-S UNITS 3
04.15.01.1
A2T02D
A1T02D
-S UNITS 4
04.30.06.1
-S SET UNITS 4
04.15.01.1
U4
L
A1
2E06
TCZ
A
A2
2E05
VF
A2T22A
A1T22A
+S UNITS 4
04.82.01.1
A
A2
2E07
VE
ID
A6
2A01
AFR
+S UNITS 5 LAMP
428
A2T03A
A1T03A
-S UNITS 5
04.30.06.1
U5
L
A2
2E06
TCZ
A
A3
2E05
VF
A2T22B
A1T22B
+S UNITS 5
04.82.01.1
A
A3
2E07
VE
ID
A1
2A02
AFR
+S UNITS 6 LAMP
429
A2T03B
A1T03B
-S UNITS 6
04.30.06.1
U6
L
A1
2E08
TCZ
A
A1
2E09
VF
A2T22C
A1T22C
+S UNITS 6
04.82.01.1
A
A4
2E07
VE
ID
A2
2A02
AFR
+S UNITS 7 LAMP
430
A2T03C
A1T03C
-S UNITS 7
04.30.06.1
04.15.03.1
-S RESET UNITS 7
04.15.03.1
U7
L
A2
2E08
TCZ
A
A2
2E09
VF
-S SET UNITS 8
04.15.03.1
-S RESET A
04.05.07.1
A2T22D
A1T22D
+S UNITS 7
04.82.01.1
+S UNITS ADV A
B0 (D2)
04.10.07.1

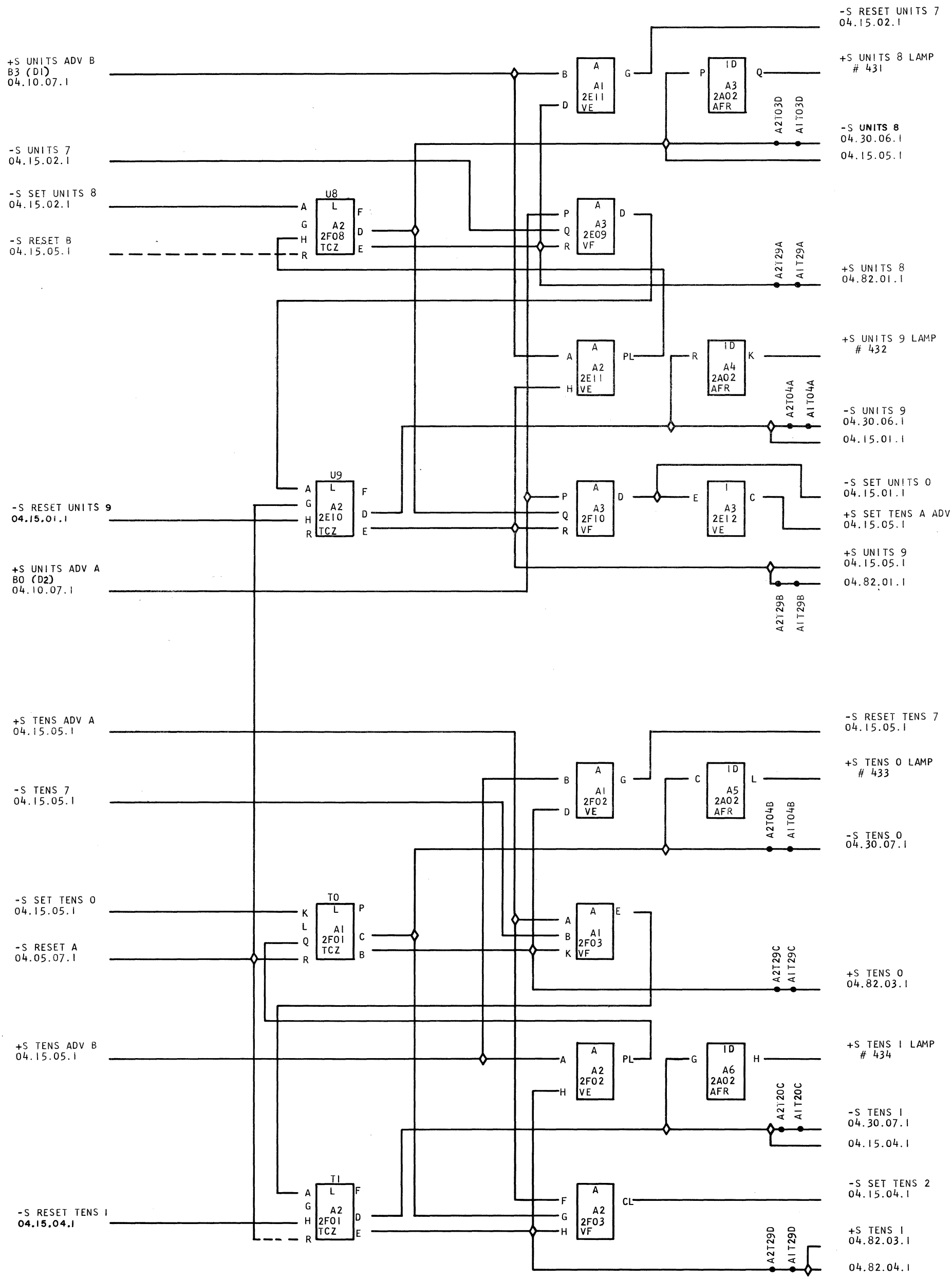
+S UNITS ADV B
B3 (D1)
04.10.07.1
-S UNITS 7
04.15.02.1
-S SET UNITS 8
04.15.02.1
-S RESET B
04.15.05.1
-S RESET UNITS 9
04.15.01.1
+S UNITS ADV A
B0 (D2)
04.10.07.1
+S TENS ADV A
04.15.05.1
-S TENS 7
04.15.05.1
-S SET TENS 0
04.15.05.1
-S RESET A
04.05.07.1
+S TENS ADV B
04.15.05.1
-S RESET TENS 1
04.15.04.1
U8
L
A2
2F08
TCZ
U9
L
A2
2E10
TCZ
T0
L
A1
2F01
TCZ
T1
L
A2
2F01
TCZ
A
A1
2E11
VE
A
A3
2E09
VF
A
A2
2E11
VE
A
A3
2F10
VF
A
A1
2F02
VE
A
A1
2F03
VF
A
A2
2F02
VE
A
A2
2F03
VF
ID
A3
2A02
AFR
ID
A4
2A02
AFR
I
A3
2E12
VE
ID
A5
2A02
AFR
ID
A6
2A02
AFR
-S RESET UNITS 7
04.15.02.1
+S UNITS 8 LAMP
431
-S UNITS 8
04.30.06.1
04.15.05.1
+S UNITS 8
04.82.01.1
+S UNITS 9 LAMP
432
-S UNITS 9
04.30.06.1
04.15.01.1
-S SET UNITS 0
04.15.01.1
+S SET TENS A ADV
04.15.05.1
+S UNITS 9
04.15.05.1
04.82.01.1
-S RESET TENS 7
04.15.05.1
+S TENS 0 LAMP
433
-S TENS 0
04.30.07.1
+S TENS 0
04.82.03.1
+S TENS 1 LAMP
434
-S TENS 1
04.30.07.1
04.15.04.1
-S SET TENS 2
04.15.04.1
+S TENS 1
04.82.03.1
04.82.04.1
A2T03D
A1T03D
A2T29A
A1T29A
A2T04A
A1T04A
A2T29B
A1T29B
A2T04B
A1T04B
A2T29C
A1T29C
A2T20C
A1T20C
A2T29D
A1T29D

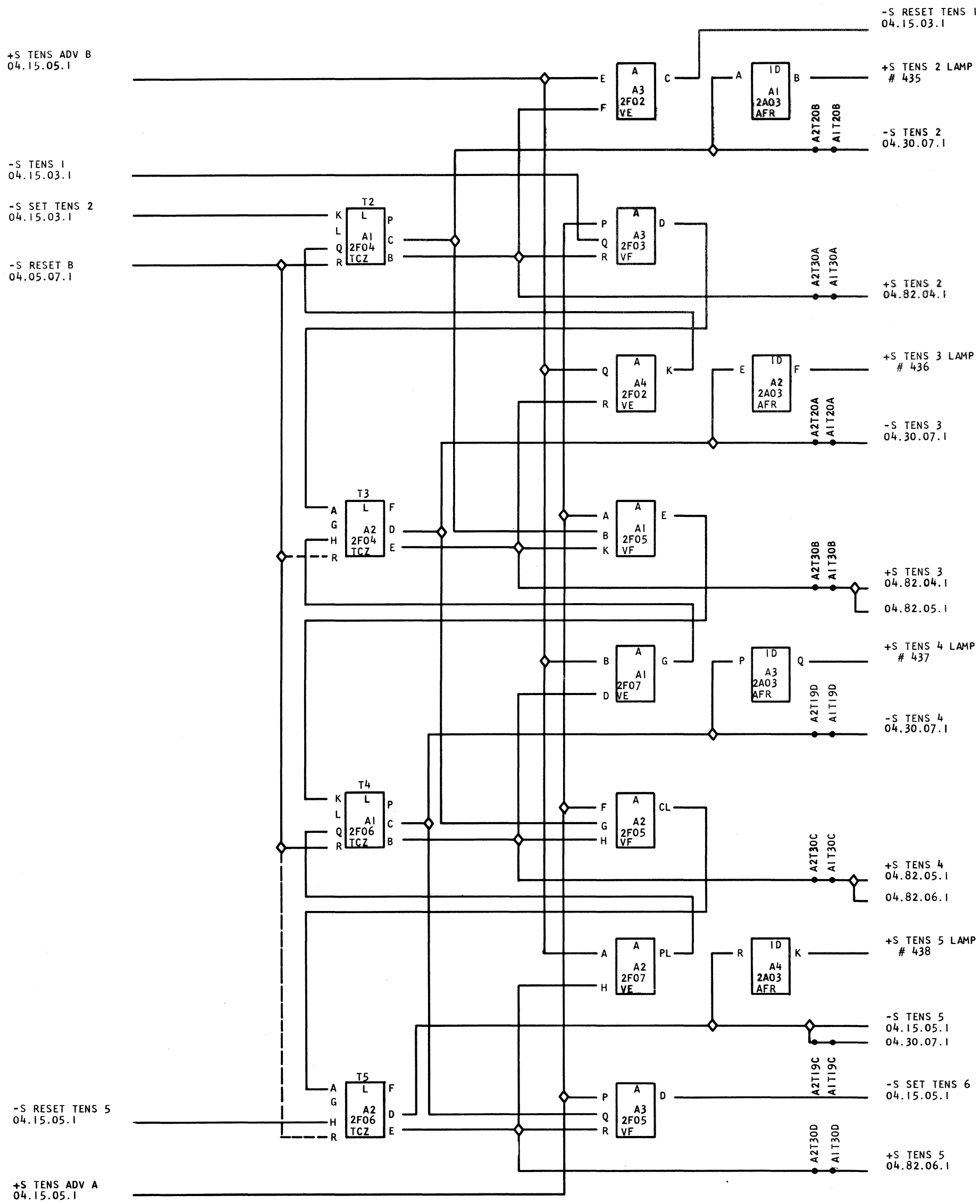
+S TENS ADV B
04.15.05.1
-S TENS 1
04.15.03.1
-S SET TENS 2
04.15.03.1
-S RESET B
04.05.07.1
-S RESET TENS 5
04.15.05.1
+S TENS ADV A
04.15.05.1
T2
L
A1
2F04
TCZ
T3
L
A2
2F04
TCZ
T4
L
A1
2F06
TCZ
T5
L
A2
2F06
TCZ
A
A3
2F02
VE
A
A3
2F03
VF
A
A4
2F02
VE
A
A1
2F05
VF
A
A1
2F07
VE
A
A2
2F05
VF
A
A2
2F07
VE
A
A3
2F05
VF
ID
A1
2A03
AFR
ID
A2
2A03
AFR
ID
A3
2A03
AFR
ID
A4
2A03
AFR
-S RESET TENS 1
04.15.03.1
+S TENS 2 LAMP
435
-S TENS 2
04.30.07.1
+S TENS 2
04.82.04.1
+S TENS 3 LAMP
436
-S TENS 3
04.30.07.1
+S TENS 3
04.82.04.1
04.82.05.1
+S TENS 4 LAMP
437
-S TENS 4
04.30.07.1
+S TENS 4
04.82.05.1
04.82.06.1
+S TENS 5 LAMP
438
-S TENS 5
04.15.05.1
04.30.07.1
-S SET TENS 6
04.15.05.1
+S TENS 5
04.82.06.1
A2T20B
A1T20B
A2T30A
A1T30A
A2T20A
A1T20A
A2T30B
A1T30B
A2T19D
A1T19D
A2T30C
A1T30C
A2T19C
A1T19C
A2T30D
A1T30D

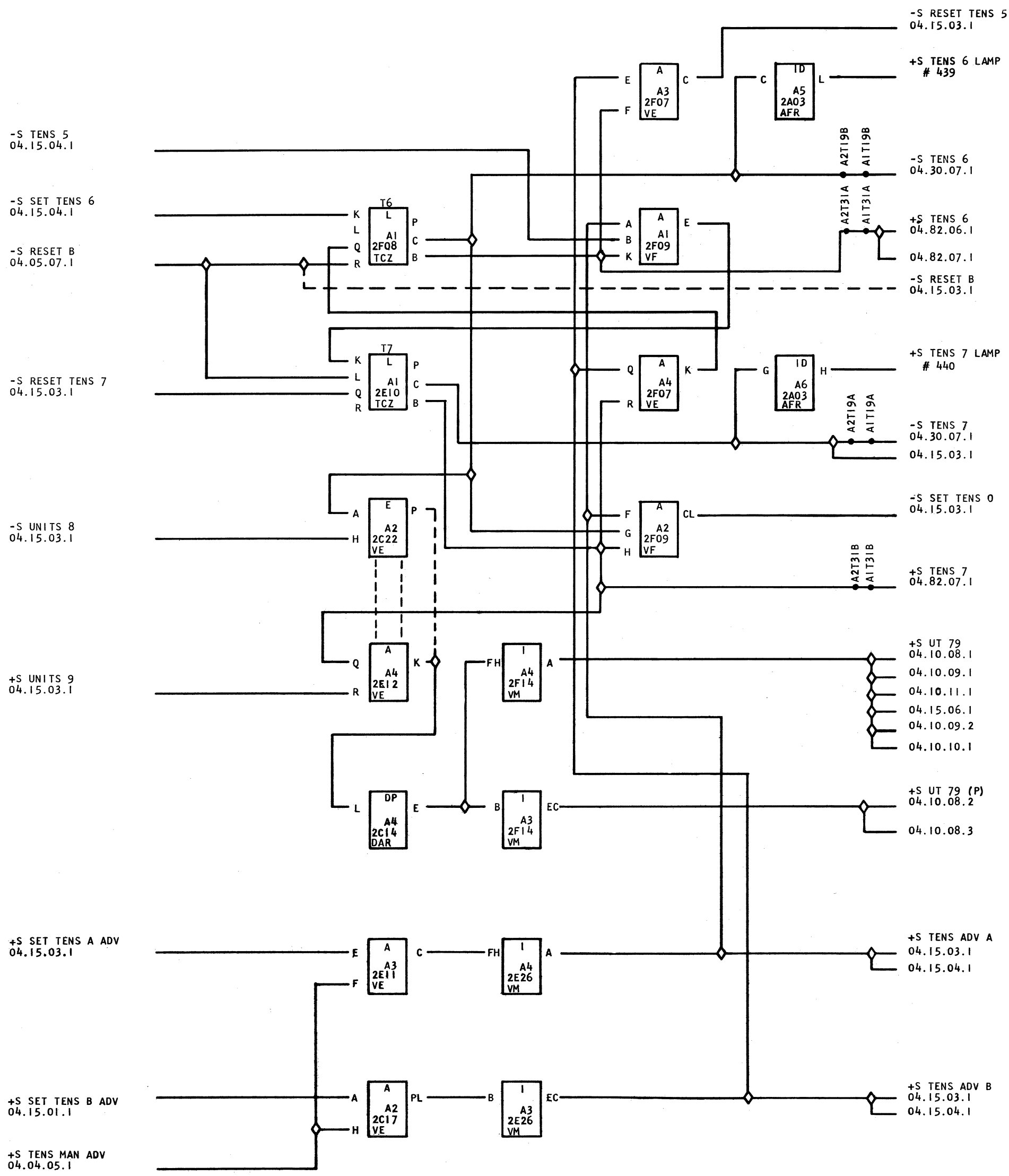

615165 EC 802300
802363
802592
802603A

605830

DISCONTINUED

READ PUNCH DISCONNECT 1622 04.15.06.1

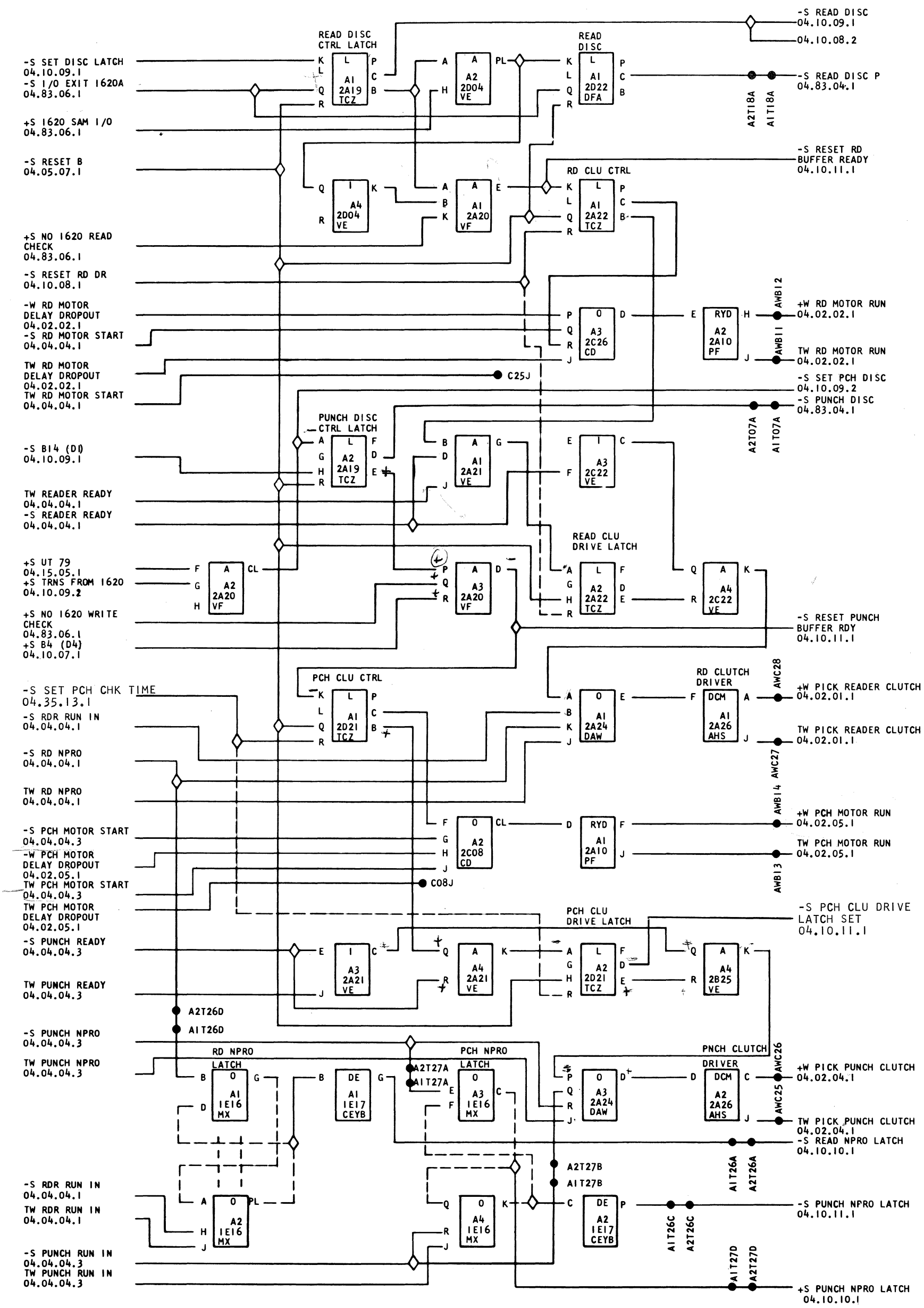

INTERNATIONAL BUSINESS MACHINES CORP.					DATE	CHANGE NO.	DATE	CHANGE NO.	NOTE	DEVELOPMENT NO.
NAME	PREVENT THE LOSS OF PUNCH DATA				12-7-62	802638F			X PRINT TO ENG. SPEC. NO. 894947	605830
DESIGN	JBE	12/7/62	MODEL	1622						
DETAIL										
CHECK		12-7-62	DRAW							
APPRO		12-7-62	CHECK							

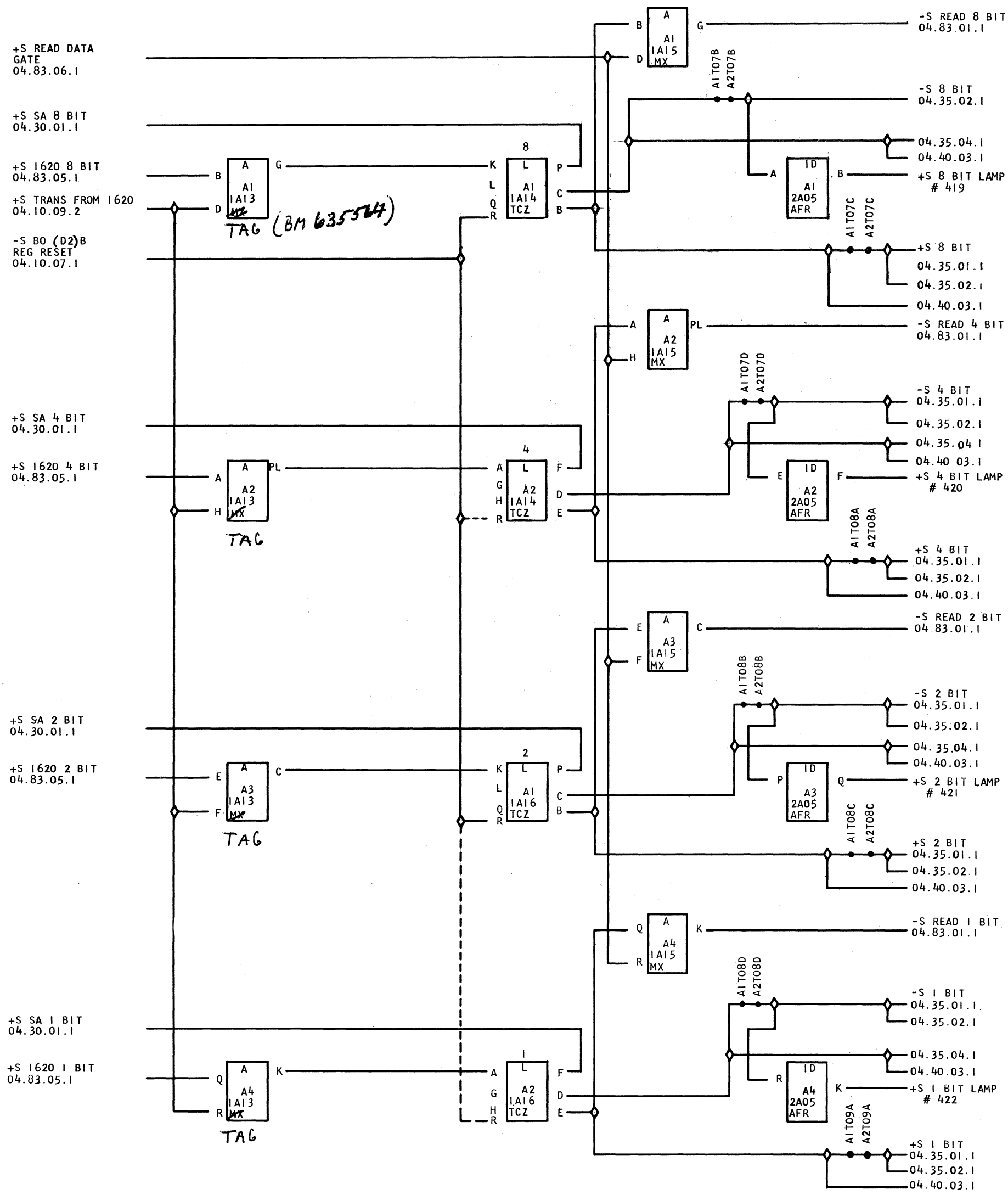
+S READ DATA GATE 04.83.06.1
+S SA 8 BIT 04.30.01.1
+S 1620 8 BIT 04.83.05.1
+S TRANS FROM 1620 04.10.09.2
-S BO (D2)B REG RESET 04.10.07.1
A A1 1A13 MX
TAG (BM 635564)
8 L A1 1A14 TCZ
A A1 1A15 MX
-S READ 8 BIT 04.83.01.1
A1T07B A2T07B
-S 8 BIT 04.35.02.1
04.35.04.1
04.40.03.1
ID A1 2A05 AFR
+S 8 BIT LAMP # 419
A1T07C A2T07C
+S 8 BIT 04.35.01.1 04.35.02.1 04.40.03.1
+S SA 4 BIT 04.30.01.1
+S 1620 4 BIT 04.83.05.1
A A2 1A13 MX
TAG
4 L A2 1A14 TCZ
A A2 1A15 MX
-S READ 4 BIT 04.83.01.1
A1T07D A2T07D
-S 4 BIT 04.35.01.1 04.35.02.1 04.35.04.1 04.40.03.1
ID A2 2A05 AFR
+S 4 BIT LAMP # 420
A1T08A A2T08A
+S 4 BIT 04.35.01.1 04.35.02.1 04.40.03.1
+S SA 2 BIT 04.30.01.1
+S 1620 2 BIT 04.83.05.1
A A3 1A13 MX
TAG
2 L A1 1A16 TCZ
A A3 1A15 MX
-S READ 2 BIT 04 83.01.1
A1T08B A2T08B
-S 2 BIT 04.35.01.1 04.35.02.1 04.35.04.1 04.40.03.1
ID A3 2A05 AFR
+S 2 BIT LAMP # 421
A1T08C A2T08C
+S 2 BIT 04.35.01.1 04.35.02.1 04.40.03.1
+S SA 1 BIT 04.30.01.1
+S 1620 1 BIT 04.83.05.1
A A4 1A13 MX
TAG
1 L A2 1A16 TCZ
A A4 1A15 MX
-S READ 1 BIT 04.83.01.1
A1T08D A2T08D
-S 1 BIT 04.35.01.1 04.35.02.1 04.35.04.1 04.40.03.1
ID A4 2A05 AFR
+S 1 BIT LAMP # 422
A1T09A A2T09A
+S 1 BIT 04.35.01.1 04.35.02.1 04.40.03.1

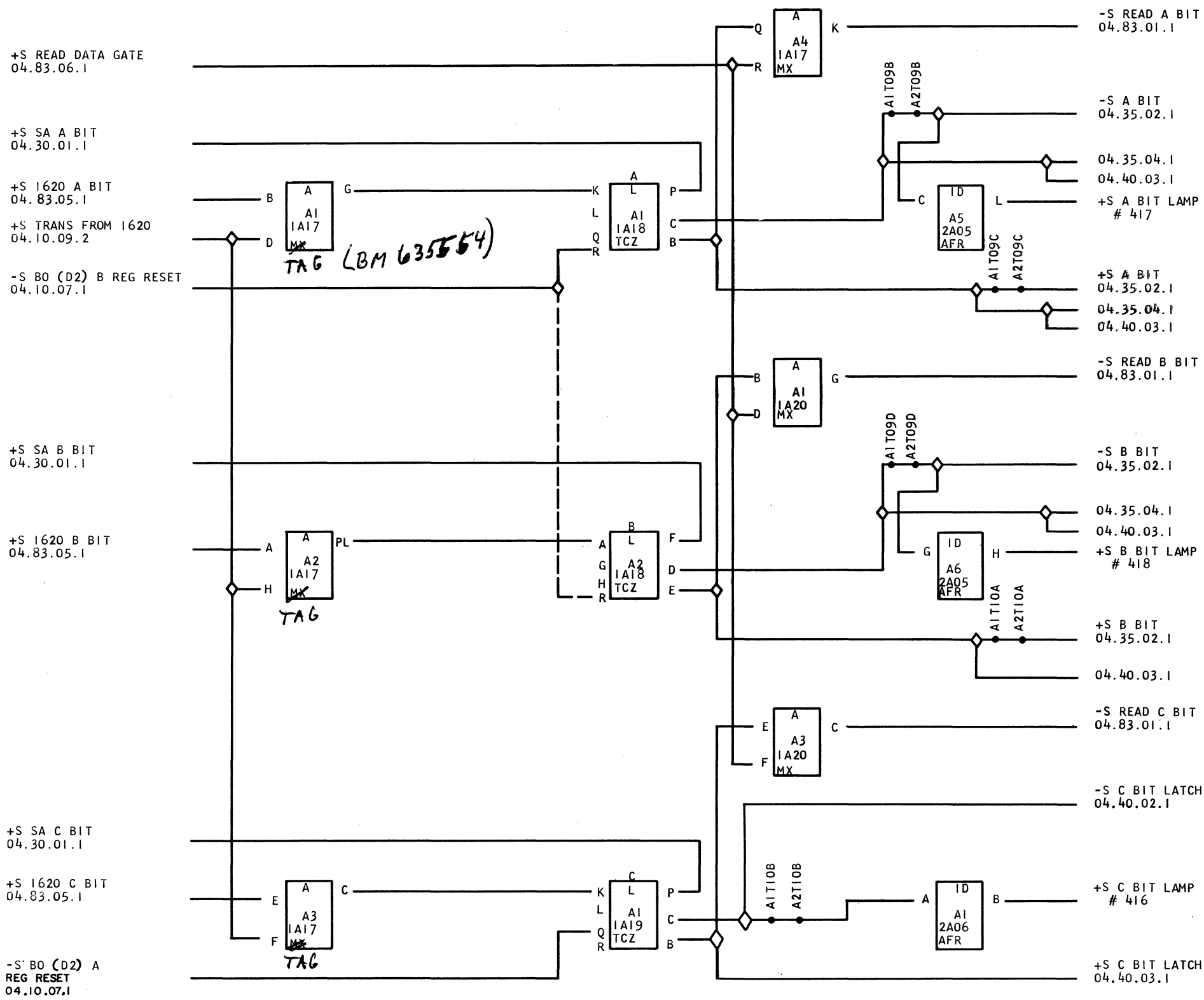
+S READ DATA GATE
04.83.06.1
+S SA A BIT
04.30.01.1
+S 1620 A BIT
04.83.05.1
+S TRANS FROM 1620
04.10.09.2
-S BO (D2) B REG RESET
04.10.07.1
+S SA B BIT
04.30.01.1
+S 1620 B BIT
04.83.05.1
+S SA C BIT
04.30.01.1
+S 1620 C BIT
04.83.05.1
-S BO (D2) A
REG RESET
04.10.07.1
A A1 1A17 MX
TAG
(BM 635554)
A A2 1A17 MX
TAG
A A3 1A17 MX
TAG
A L A1 1A18 TCZ
B L A2 1A18 TCZ
C L A1 1A19 TCZ
A A4 1A17 MX
A A1 1A20 MX
A A3 1A20 MX
ID A5 2A05 AFR
ID A6 2A05 AFR
ID A1 2A06 AFR
A1T09B
A2T09B
A1T09C
A2T09C
A1T09D
A2T09D
A1T10A
A2T10A
A1T10B
A2T10B
-S READ A BIT
04.83.01.1
-S A BIT
04.35.02.1
04.35.04.1
04.40.03.1
+S A BIT LAMP
417
+S A BIT
04.35.02.1
04.35.04.1
04.40.03.1
-S READ B BIT
04.83.01.1
-S B BIT
04.35.02.1
04.35.04.1
04.40.03.1
+S B BIT LAMP
418
+S B BIT
04.35.02.1
04.40.03.1
-S READ C BIT
04.83.01.1
-S C BIT LATCH
04.40.02.1
+S C BIT LAMP
416
+S C BIT LATCH
04.40.03.1

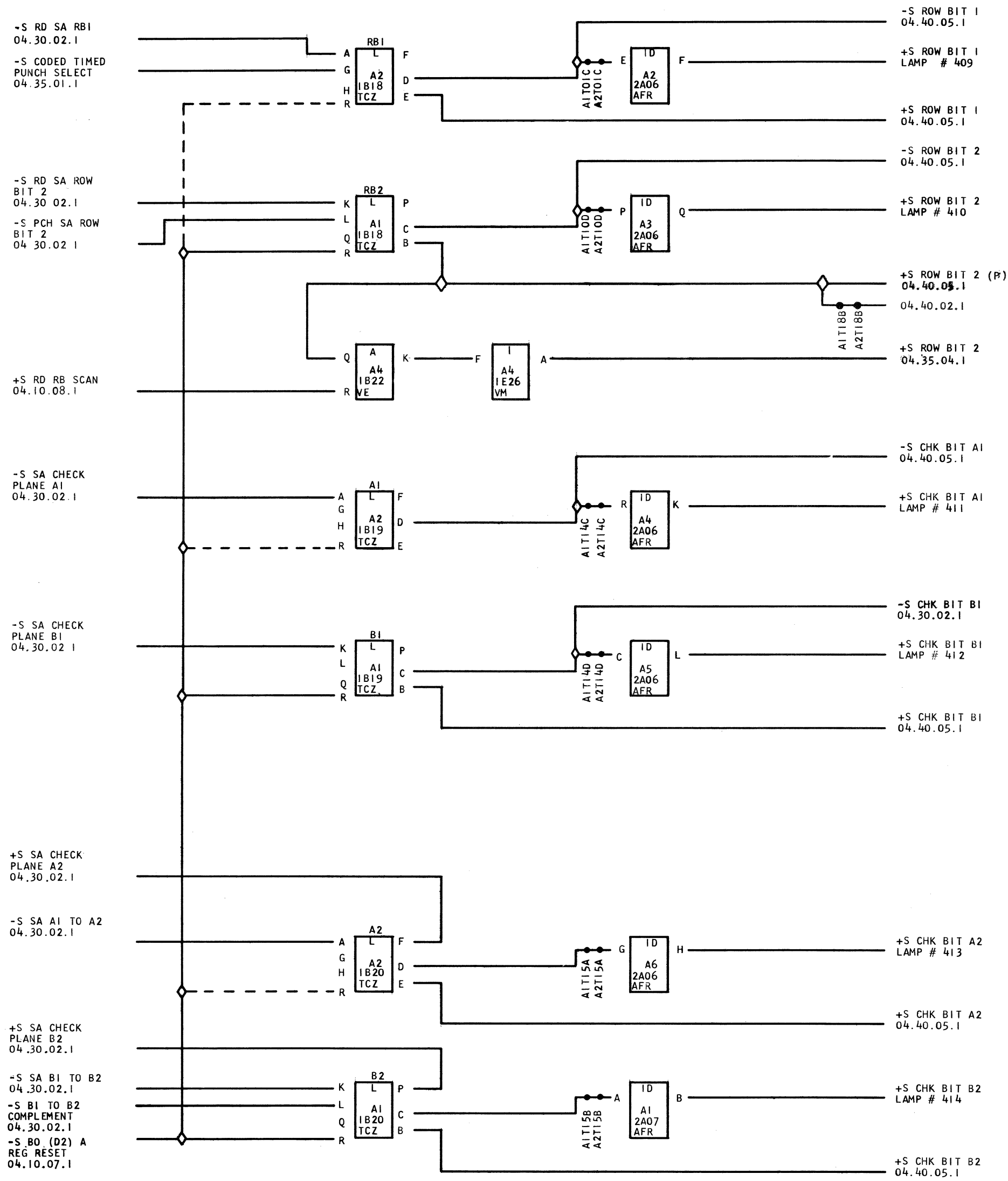
-S RD SA RB1
04.30.02.1
-S CODED TIMED
PUNCH SELECT
04.35.01.1
RB1
A2
1B18
TCZ
-S ROW BIT 1
04.40.05.1
+S ROW BIT 1
LAMP # 409
+S ROW BIT 1
04.40.05.1
A1T10C
A2T10C
ID
A2
2A06
AFR
-S RD SA ROW
BIT 2
04.30 02.1
-S PCH SA ROW
BIT 2
04 30.02 1
RB2
A1
1B18
TCZ
-S ROW BIT 2
04.40.05.1
+S ROW BIT 2
LAMP # 410
A1T10D
A2T10D
ID
A3
2A06
AFR
+S ROW BIT 2 (P)
04.40.05.1
04.40.02.1
A1T18B
A2T18B
+S ROW BIT 2
04.35.04.1
+S RD RB SCAN
04.10.08.1
A4
1B22
VE
A4
1E26
VM
-S SA CHECK
PLANE A1
04.30.02.1
A1
A2
1B19
TCZ
-S CHK BIT A1
04.40.05.1
+S CHK BIT A1
LAMP # 411
A1T14C
A2T14C
ID
A4
2A06
AFR
-S SA CHECK
PLANE B1
04.30.02 1
B1
A1
1B19
TCZ
-S CHK BIT B1
04.30.02.1
+S CHK BIT B1
LAMP # 412
A1T14D
A2T14D
ID
A5
2A06
AFR
+S CHK BIT B1
04.40.05.1
+S SA CHECK
PLANE A2
04.30.02.1
-S SA A1 TO A2
04.30.02.1
A2
A2
1B20
TCZ
+S CHK BIT A2
LAMP # 413
A1T15A
A2T15A
ID
A6
2A06
AFR
+S CHK BIT A2
04.40.05.1
+S SA CHECK
PLANE B2
04.30.02.1
-S SA B1 TO B2
04.30.02.1
-S B1 TO B2
COMPLEMENT
04.30.02.1
-S B0 (D2) A
REG RESET
04.10.07.1
B2
A1
1B20
TCZ
+S CHK BIT B2
LAMP # 414
A1T15B
A2T15B
ID
A1
2A07
AFR
+S CHK BIT B2
04.40.05.1

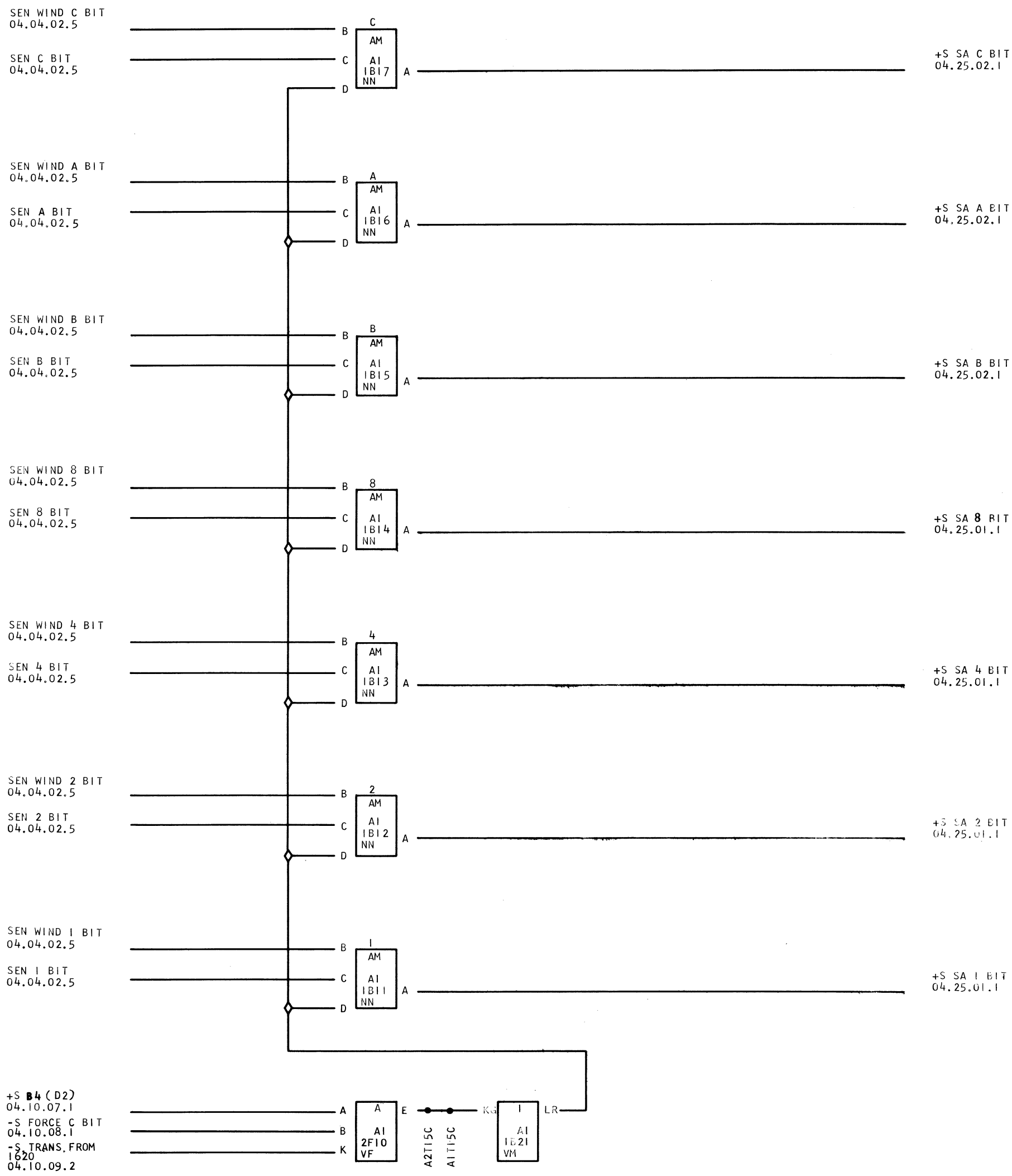

615170 EC 802300
802458A
802603A

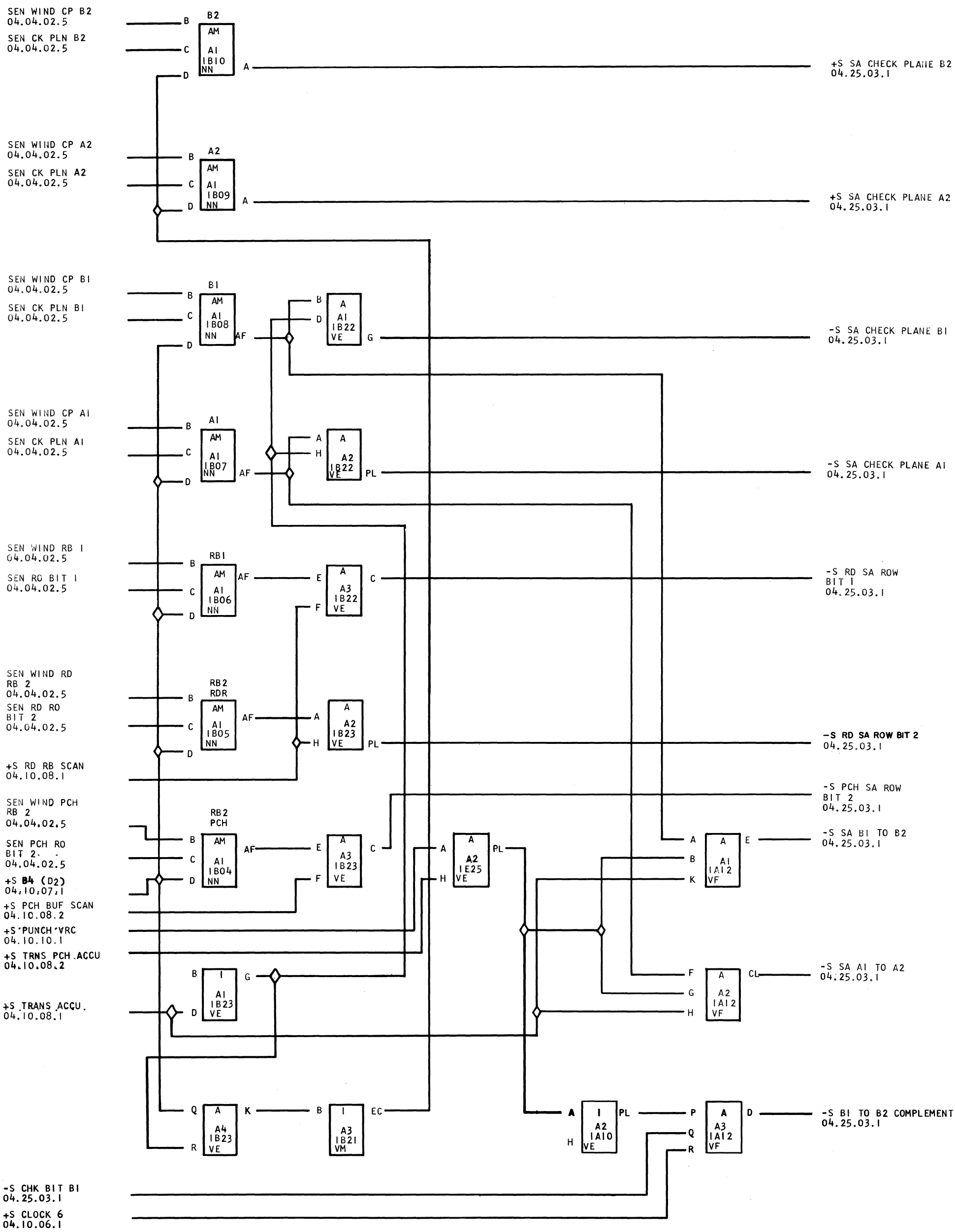

615171 EC 802300
802455
802592
802458A
802603A

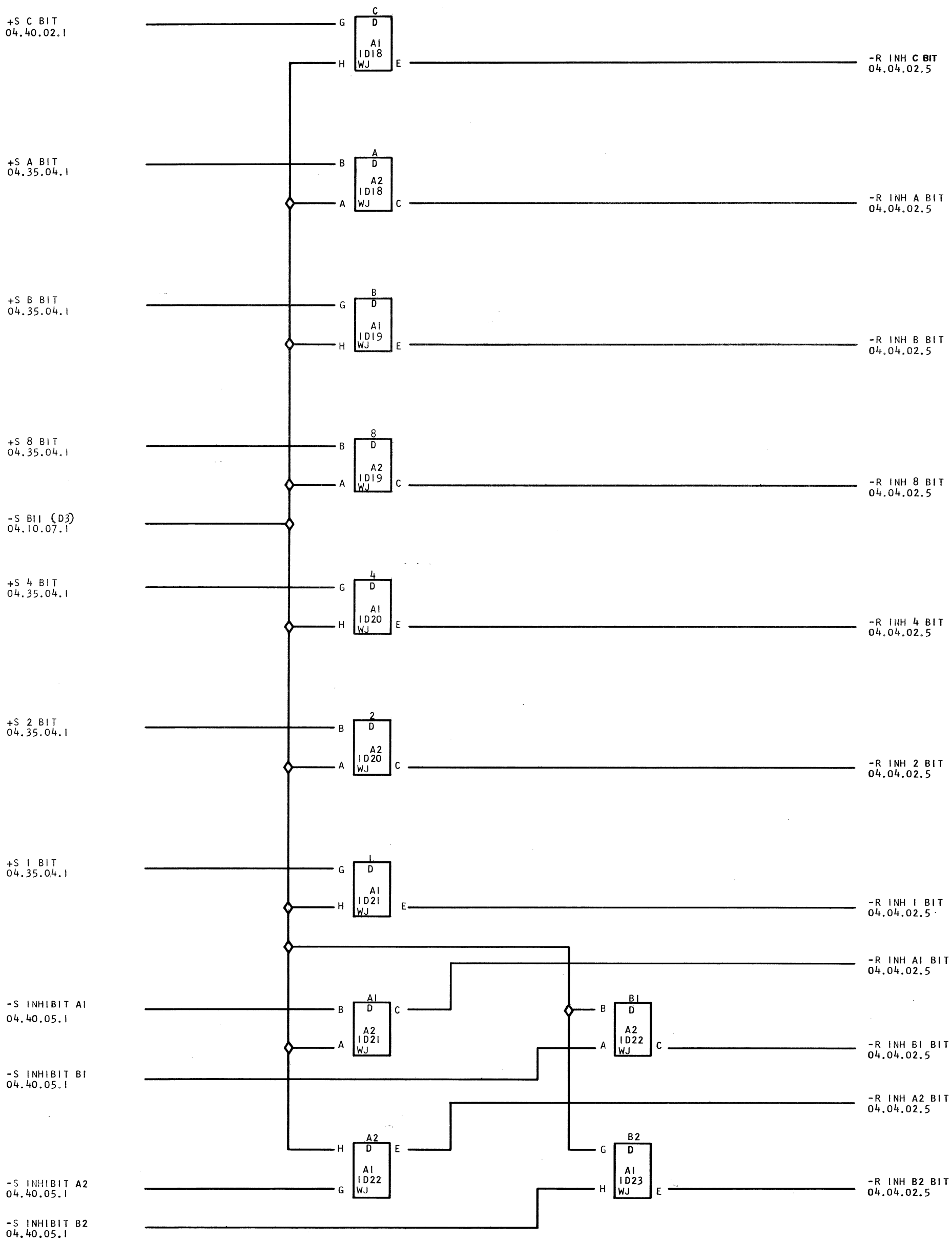
+S C BIT
04.40.02.1
C
D
A1
ID18
WJ
G
H
E
-R INH C BIT
04.04.02.5
+S A BIT
04.35.04.1
A
D
A2
ID18
WJ
B
A
C
-R INH A BIT
04.04.02.5
+S B BIT
04.35.04.1
B
D
A1
ID19
WJ
G
H
E
-R INH B BIT
04.04.02.5
+S 8 BIT
04.35.04.1
8
D
A2
ID19
WJ
B
A
C
-R INH 8 BIT
04.04.02.5
-S BII (D3)
04.10.07.1
+S 4 BIT
04.35.04.1
4
D
A1
ID20
WJ
G
H
E
-R INH 4 BIT
04.04.02.5
+S 2 BIT
04.35.04.1
2
D
A2
ID20
WJ
B
A
C
-R INH 2 BIT
04.04.02.5
+S 1 BIT
04.35.04.1
1
D
A1
ID21
WJ
G
H
E
-R INH 1 BIT
04.04.02.5
-R INH A1 BIT
04.04.02.5
-S INHIBIT A1
04.40.05.1
A1
D
A2
ID21
WJ
B
A
C
B1
D
A2
ID22
WJ
B
A
C
-R INH B1 BIT
04.04.02.5
-S INHIBIT B1
04.40.05.1
-R INH A2 BIT
04.04.02.5
A2
D
A1
ID22
WJ
H
G
E
B2
D
A1
ID23
WJ
G
H
E
-R INH B2 BIT
04.04.02.5
-S INHIBIT A2
04.40.05.1
-S INHIBIT B2
04.40.05.1

READER/PUNCH BUFFER
READ/WRITE X DRIVERS (UNITS)

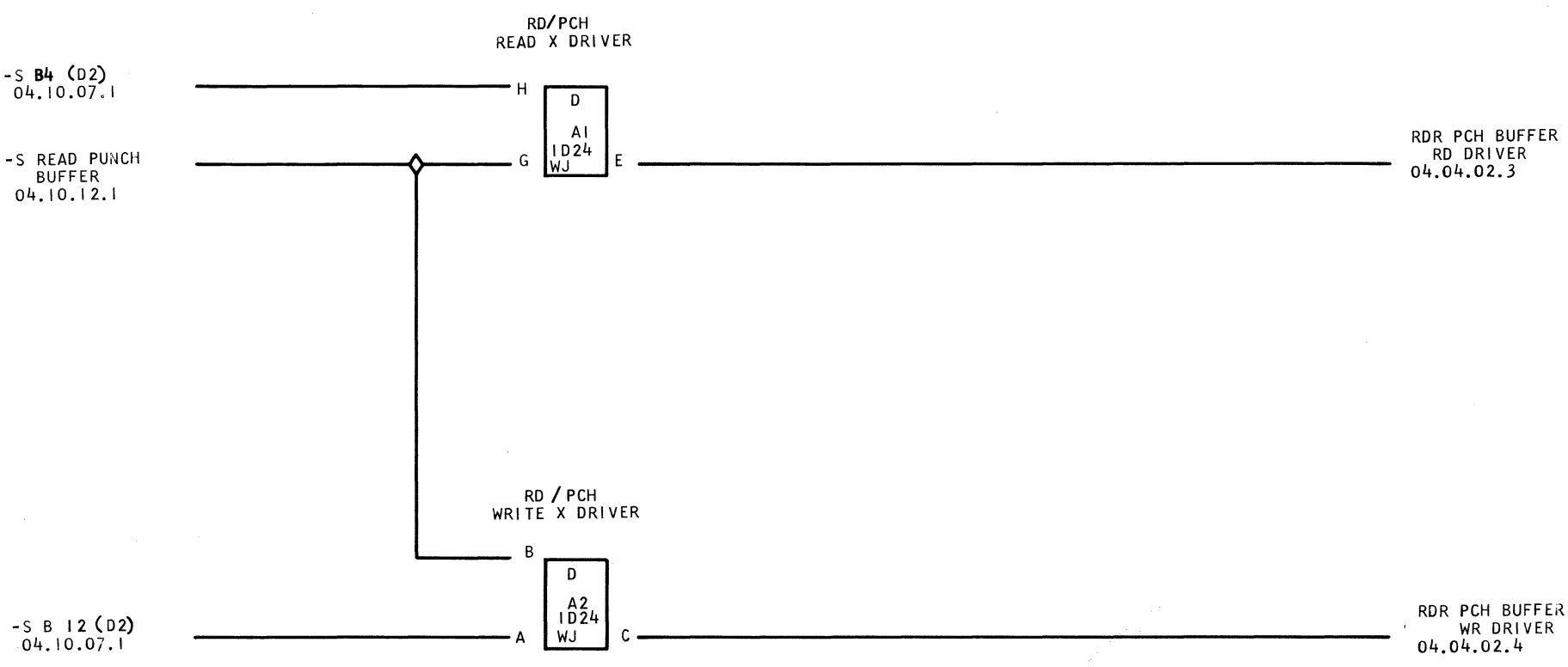

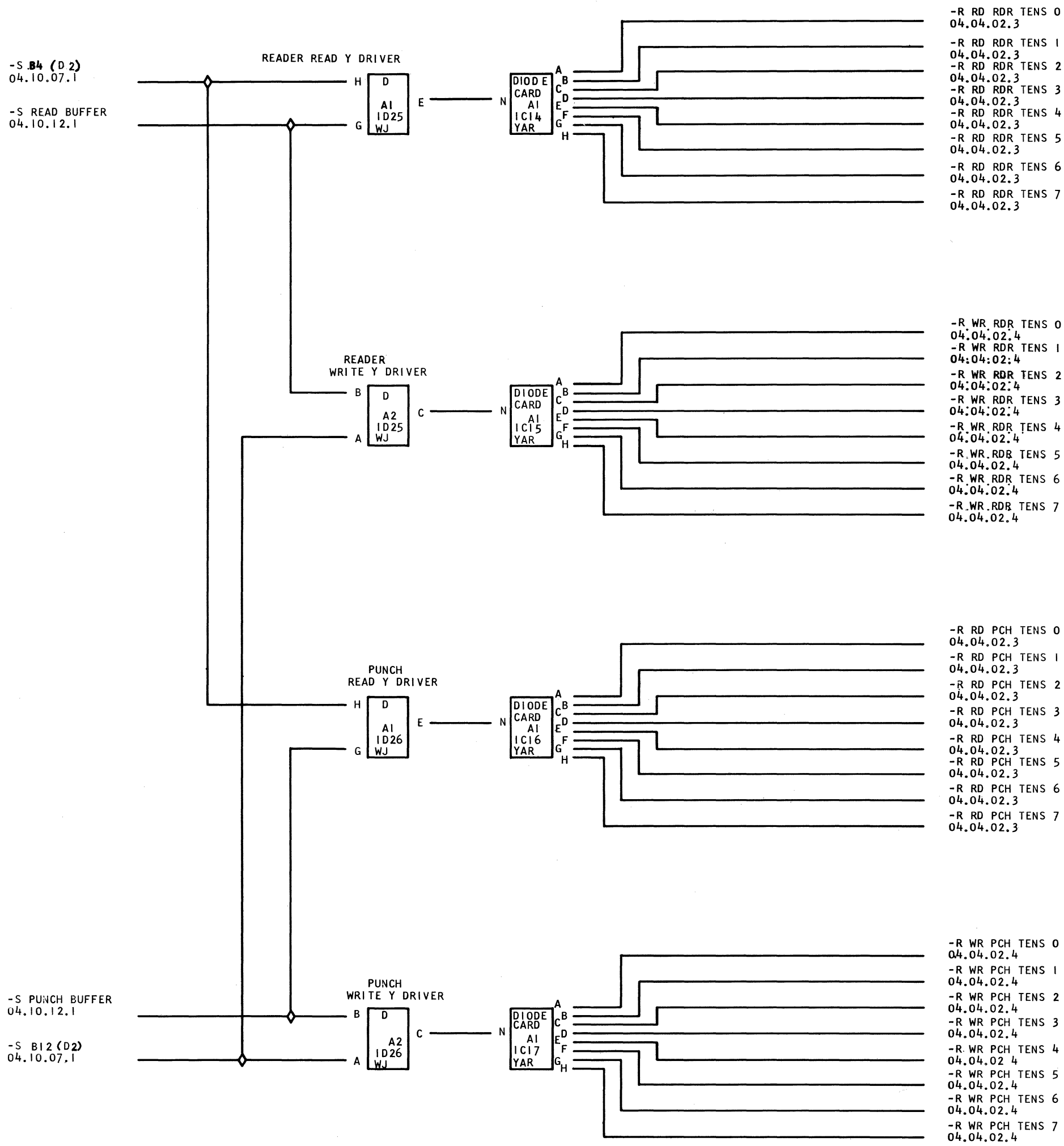
-S B4 (D2)
04.10.07.1
-S READ BUFFER
04.10.12.1
-S PUNCH BUFFER
04.10.12.1
-S B12 (D2)
04.10.07.1
READER READ Y DRIVER
D
A1
1D25
WJ
READER
WRITE Y DRIVER
D
A2
1D25
WJ
PUNCH
READ Y DRIVER
D
A1
1D26
WJ
PUNCH
WRITE Y DRIVER
D
A2
1D26
WJ
DIODE CARD A1 1C14 YAR
DIODE CARD A1 1C15 YAR
DIODE CARD A1 1C16 YAR
DIODE CARD A1 1C17 YAR
-R RD RDR TENS 0
04.04.02.3
-R RD RDR TENS 1
04.04.02.3
-R RD RDR TENS 2
04.04.02.3
-R RD RDR TENS 3
04.04.02.3
-R RD RDR TENS 4
04.04.02.3
-R RD RDR TENS 5
04.04.02.3
-R RD RDR TENS 6
04.04.02.3
-R RD RDR TENS 7
04.04.02.3
-R WR RDR TENS 0
04.04.02.4
-R WR RDR TENS 1
04.04.02.4
-R WR RDR TENS 2
04.04.02.4
-R WR RDR TENS 3
04.04.02.4
-R WR RDR TENS 4
04.04.02.4
-R WR RDR TENS 5
04.04.02.4
-R WR RDR TENS 6
04.04.02.4
-R WR RDR TENS 7
04.04.02.4
-R RD PCH TENS 0
04.04.02.3
-R RD PCH TENS 1
04.04.02.3
-R RD PCH TENS 2
04.04.02.3
-R RD PCH TENS 3
04.04.02.3
-R RD PCH TENS 4
04.04.02.3
-R RD PCH TENS 5
04.04.02.3
-R RD PCH TENS 6
04.04.02.3
-R RD PCH TENS 7
04.04.02.3
-R WR PCH TENS 0
04.04.02.4
-R WR PCH TENS 1
04.04.02.4
-R WR PCH TENS 2
04.04.02.4
-R WR PCH TENS 3
04.04.02.4
-R WR PCH TENS 4
04.04.02 4
-R WR PCH TENS 5
04.04.02.4
-R WR PCH TENS 6
04.04.02.4
-R WR PCH TENS 7
04.04.02.4

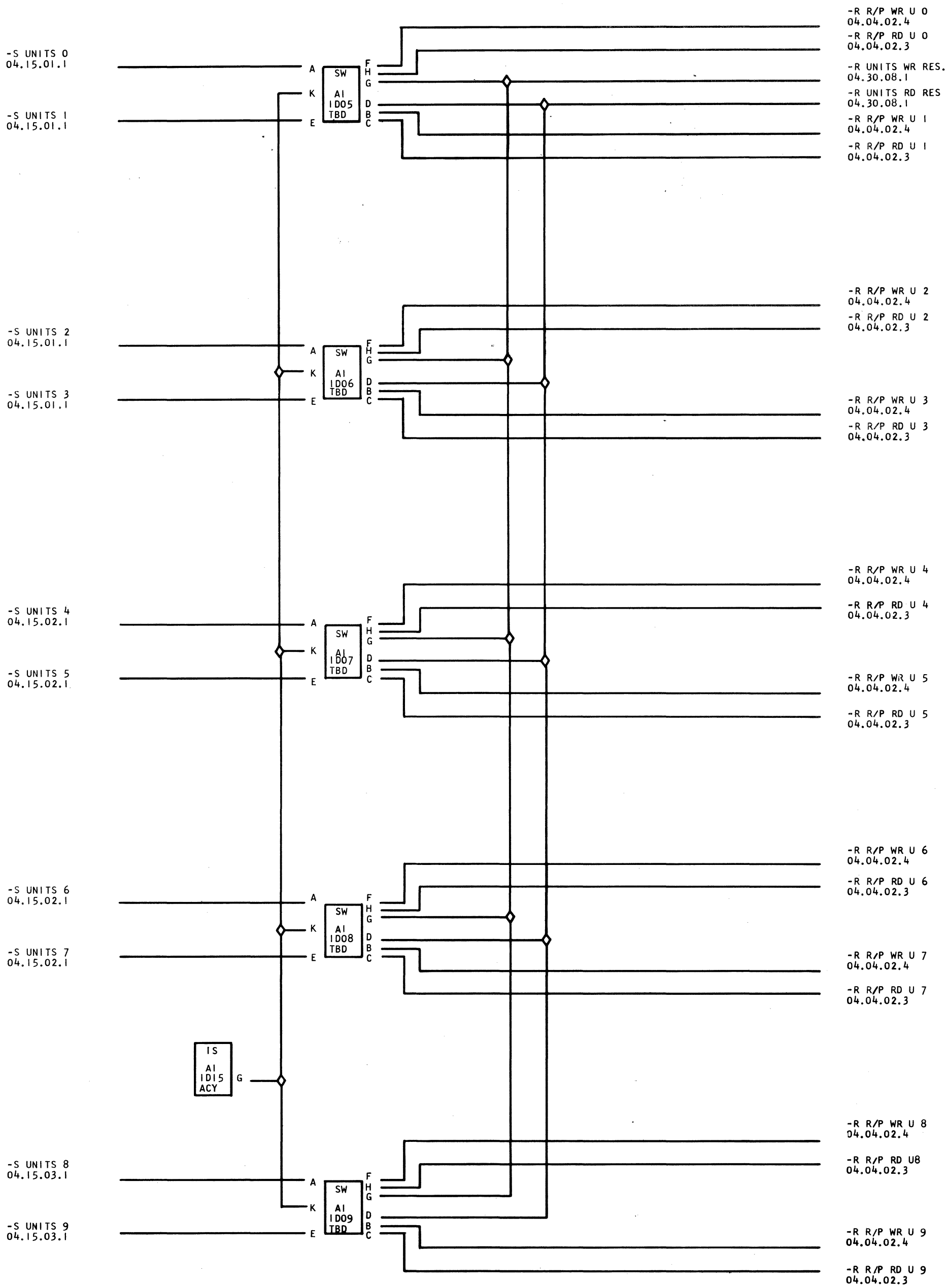
-S UNITS 0
04.15.01.1
-S UNITS 1
04.15.01.1
SW
A1
1D05
TBD
A
K
E
F
H
G
D
B
C
-R R/P WR U 0
04.04.02.4
-R R/P RD U 0
04.04.02.3
-R UNITS WR RES.
04.30.08.1
-R UNITS RD RES
04.30.08.1
-R R/P WR U 1
04.04.02.4
-R R/P RD U 1
04.04.02.3
-S UNITS 2
04.15.01.1
-S UNITS 3
04.15.01.1
SW
A1
1D06
TBD
-R R/P WR U 2
04.04.02.4
-R R/P RD U 2
04.04.02.3
-R R/P WR U 3
04.04.02.4
-R R/P RD U 3
04.04.02.3
-S UNITS 4
04.15.02.1
-S UNITS 5
04.15.02.1
SW
A1
1D07
TBD
-R R/P WR U 4
04.04.02.4
-R R/P RD U 4
04.04.02.3
-R R/P WR U 5
04.04.02.4
-R R/P RD U 5
04.04.02.3
-S UNITS 6
04.15.02.1
-S UNITS 7
04.15.02.1
SW
A1
1D08
TBD
-R R/P WR U 6
04.04.02.4
-R R/P RD U 6
04.04.02.3
-R R/P WR U 7
04.04.02.4
-R R/P RD U 7
04.04.02.3
IS
A1
1D15
ACY
G
-S UNITS 8
04.15.03.1
-S UNITS 9
04.15.03.1
SW
A1
1D09
TBD
-R R/P WR U 8
04.04.02.4
-R R/P RD U8
04.04.02.3
-R R/P WR U 9
04.04.02.4
-R R/P RD U 9
04.04.02.3

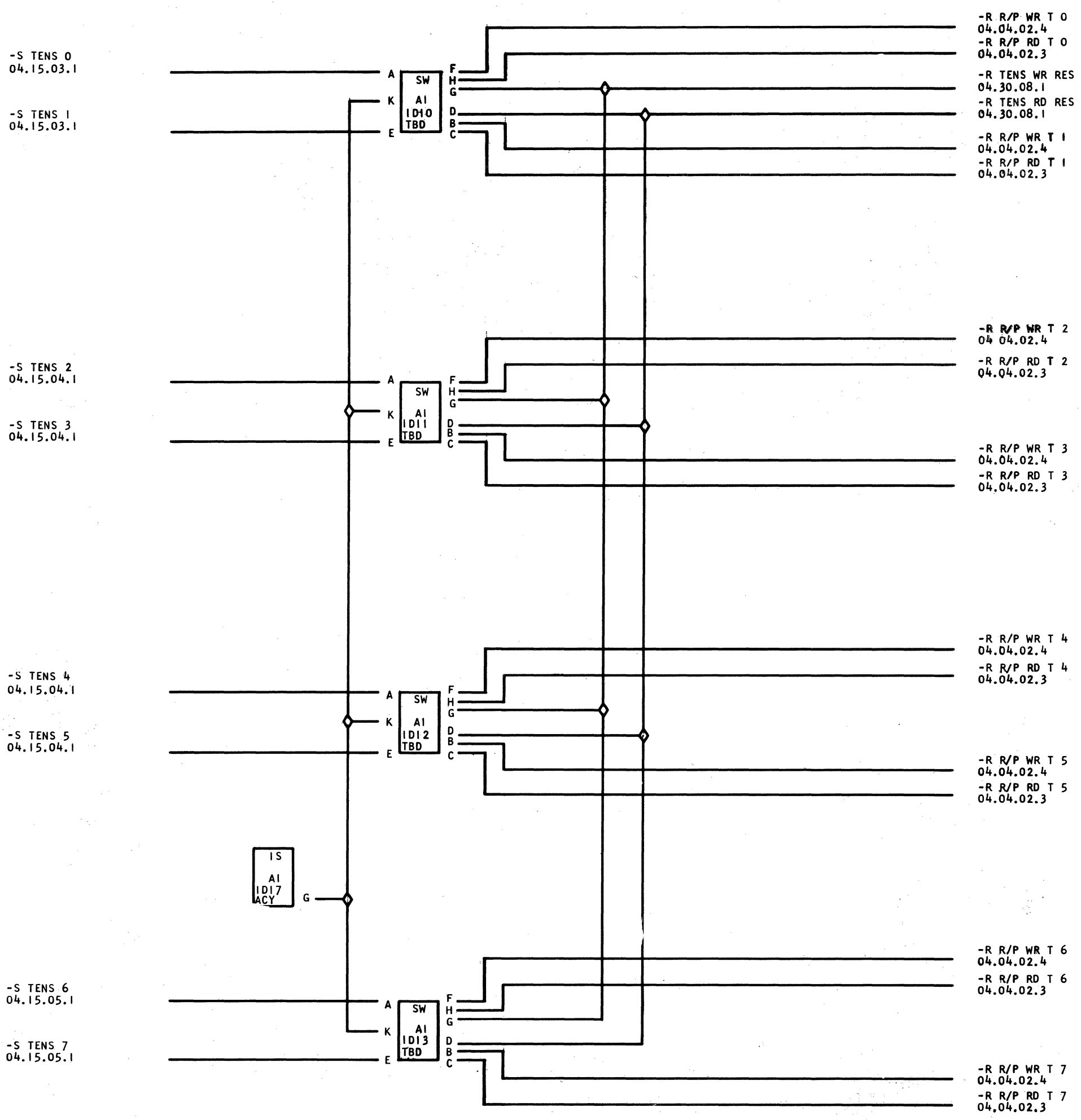
-S TENS 0
04.15.03.1
-S TENS 1
04.15.03.1
SW
A1
1D10
TBD
A
K
E
F
H
G
D
B
C
-R R/P WR T 0
04.04.02.4
-R R/P RD T 0
04.04.02.3
-R TENS WR RES
04.30.08.1
-R TENS RD RES
04.30.08.1
-R R/P WR T 1
04.04.02.4
-R R/P RD T 1
04.04.02.3
-S TENS 2
04.15.04.1
-S TENS 3
04.15.04.1
SW
A1
1D11
TBD
-R R/P WR T 2
04 04.02.4
-R R/P RD T 2
04.04.02.3
-R R/P WR T 3
04.04.02.4
-R R/P RD T 3
04.04.02.3
-S TENS 4
04.15.04.1
-S TENS 5
04.15.04.1
SW
A1
1D12
TBD
-R R/P WR T 4
04.04.02.4
-R R/P RD T 4
04.04.02.3
-R R/P WR T 5
04.04.02.4
-R R/P RD T 5
04.04.02.3
1S
A1
1D17
ACY
G
-S TENS 6
04.15.05.1
-S TENS 7
04.15.05.1
SW
A1
1D13
TBD
-R R/P WR T 6
04.04.02.4
-R R/P RD T 6
04.04.02.3
-R R/P WR T 7
04.04.02.4
-R R/P RD T 7
04.04.02.3

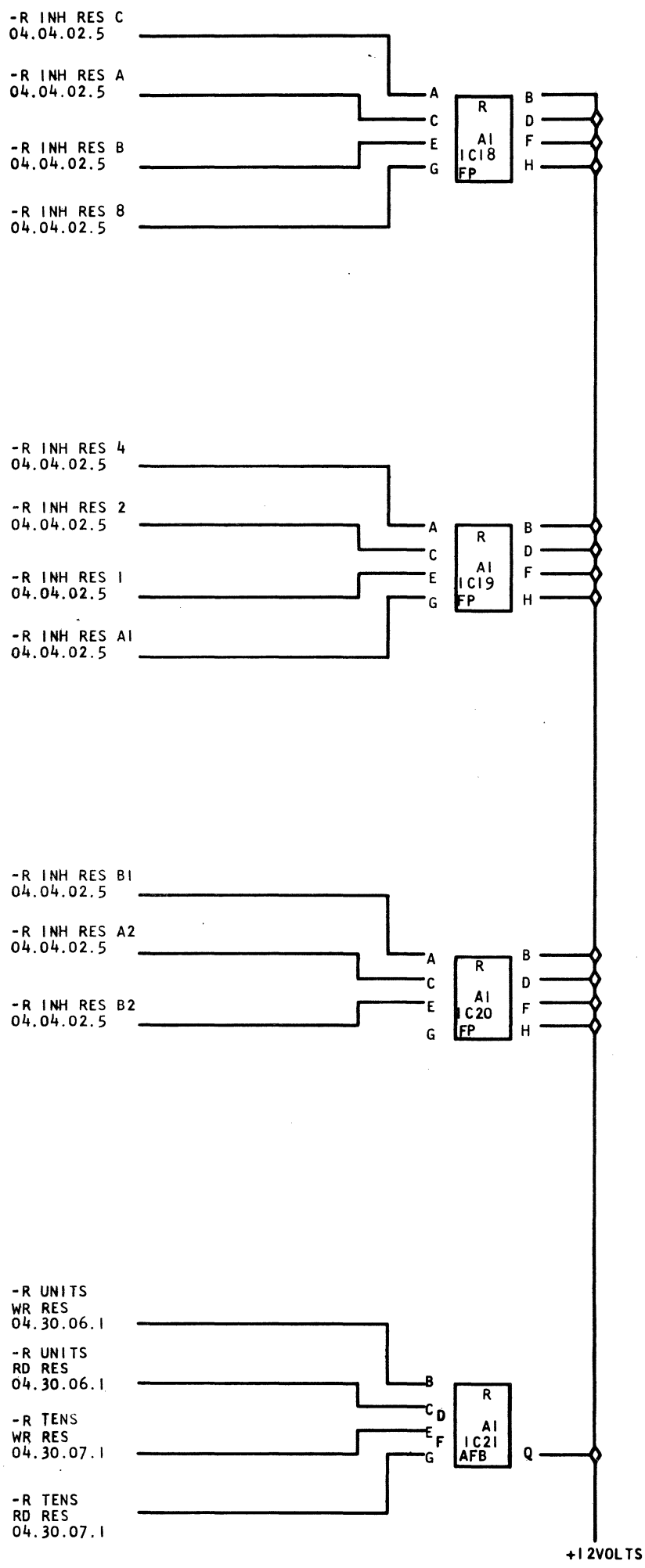
-R INH RES C
04.04.02.5
-R INH RES A
04.04.02.5
-R INH RES B
04.04.02.5
-R INH RES 8
04.04.02.5
A
C
E
G
R
A1
IC18
FP
B
D
F
H
-R INH RES 4
04.04.02.5
-R INH RES 2
04.04.02.5
-R INH RES 1
04.04.02.5
-R INH RES A1
04.04.02.5
A
C
E
G
R
A1
IC19
FP
B
D
F
H
-R INH RES B1
04.04.02.5
-R INH RES A2
04.04.02.5
-R INH RES B2
04.04.02.5
A
C
E
G
R
A1
IC20
FP
B
D
F
H
-R UNITS
WR RES
04.30.06.1
-R UNITS
RD RES
04.30.06.1
-R TENS
WR RES
04.30.07.1
-R TENS
RD RES
04.30.07.1
B
C
E
G
D
F
R
A1
IC21
AFB
Q
+12VOLTS

605831

DISCONTINUED

BCD TO HOLLERITH CODING 1622 04.35.01.1

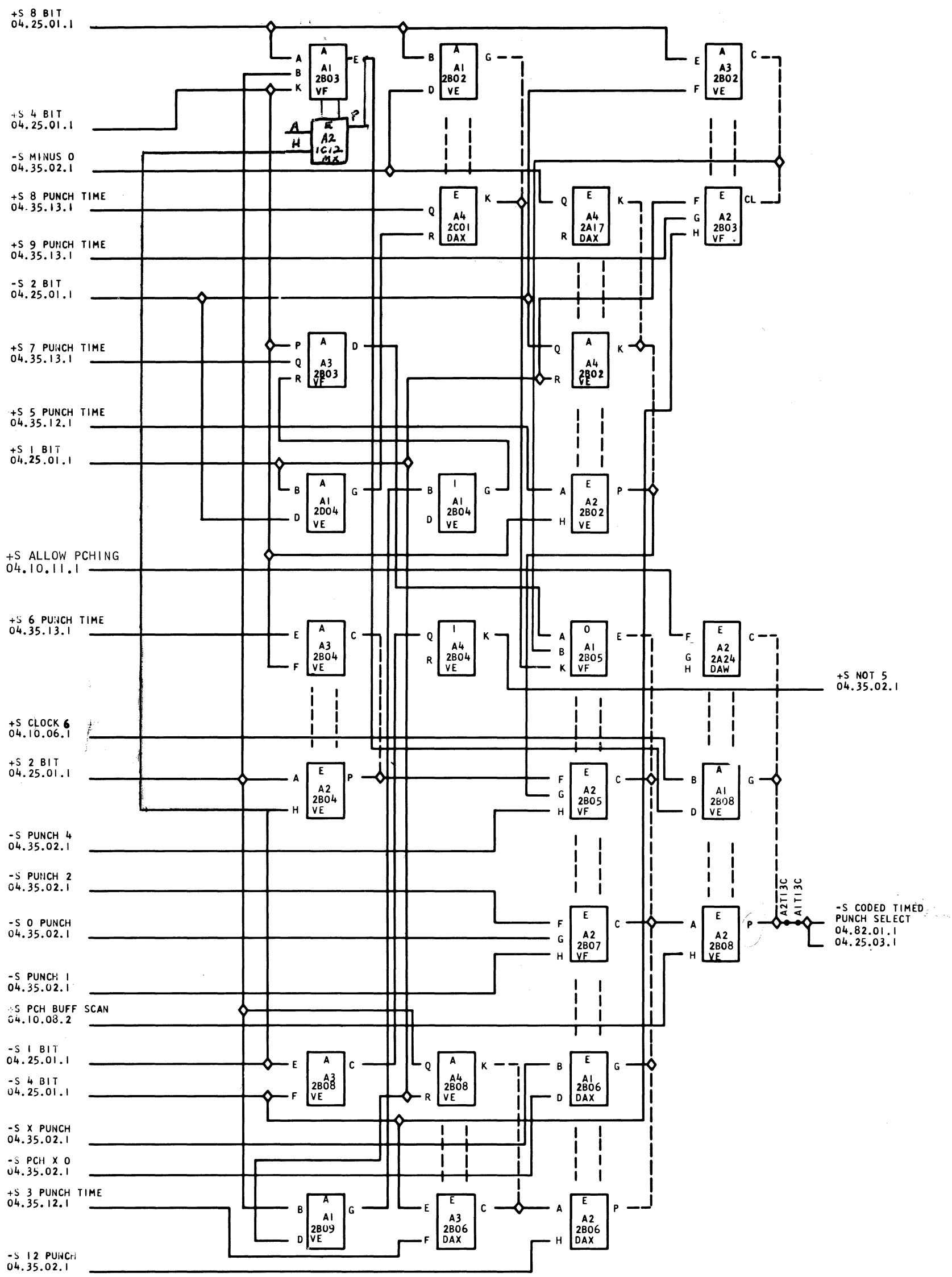

INTERNATIONAL BUSINESS MACHINES CORP.					DATE	CHANGE NO.	DATE	CHANGE NO.	NOTE	DEVELOPMENT NO.
NAME	PREVENT THE LOSS OF PUNCH DATA				12-7-62	802638F			X PRINT TO ENG. SPEC. NO. 894947	605831
DESIGN	JBE	12/7/62	MODEL	1622						
DETAIL										
CHECK	XSS	12-7-62	DRAW							
APPRO	XSS	12-7-62	CHECK							

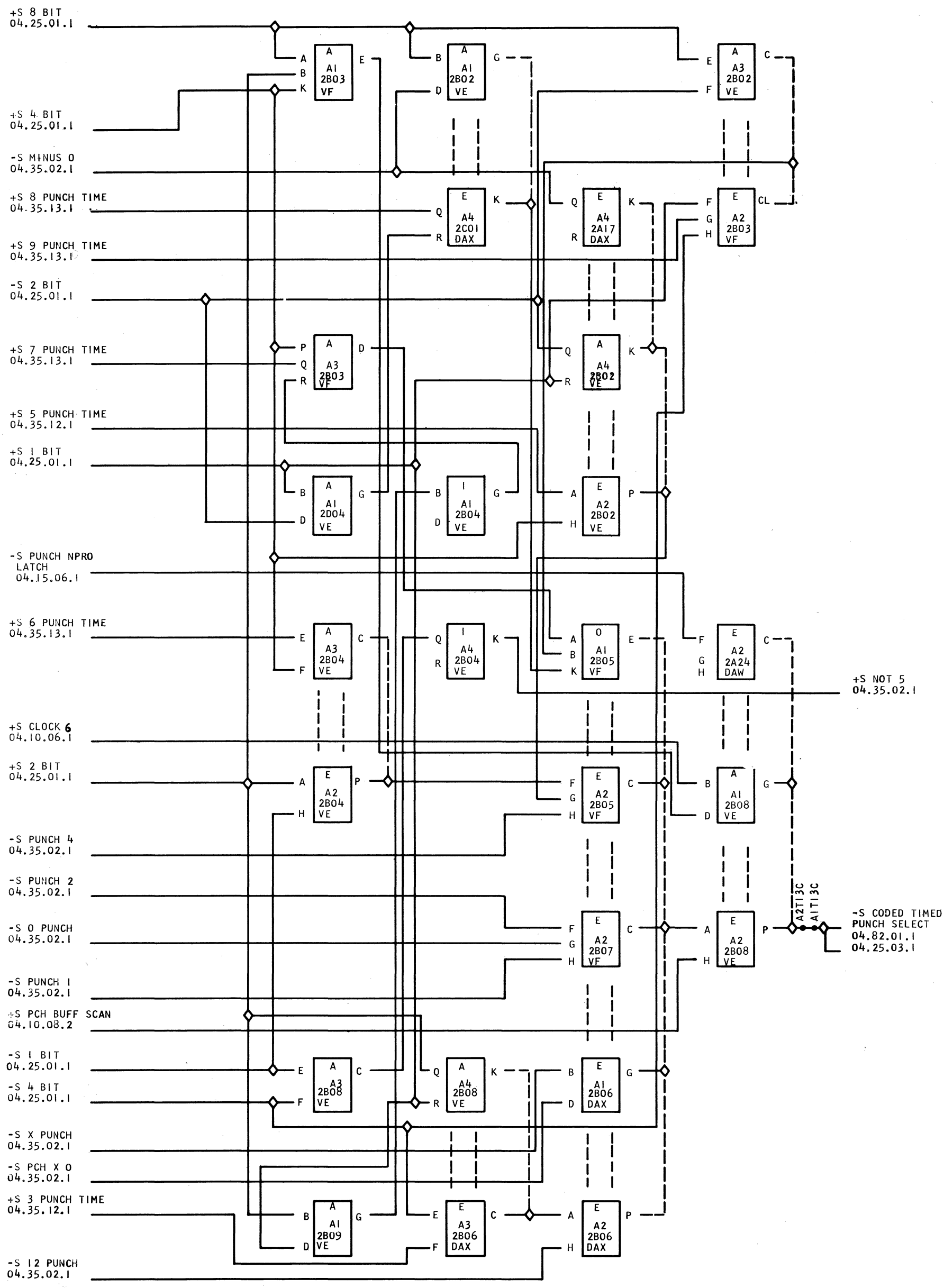

615178 EC 802300
802458A
802603A

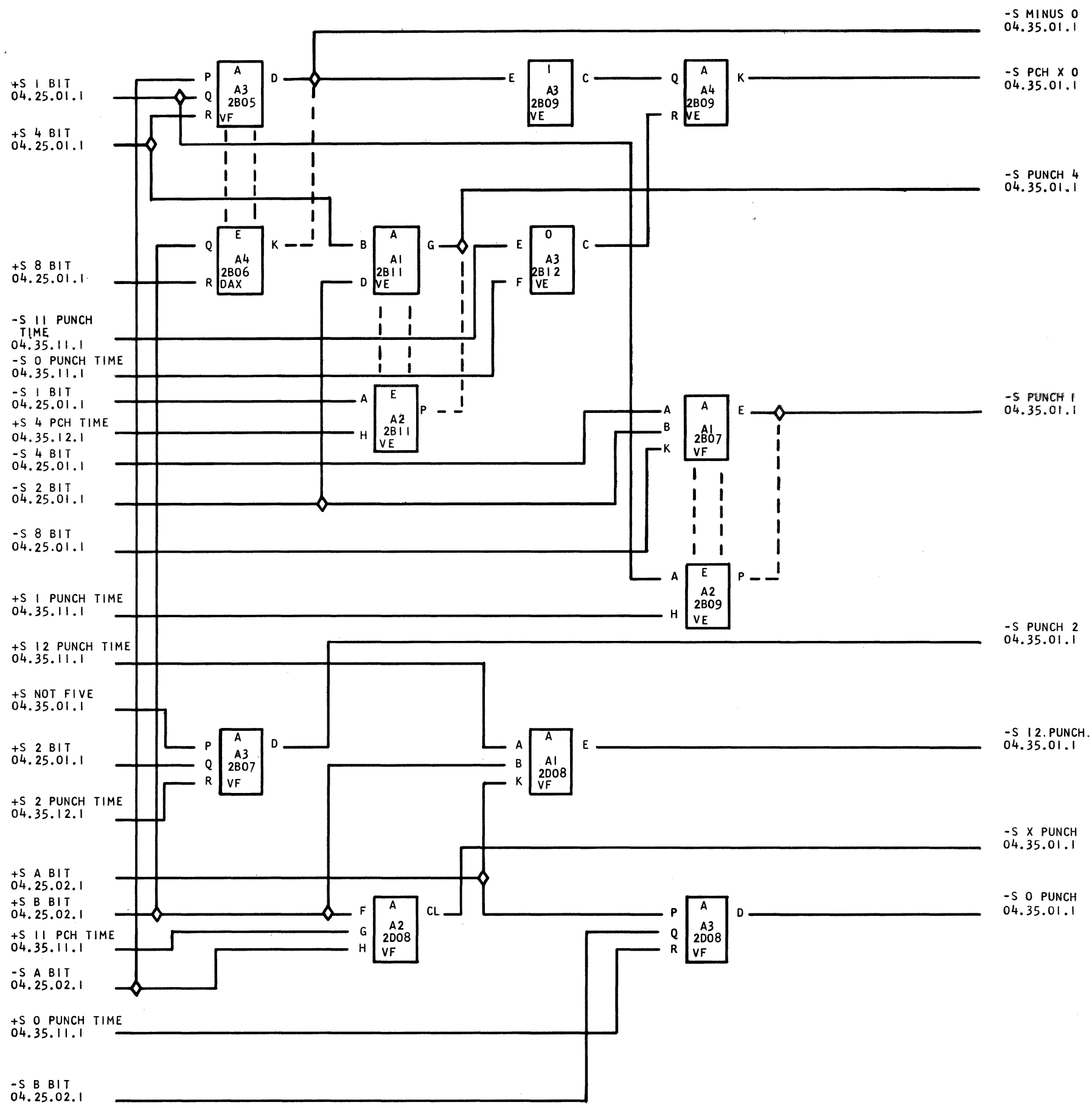
-S MINUS 0
04.35.01.1
+S 1 BIT
04.25.01.1
+S 4 BIT
04.25.01.1
A A3 2B05 VF
I A3 2B09 VE
A A4 2B09 VE
-S PCH X 0
04.35.01.1
-S PUNCH 4
04.35.01.1
+S 8 BIT
04.25.01.1
E A4 2B06 DAX
A A1 2B11 VE
O A3 2B12 VE
-S 11 PUNCH TIME
04.35.11.1
-S 0 PUNCH TIME
04.35.11.1
-S 1 BIT
04.25.01.1
+S 4 PCH TIME
04.35.12.1
-S 4 BIT
04.25.01.1
-S 2 BIT
04.25.01.1
-S 8 BIT
04.25.01.1
E A2 2B11 VE
A A1 2B07 VF
-S PUNCH 1
04.35.01.1
E A2 2B09 VE
+S 1 PUNCH TIME
04.35.11.1
+S 12 PUNCH TIME
04.35.11.1
-S PUNCH 2
04.35.01.1
+S NOT FIVE
04.35.01.1
+S 2 BIT
04.25.01.1
+S 2 PUNCH TIME
04.35.12.1
A A3 2B07 VF
A A1 2D08 VF
-S 12.PUNCH.
04.35.01.1
-S X PUNCH
04.35.01.1
+S A BIT
04.25.02.1
+S B BIT
04.25.02.1
+S 11 PCH TIME
04.35.11.1
-S A BIT
04.25.02.1
A A2 2D08 VF
A A3 2D08 VF
-S 0 PUNCH
04.35.01.1
+S 0 PUNCH TIME
04.35.11.1
-S B BIT
04.25.02.1

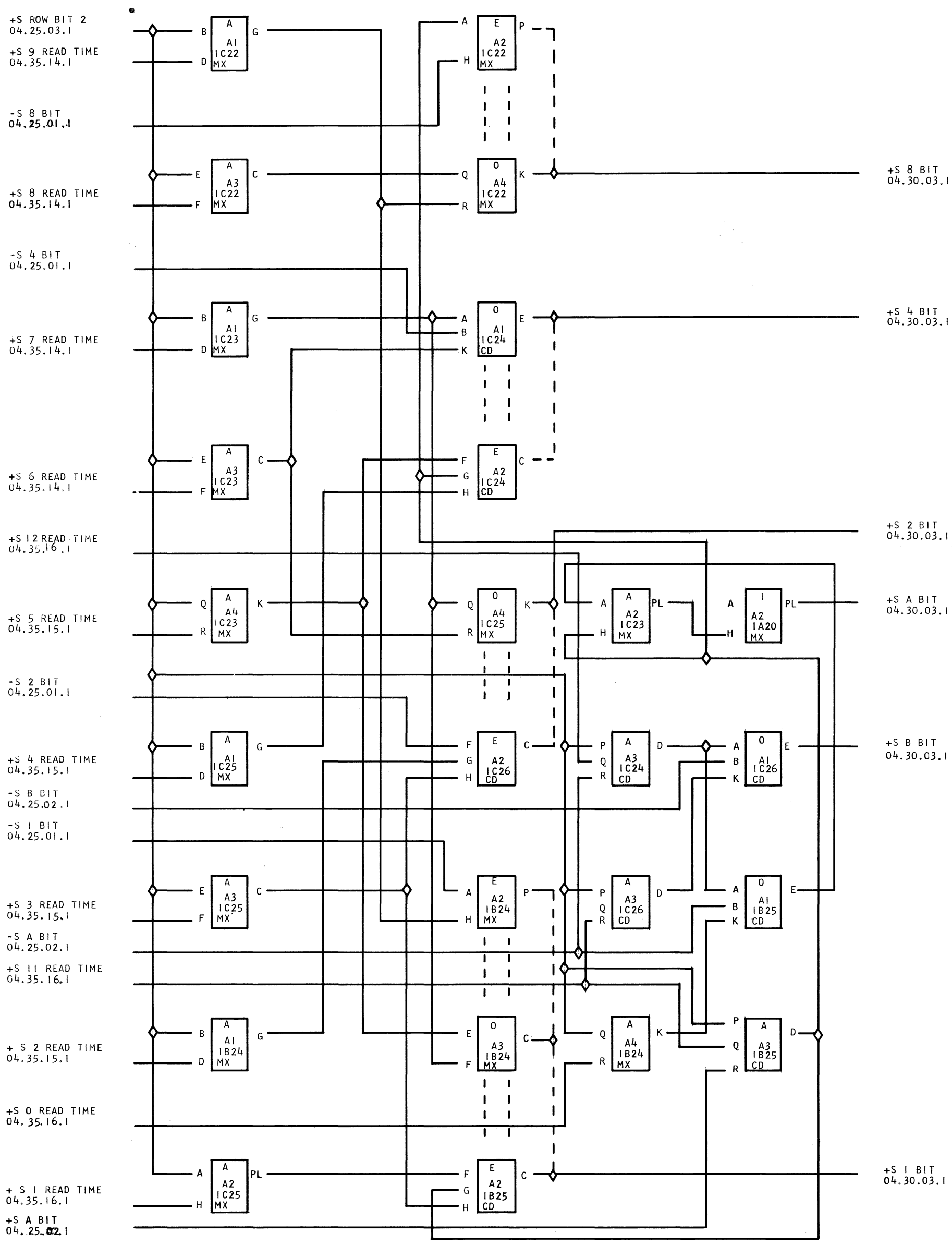

615180 EC 802300
802603A

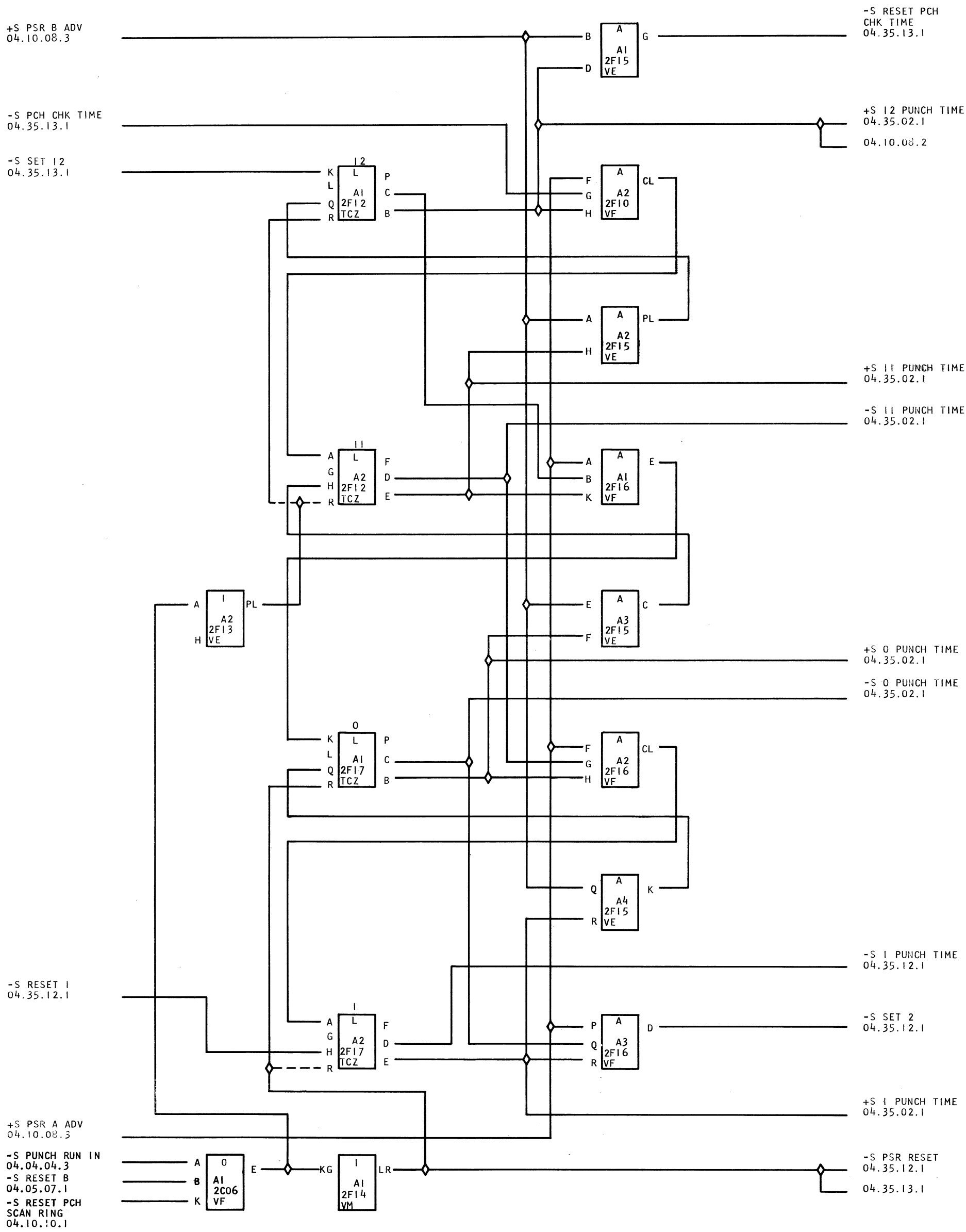
+S PSR B ADV
04.10.08.3
-S PCH CHK TIME
04.35.13.1
-S SET 12
04.35.13.1
-S RESET PCH
CHK TIME
04.35.13.1
+S 12 PUNCH TIME
04.35.02.1
04.10.08.2
+S 11 PUNCH TIME
04.35.02.1
-S 11 PUNCH TIME
04.35.02.1
+S 0 PUNCH TIME
04.35.02.1
-S 0 PUNCH TIME
04.35.02.1
-S 1 PUNCH TIME
04.35.12.1
-S RESET 1
04.35.12.1
-S SET 2
04.35.12.1
+S 1 PUNCH TIME
04.35.02.1
+S PSR A ADV
04.10.08.3
-S PUNCH RUN IN
04.04.04.3
-S RESET B
04.05.07.1
-S RESET PCH
SCAN RING
04.10.10.1
-S PSR RESET
04.35.12.1
04.35.13.1
12 L A1 2F12 TCZ
11 L A2 2F12 TCZ
0 L A1 2F17 TCZ
1 L A2 2F17 TCZ
A A1 2F15 VE
A A2 2F10 VF
A A2 2F15 VE
A A1 2F16 VF
A A3 2F15 VE
A A2 2F16 VF
A A4 2F15 VE
A A3 2F16 VF
1 A2 2F13 VE
0 A1 2C06 VF
1 A1 2F14 VM

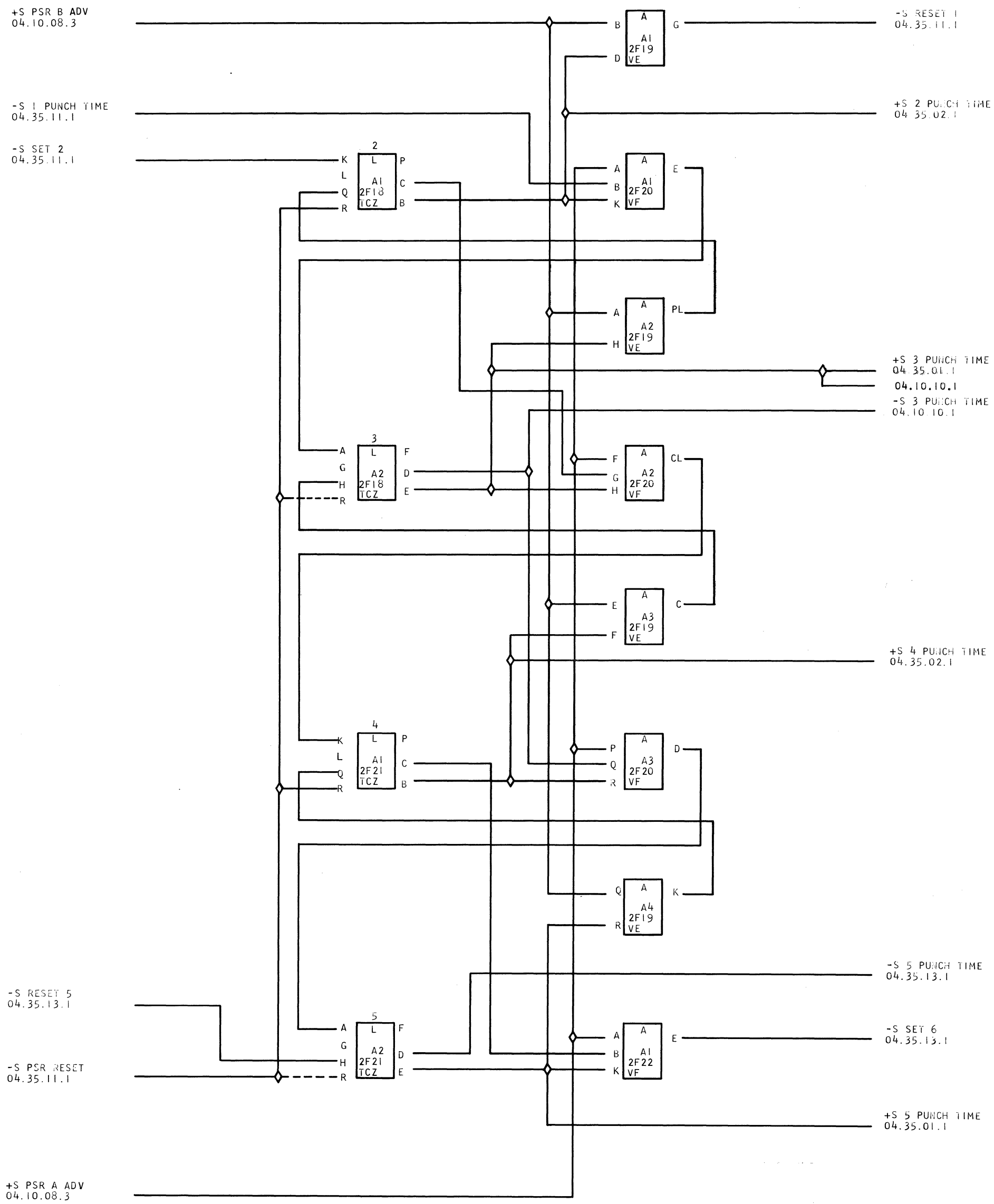
+S PSR B ADV
04.10.08.3
-S 1 PUNCH TIME
04.35.11.1
-S SET 2
04.35.11.1
-S RESET 1
04.35.11.1
+S 2 PUNCH TIME
04.35.02.1
+S 3 PUNCH TIME
04.35.01.1
04.10.10.1
-S 3 PUNCH TIME
04.10.10.1
+S 4 PUNCH TIME
04.35.02.1
-S 5 PUNCH TIME
04.35.13.1
-S RESET 5
04.35.13.1
-S SET 6
04.35.13.1
-S PSR RESET
04.35.11.1
+S 5 PUNCH TIME
04.35.01.1
+S PSR A ADV
04.10.08.3
2 L A1 2F18 TCZ
3 L A2 2F18 TCZ
4 L A1 2F21 TCZ
5 L A2 2F21 TCZ
A A1 2F19 VE
A A1 2F20 VF
A A2 2F19 VE
A A2 2F20 VF
A A3 2F19 VE
A A3 2F20 VF
A A4 2F19 VE
A A1 2F22 VF

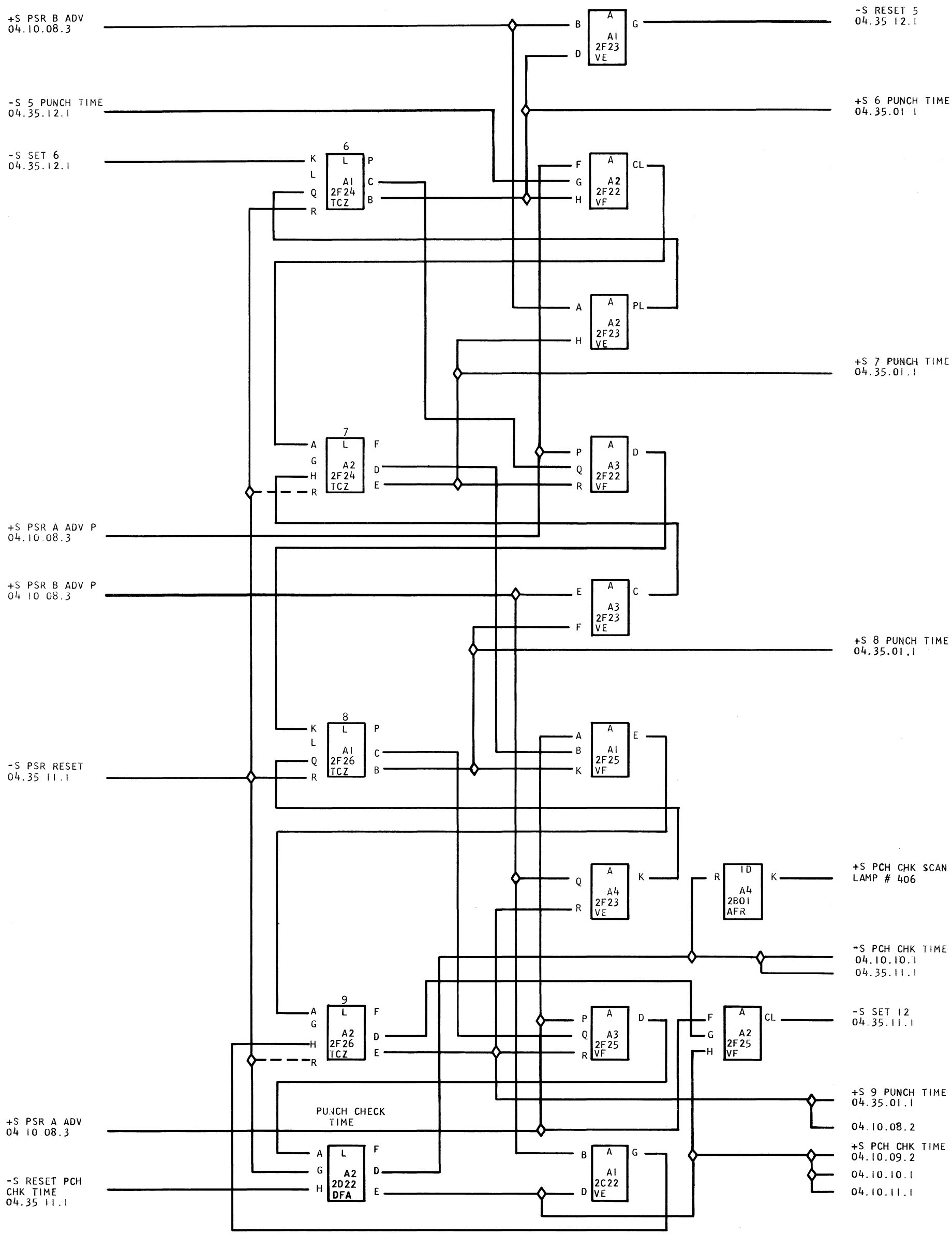

615183 EC 802300
802363
802603A

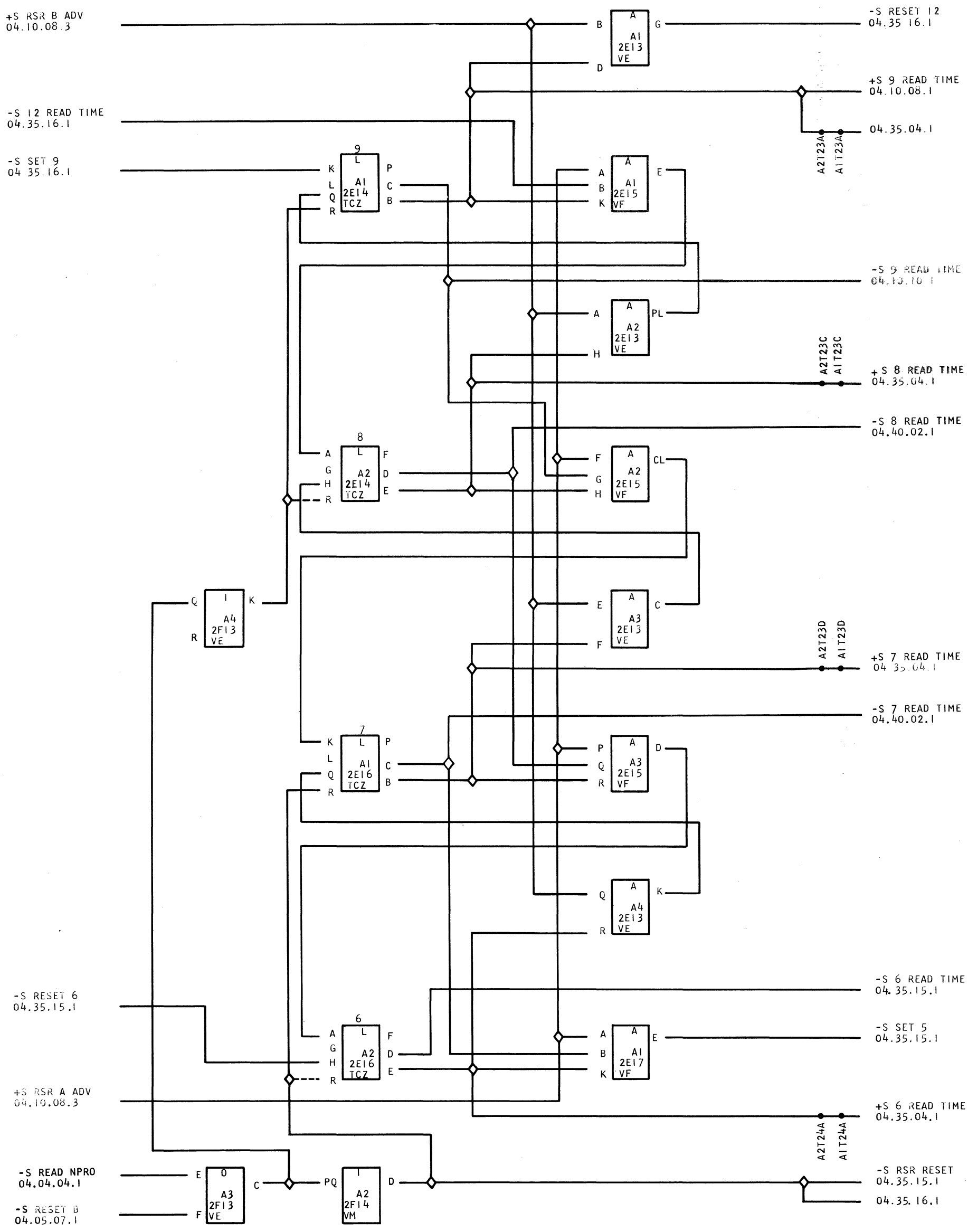

615184 EC 802300
802603A

605832

DISCONTINUED

PUNCH SCAN RING
6-7-8-9

1622

04.35.13.1

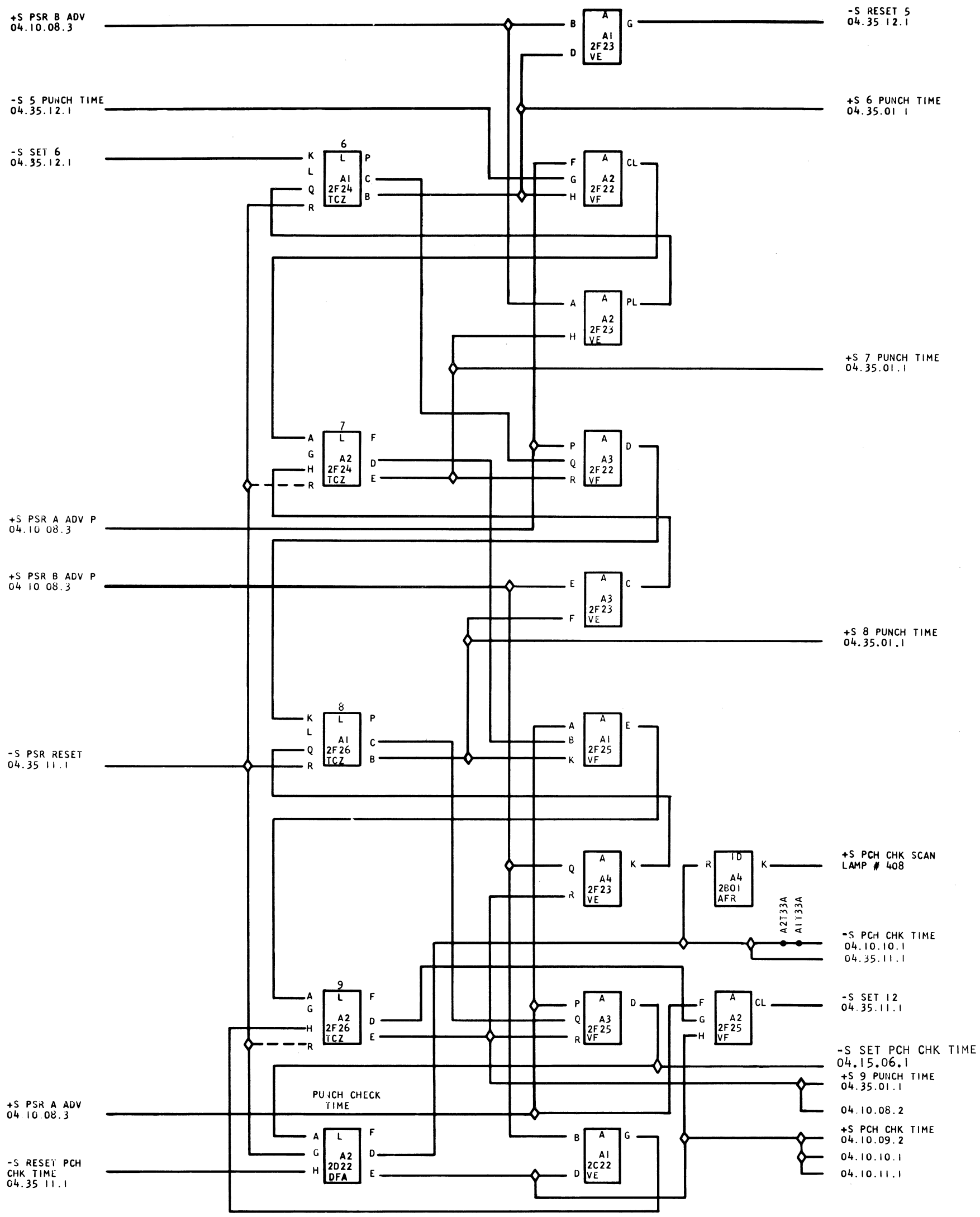

INTERNATIONAL BUSINESS MACHINES CORP.						DATE	CHANGE NO.	DATE	CHANGE NO.	NOTE	DEVELOPMENT NO.
NAME	PREVENT THE LOSS OF PUNCH DATA					12-7-62	802638F			X PRINT TO ENG. SPEC. NO. 894947	605832
DESIGN	JBE	12/7/62	MODEL	1622							
DETAIL											
CHECK	JBS	12-7-62	DRAW								
APPRO	JBS	12-7-62	CHECK								

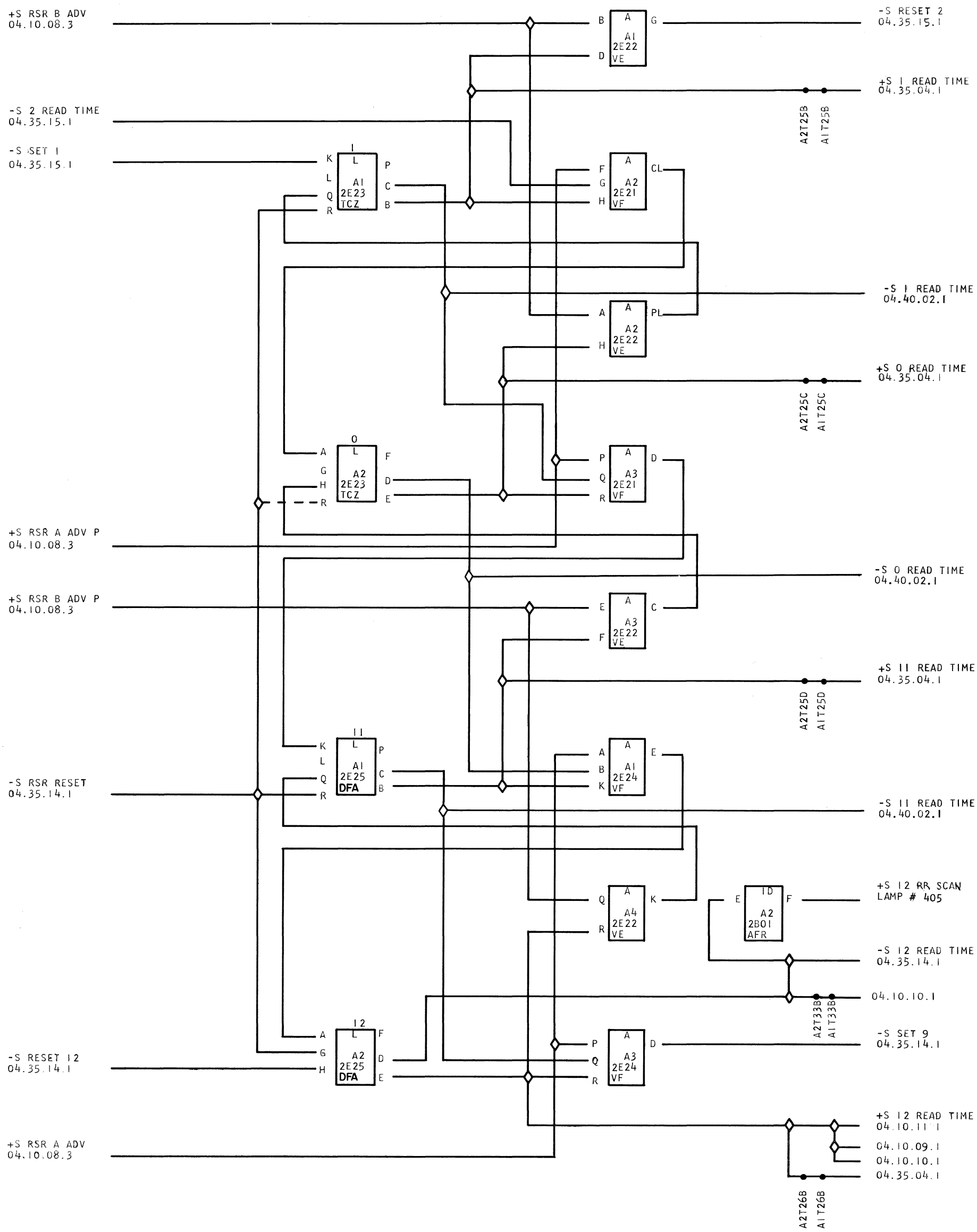

615186 EC 802300
802363
802603A

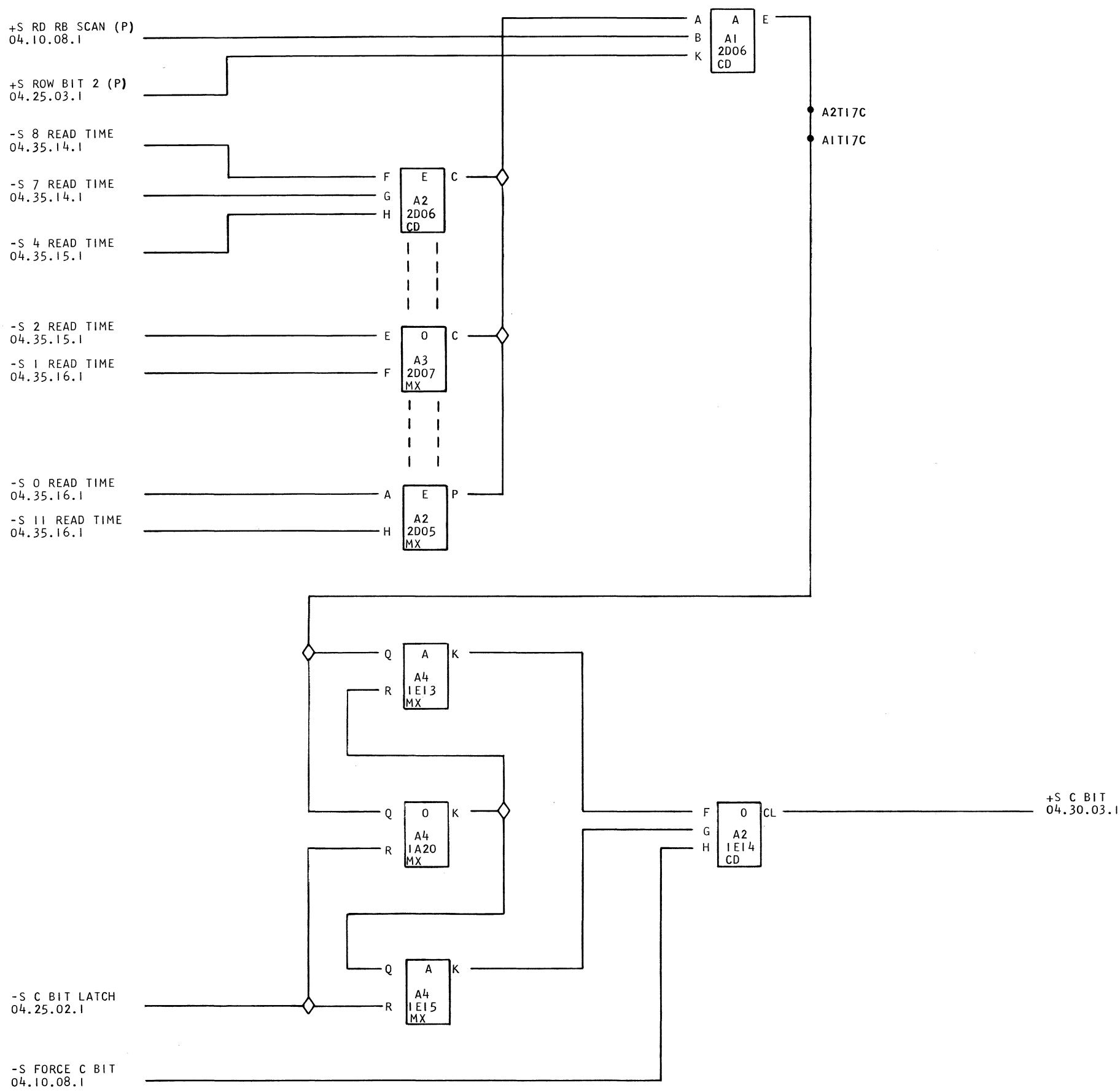
+S RD RB SCAN (P)
04.10.08.1
+S ROW BIT 2 (P)
04.25.03.1
-S 8 READ TIME
04.35.14.1
-S 7 READ TIME
04.35.14.1
-S 4 READ TIME
04.35.15.1
-S 2 READ TIME
04.35.15.1
-S 1 READ TIME
04.35.16.1
-S 0 READ TIME
04.35.16.1
-S 11 READ TIME
04.35.16.1
A
B
K
A
A1
2D06
CD
E
A2T17C
A1T17C
F
G
H
E
A2
2D06
CD
C
E
F
0
A3
2D07
MX
C
A
H
E
A2
2D05
MX
P
Q
R
A
A4
1E13
MX
K
Q
R
0
A4
1A20
MX
K
Q
R
A
A4
1E15
MX
K
-S C BIT LATCH
04.25.02.1
-S FORCE C BIT
04.10.08.1
F
G
H
0
A2
1E14
CD
CL
+S C BIT
04.30.03.1

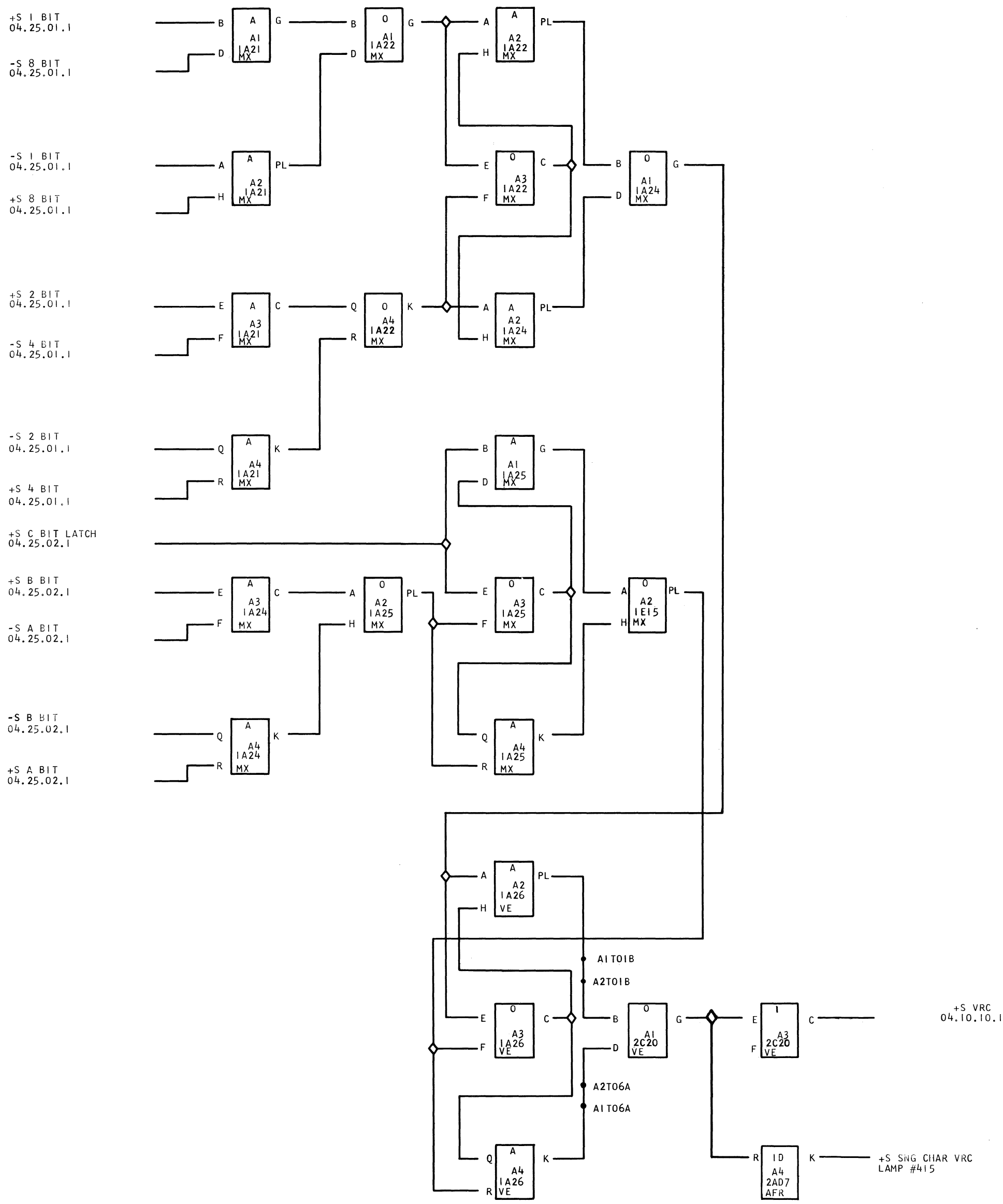
+S 1 BIT 04.25.01.1
-S 8 BIT 04.25.01.1
-S 1 BIT 04.25.01.1
+S 8 BIT 04.25.01.1
+S 2 BIT 04.25.01.1
-S 4 BIT 04.25.01.1
-S 2 BIT 04.25.01.1
+S 4 BIT 04.25.01.1
+S C BIT LATCH 04.25.02.1
+S B BIT 04.25.02.1
-S A BIT 04.25.02.1
-S B BIT 04.25.02.1
+S A BIT 04.25.02.1
A1 A21 MX
A2 A21 MX
A3 A21 MX
A4 A21 MX
A1 A22 MX
A2 A22 MX
A3 A22 MX
A4 A22 MX
A1 A24 MX
A2 A24 MX
A3 A24 MX
A4 A24 MX
A1 A25 MX
A2 A25 MX
A3 A25 MX
A4 A25 MX
A2 E15 MX
A2 A26 VE
A3 A26 VE
A4 A26 VE
A1 2C20 VE
A3 2C20 VE
A4 2AD7 AFR
A1T01B
A2T01B
A2T06A
A1T06A
+S VRC 04.10.10.1
+S SNG CHAR VRC LAMP #415

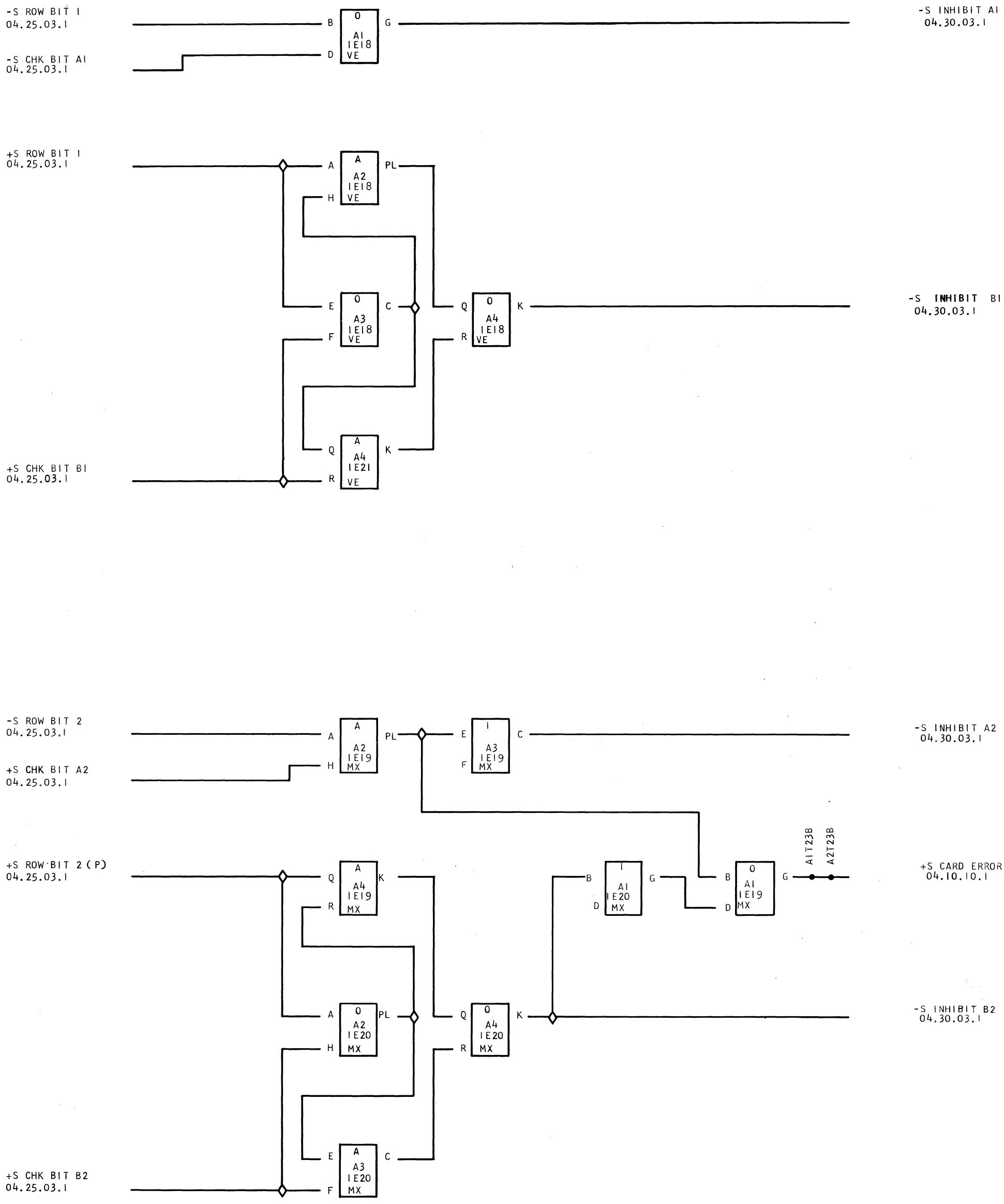
-S ROW BIT 1
04.25.03.1
-S CHK BIT A1
04.25.03.1
B
D
0
A1
1E18
VE
G
-S INHIBIT A1
04.30.03.1
+S ROW BIT 1
04.25.03.1
A
H
A
A2
1E18
VE
PL
E
F
0
A3
1E18
VE
C
Q
R
0
A4
1E18
VE
K
-S INHIBIT B1
04.30.03.1
Q
R
A
A4
1E21
VE
K
+S CHK BIT B1
04.25.03.1
-S ROW BIT 2
04.25.03.1
+S CHK BIT A2
04.25.03.1
A
H
A
A2
1E19
MX
PL
E
F
I
A3
1E19
MX
C
-S INHIBIT A2
04.30.03.1
+S ROW BIT 2 (P)
04.25.03.1
Q
R
A
A4
1E19
MX
K
B
D
I
A1
1E20
MX
G
B
D
0
A1
1E19
MX
G
A1T23B
A2T23B
+S CARD ERROR
04.10.10.1
A
H
0
A2
1E20
MX
PL
Q
R
0
A4
1E20
MX
K
-S INHIBIT B2
04.30.03.1
E
F
A
A3
1E20
MX
C
+S CHK BIT B2
04.25.03.1

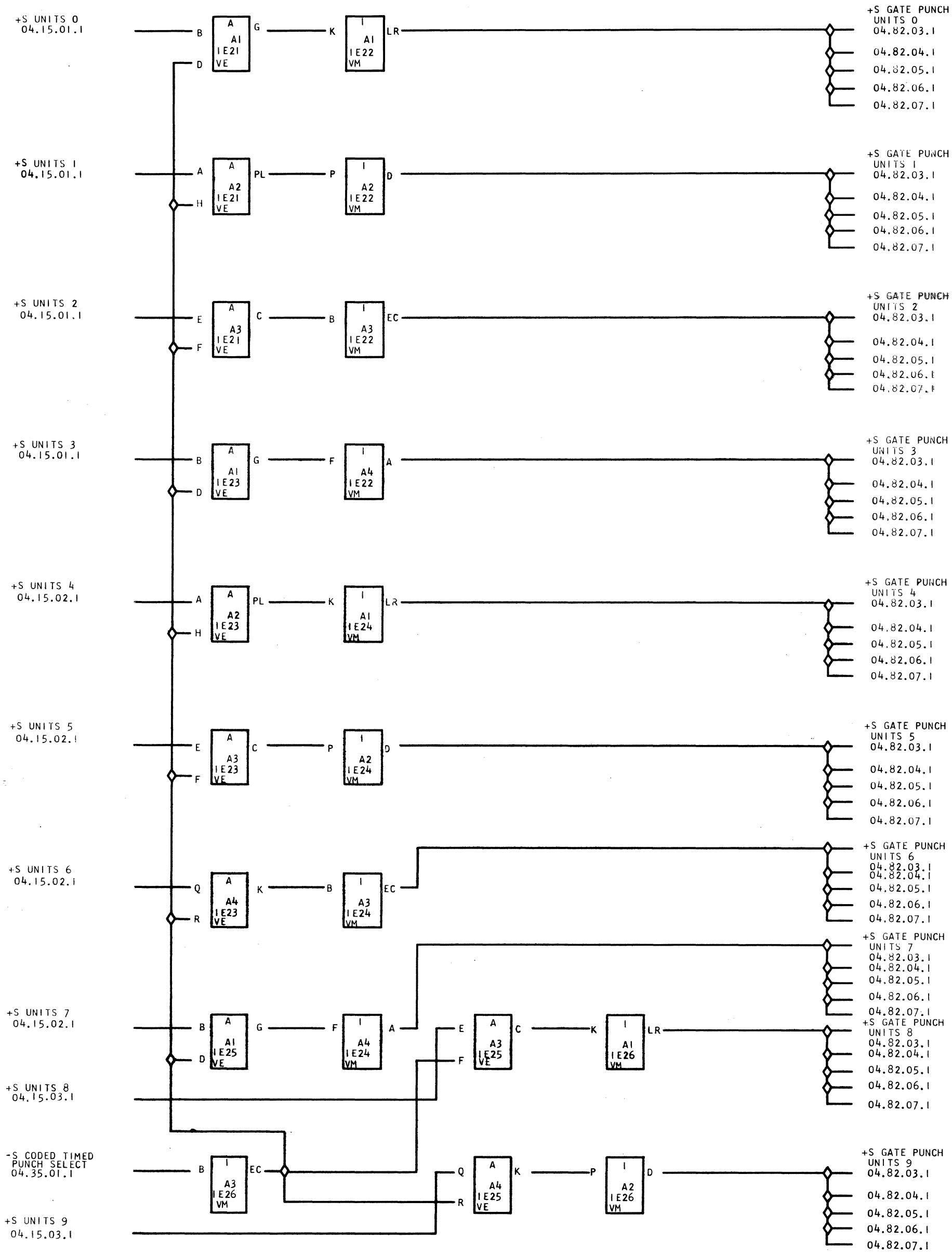
+S UNITS 0 04.15.01.1
+S UNITS 1 04.15.01.1
+S UNITS 2 04.15.01.1
+S UNITS 3 04.15.01.1
+S UNITS 4 04.15.02.1
+S UNITS 5 04.15.02.1
+S UNITS 6 04.15.02.1
+S UNITS 7 04.15.02.1
+S UNITS 8 04.15.03.1
-S CODED TIMED PUNCH SELECT 04.35.01.1
+S UNITS 9 04.15.03.1
A A1 1E21 VE
A A2 1E21 VE
A A3 1E21 VE
A A1 1E23 VE
A A2 1E23 VE
A A3 1E23 VE
A A4 1E23 VE
A A1 1E25 VE
A A3 1E25 VE
A A4 1E25 VE
I A1 1E22 VM
I A2 1E22 VM
I A3 1E22 VM
I A4 1E22 VM
I A1 1E24 VM
I A2 1E24 VM
I A3 1E24 VM
I A4 1E24 VM
I A1 1E26 VM
I A2 1E26 VM
I A3 1E26 VM
+S GATE PUNCH UNITS 0 04.82.03.1 04.82.04.1 04.82.05.1 04.82.06.1 04.82.07.1
+S GATE PUNCH UNITS 1 04.82.03.1 04.82.04.1 04.82.05.1 04.82.06.1 04.82.07.1
+S GATE PUNCH UNITS 2 04.82.03.1 04.82.04.1 04.82.05.1 04.82.06.1 04.82.07.1
+S GATE PUNCH UNITS 3 04.82.03.1 04.82.04.1 04.82.05.1 04.82.06.1 04.82.07.1
+S GATE PUNCH UNITS 4 04.82.03.1 04.82.04.1 04.82.05.1 04.82.06.1 04.82.07.1
+S GATE PUNCH UNITS 5 04.82.03.1 04.82.04.1 04.82.05.1 04.82.06.1 04.82.07.1
+S GATE PUNCH UNITS 6 04.82.03.1 04.82.04.1 04.82.05.1 04.82.06.1 04.82.07.1
+S GATE PUNCH UNITS 7 04.82.03.1 04.82.04.1 04.82.05.1 04.82.06.1 04.82.07.1
+S GATE PUNCH UNITS 8 04.82.03.1 04.82.04.1 04.82.05.1 04.82.06.1 04.82.07.1
+S GATE PUNCH UNITS 9 04.82.03.1 04.82.04.1 04.82.05.1 04.82.06.1 04.82.07.1

F01 5
F10 32

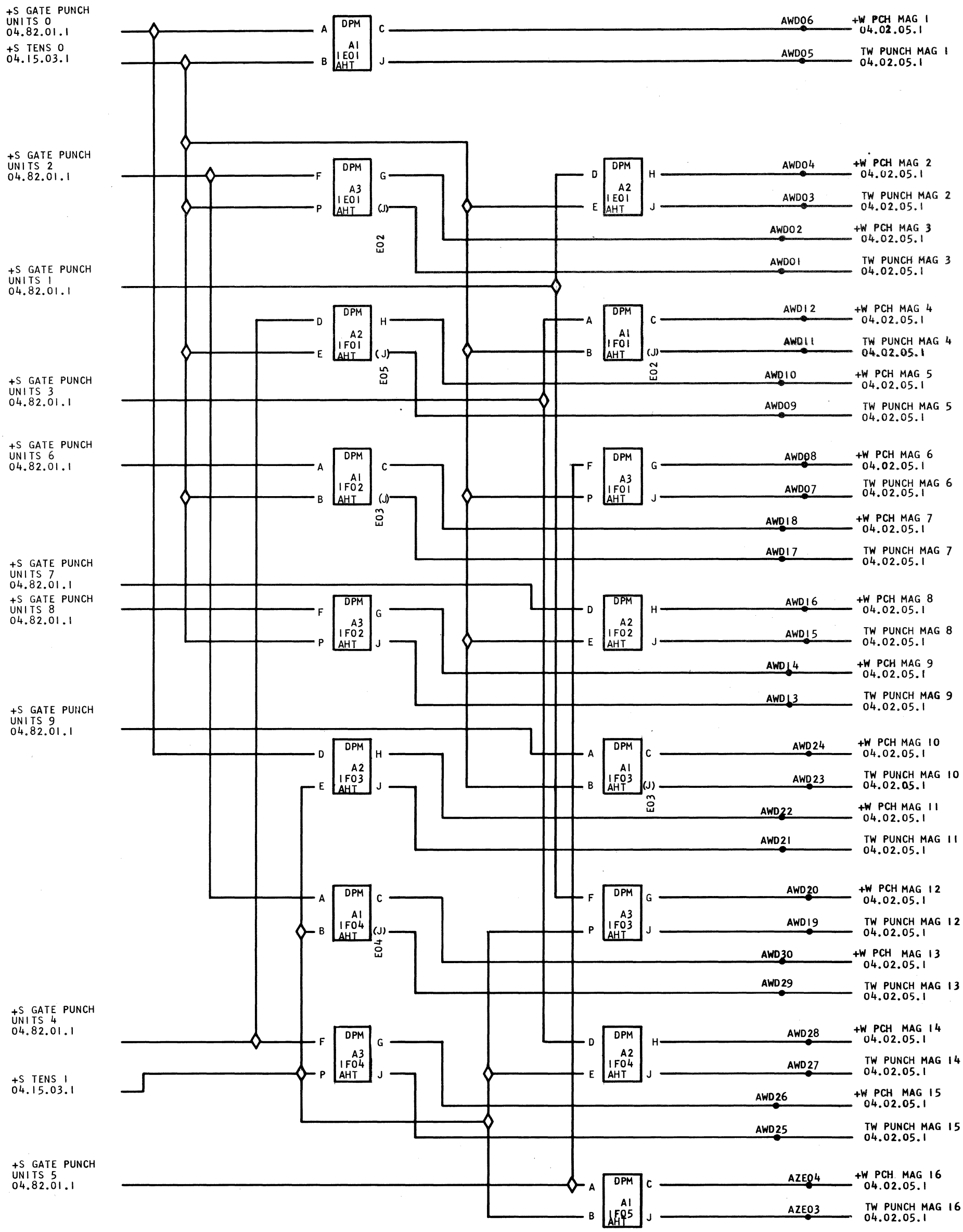
+S GATE PUNCH UNITS 0 04.82.01.1
+S TENS 0 04.15.03.1
+S GATE PUNCH UNITS 2 04.82.01.1
+S GATE PUNCH UNITS 1 04.82.01.1
+S GATE PUNCH UNITS 3 04.82.01.1
+S GATE PUNCH UNITS 6 04.82.01.1
+S GATE PUNCH UNITS 7 04.82.01.1
+S GATE PUNCH UNITS 8 04.82.01.1
+S GATE PUNCH UNITS 9 04.82.01.1
+S GATE PUNCH UNITS 4 04.82.01.1
+S TENS 1 04.15.03.1
+S GATE PUNCH UNITS 5 04.82.01.1
DPM A1 1E01 AHT
DPM A3 1E01 AHT
DPM A2 1E01 AHT
DPM A2 1F01 AHT
DPM A1 1F01 AHT
DPM A1 1F02 AHT
DPM A3 1F01 AHT
DPM A3 1F02 AHT
DPM A2 1F02 AHT
DPM A2 1F03 AHT
DPM A1 1F03 AHT
DPM A1 1F04 AHT
DPM A3 1F03 AHT
DPM A3 1F04 AHT
DPM A2 1F04 AHT
DPM A1 1F05 AHT
E02
E05
E02
E03
E03
E04
AWD06 +W PCH MAG 1 04.02.05.1
AWD05 TW PUNCH MAG 1 04.02.05.1
AWD04 +W PCH MAG 2 04.02.05.1
AWD03 TW PUNCH MAG 2 04.02.05.1
AWD02 +W PCH MAG 3 04.02.05.1
AWD01 TW PUNCH MAG 3 04.02.05.1
AWD12 +W PCH MAG 4 04.02.05.1
AWD11 TW PUNCH MAG 4 04.02.05.1
AWD10 +W PCH MAG 5 04.02.05.1
AWD09 TW PUNCH MAG 5 04.02.05.1
AWD08 +W PCH MAG 6 04.02.05.1
AWD07 TW PUNCH MAG 6 04.02.05.1
AWD18 +W PCH MAG 7 04.02.05.1
AWD17 TW PUNCH MAG 7 04.02.05.1
AWD16 +W PCH MAG 8 04.02.05.1
AWD15 TW PUNCH MAG 8 04.02.05.1
AWD14 +W PCH MAG 9 04.02.05.1
AWD13 TW PUNCH MAG 9 04.02.05.1
AWD24 +W PCH MAG 10 04.02.05.1
AWD23 TW PUNCH MAG 10 04.02.05.1
AWD22 +W PCH MAG 11 04.02.05.1
AWD21 TW PUNCH MAG 11 04.02.05.1
AWD20 +W PCH MAG 12 04.02.05.1
AWD19 TW PUNCH MAG 12 04.02.05.1
AWD30 +W PCH MAG 13 04.02.05.1
AWD29 TW PUNCH MAG 13 04.02.05.1
AWD28 +W PCH MAG 14 04.02.05.1
AWD27 TW PUNCH MAG 14 04.02.05.1
AWD26 +W PCH MAG 15 04.02.05.1
AWD25 TW PUNCH MAG 15 04.02.05.1
AZE04 +W PCH MAG 16 04.02.05.1
AZE03 TW PUNCH MAG 16 04.02.05.1

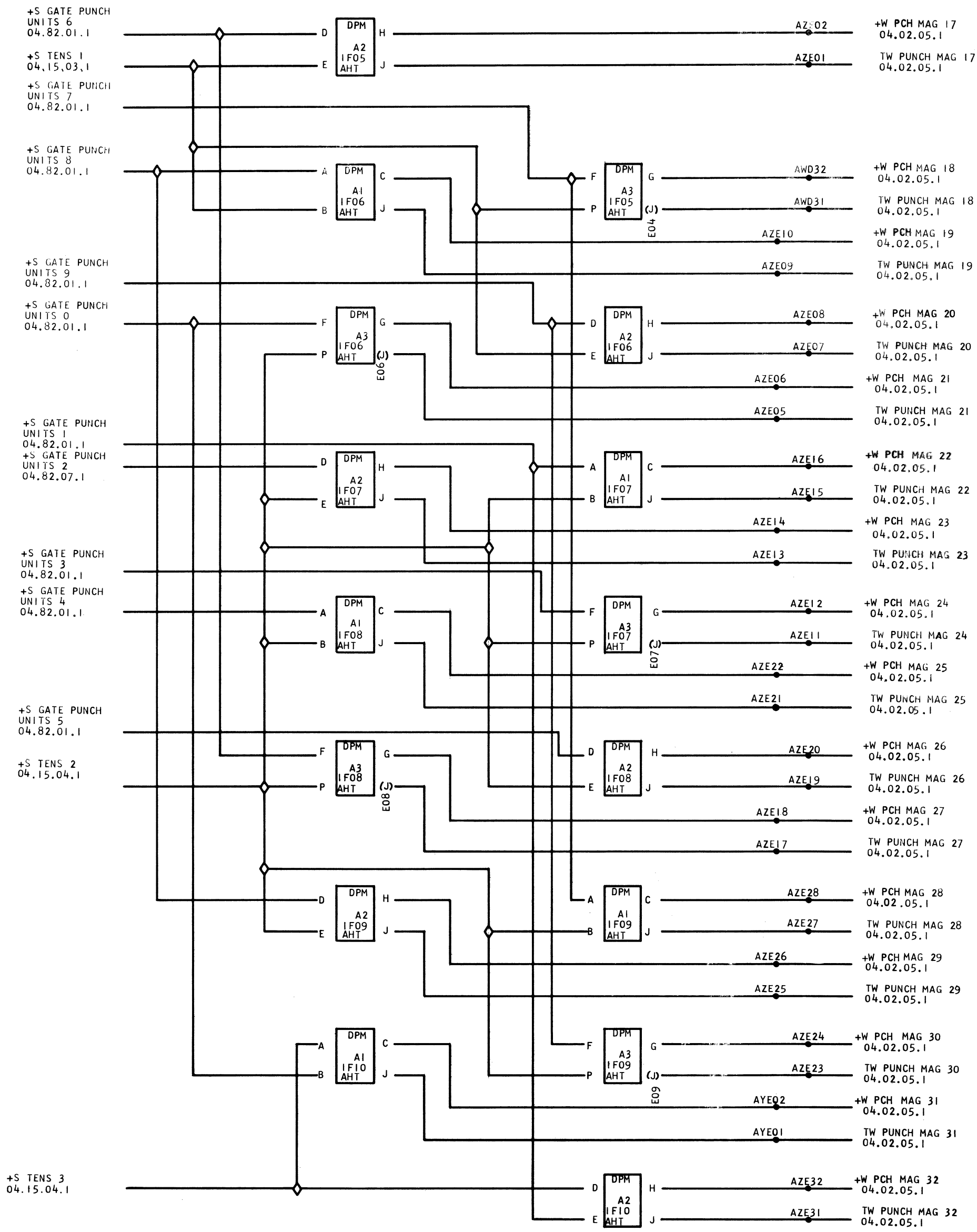
+S GATE PUNCH UNITS 6 04.82.01.1
+S TENS 1 04.15.03.1
+S GATE PUNCH UNITS 7 04.82.01.1
+S GATE PUNCH UNITS 8 04.82.01.1
+S GATE PUNCH UNITS 9 04.82.01.1
+S GATE PUNCH UNITS 0 04.82.01.1
+S GATE PUNCH UNITS 1 04.82.01.1
+S GATE PUNCH UNITS 2 04.82.07.1
+S GATE PUNCH UNITS 3 04.82.01.1
+S GATE PUNCH UNITS 4 04.82.01.1
+S GATE PUNCH UNITS 5 04.82.01.1
+S TENS 2 04.15.04.1
+S TENS 3 04.15.04.1
DPM A2 1F05 AHT
DPM A1 1F06 AHT
DPM A3 1F06 AHT
DPM A2 1F07 AHT
DPM A1 1F08 AHT
DPM A3 1F08 AHT
DPM A2 1F09 AHT
DPM A1 1F10 AHT
DPM A3 1F05 AHT
DPM A2 1F06 AHT
DPM A1 1F07 AHT
DPM A3 1F07 AHT
DPM A2 1F08 AHT
DPM A1 1F09 AHT
DPM A3 1F09 AHT
DPM A2 1F10 AHT
E06
E07
E08
E09
AZE02 +W PCH MAG 17 04.02.05.1
AZE01 TW PUNCH MAG 17 04.02.05.1
AWD32 +W PCH MAG 18 04.02.05.1
AWD31 TW PUNCH MAG 18 04.02.05.1
AZE10 +W PCH MAG 19 04.02.05.1
AZE09 TW PUNCH MAG 19 04.02.05.1
AZE08 +W PCH MAG 20 04.02.05.1
AZE07 TW PUNCH MAG 20 04.02.05.1
AZE06 +W PCH MAG 21 04.02.05.1
AZE05 TW PUNCH MAG 21 04.02.05.1
AZE16 +W PCH MAG 22 04.02.05.1
AZE15 TW PUNCH MAG 22 04.02.05.1
AZE14 +W PCH MAG 23 04.02.05.1
AZE13 TW PUNCH MAG 23 04.02.05.1
AZE12 +W PCH MAG 24 04.02.05.1
AZE11 TW PUNCH MAG 24 04.02.05.1
AZE22 +W PCH MAG 25 04.02.05.1
AZE21 TW PUNCH MAG 25 04.02.05.1
AZE20 +W PCH MAG 26 04.02.05.1
AZE19 TW PUNCH MAG 26 04.02.05.1
AZE18 +W PCH MAG 27 04.02.05.1
AZE17 TW PUNCH MAG 27 04.02.05.1
AZE28 +W PCH MAG 28 04.02.05.1
AZE27 TW PUNCH MAG 28 04.02.05.1
AZE26 +W PCH MAG 29 04.02.05.1
AZE25 TW PUNCH MAG 29 04.02.05.1
AZE24 +W PCH MAG 30 04.02.05.1
AZE23 TW PUNCH MAG 30 04.02.05.1
AYE02 +W PCH MAG 31 04.02.05.1
AYE01 TW PUNCH MAG 31 04.02.05.1
AZE32 +W PCH MAG 32 04.02.05.1
AZE31 TW PUNCH MAG 32 04.02.05.1

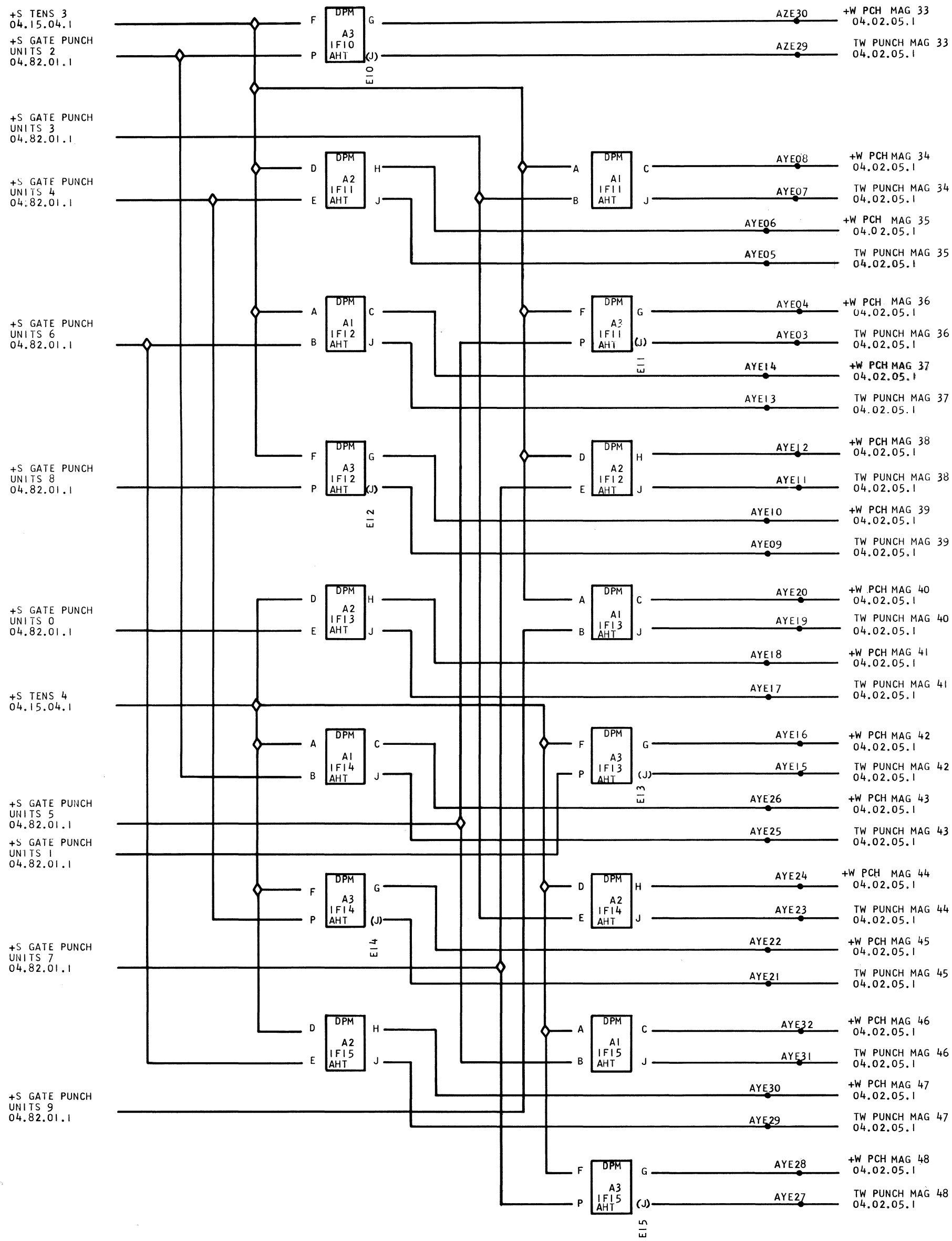
+S TENS 3
04.15.04.1
+S GATE PUNCH
UNITS 2
04.82.01.1
+S GATE PUNCH
UNITS 3
04.82.01.1
+S GATE PUNCH
UNITS 4
04.82.01.1
+S GATE PUNCH
UNITS 6
04.82.01.1
+S GATE PUNCH
UNITS 8
04.82.01.1
+S GATE PUNCH
UNITS 0
04.82.01.1
+S TENS 4
04.15.04.1
+S GATE PUNCH
UNITS 5
04.82.01.1
+S GATE PUNCH
UNITS 1
04.82.01.1
+S GATE PUNCH
UNITS 7
04.82.01.1
+S GATE PUNCH
UNITS 9
04.82.01.1
DPM A3 IF10 AHT
DPM A2 IF11 AHT
DPM A1 IF11 AHT
DPM A1 IF12 AHT
DPM A3 IF11 AHT
DPM A3 IF12 AHT
DPM A2 IF12 AHT
DPM A2 IF13 AHT
DPM A1 IF13 AHT
DPM A1 IF14 AHT
DPM A3 IF13 AHT
DPM A3 IF14 AHT
DPM A2 IF14 AHT
DPM A2 IF15 AHT
DPM A1 IF15 AHT
DPM A3 IF15 AHT
E10
E11
E12
E13
E14
E15
AZE30 +W PCH MAG 33 04.02.05.1
AZE29 TW PUNCH MAG 33 04.02.05.1
AYE08 +W PCH MAG 34 04.02.05.1
AYE07 TW PUNCH MAG 34 04.02.05.1
AYE06 +W PCH MAG 35 04.02.05.1
AYE05 TW PUNCH MAG 35 04.02.05.1
AYE04 +W PCH MAG 36 04.02.05.1
AYE03 TW PUNCH MAG 36 04.02.05.1
AYE14 +W PCH MAG 37 04.02.05.1
AYE13 TW PUNCH MAG 37 04.02.05.1
AYE12 +W PCH MAG 38 04.02.05.1
AYE11 TW PUNCH MAG 38 04.02.05.1
AYE10 +W PCH MAG 39 04.02.05.1
AYE09 TW PUNCH MAG 39 04.02.05.1
AYE20 +W PCH MAG 40 04.02.05.1
AYE19 TW PUNCH MAG 40 04.02.05.1
AYE18 +W PCH MAG 41 04.02.05.1
AYE17 TW PUNCH MAG 41 04.02.05.1
AYE16 +W PCH MAG 42 04.02.05.1
AYE15 TW PUNCH MAG 42 04.02.05.1
AYE26 +W PCH MAG 43 04.02.05.1
AYE25 TW PUNCH MAG 43 04.02.05.1
AYE24 +W PCH MAG 44 04.02.05.1
AYE23 TW PUNCH MAG 44 04.02.05.1
AYE22 +W PCH MAG 45 04.02.05.1
AYE21 TW PUNCH MAG 45 04.02.05.1
AYE32 +W PCH MAG 46 04.02.05.1
AYE31 TW PUNCH MAG 46 04.02.05.1
AYE30 +W PCH MAG 47 04.02.05.1
AYE29 TW PUNCH MAG 47 04.02.05.1
AYE28 +W PCH MAG 48 04.02.05.1
AYE27 TW PUNCH MAG 48 04.02.05.1

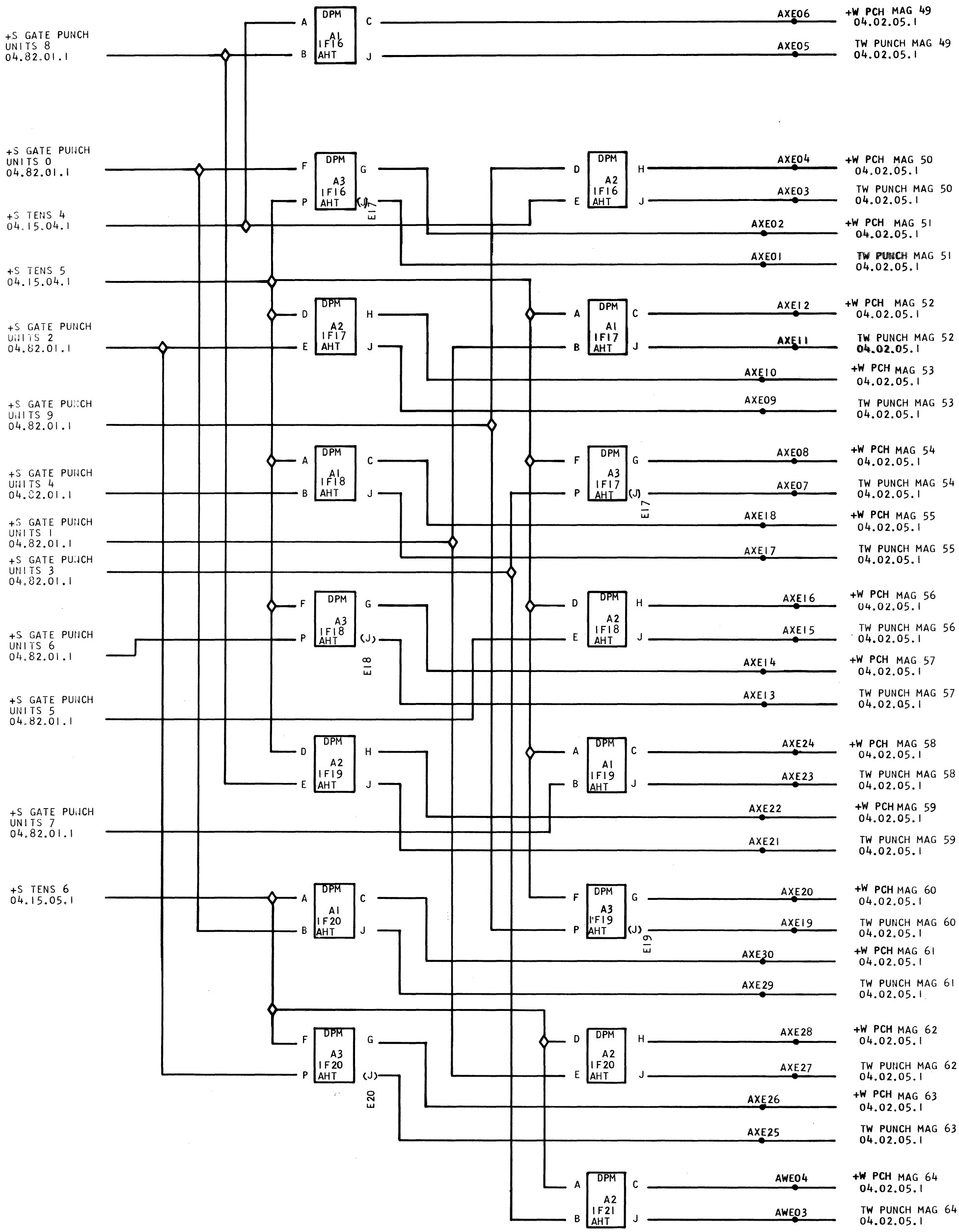
+S GATE PUNCH UNITS 8 04.82.01.1
+S GATE PUNCH UNITS 0 04.82.01.1
+S TENS 4 04.15.04.1
+S TENS 5 04.15.04.1
+S GATE PUNCH UNITS 2 04.82.01.1
+S GATE PUNCH UNITS 9 04.82.01.1
+S GATE PUNCH UNITS 4 04.82.01.1
+S GATE PUNCH UNITS 1 04.82.01.1
+S GATE PUNCH UNITS 3 04.82.01.1
+S GATE PUNCH UNITS 6 04.82.01.1
+S GATE PUNCH UNITS 5 04.82.01.1
+S GATE PUNCH UNITS 7 04.82.01.1
+S TENS 6 04.15.05.1
DPM A1 1F16 AHT
DPM A3 1F16 AHT
DPM A2 1F16 AHT
DPM A2 1F17 AHT
DPM A1 1F17 AHT
DPM A1 1F18 AHT
DPM A3 1F17 AHT
DPM A3 1F18 AHT
DPM A2 1F18 AHT
DPM A2 1F19 AHT
DPM A1 1F19 AHT
DPM A1 1F20 AHT
DPM A3 1F19 AHT
DPM A3 1F20 AHT
DPM A2 1F20 AHT
DPM A2 1F21 AHT
E17
E18
E19
E20
AXE06 +W PCH MAG 49 04.02.05.1
AXE05 TW PUNCH MAG 49 04.02.05.1
AXE04 +W PCH MAG 50 04.02.05.1
AXE03 TW PUNCH MAG 50 04.02.05.1
AXE02 +W PCH MAG 51 04.02.05.1
AXE01 TW PUNCH MAG 51 04.02.05.1
AXE12 +W PCH MAG 52 04.02.05.1
AXE11 TW PUNCH MAG 52 04.02.05.1
AXE10 +W PCH MAG 53 04.02.05.1
AXE09 TW PUNCH MAG 53 04.02.05.1
AXE08 +W PCH MAG 54 04.02.05.1
AXE07 TW PUNCH MAG 54 04.02.05.1
AXE18 +W PCH MAG 55 04.02.05.1
AXE17 TW PUNCH MAG 55 04.02.05.1
AXE16 +W PCH MAG 56 04.02.05.1
AXE15 TW PUNCH MAG 56 04.02.05.1
AXE14 +W PCH MAG 57 04.02.05.1
AXE13 TW PUNCH MAG 57 04.02.05.1
AXE24 +W PCH MAG 58 04.02.05.1
AXE23 TW PUNCH MAG 58 04.02.05.1
AXE22 +W PCH MAG 59 04.02.05.1
AXE21 TW PUNCH MAG 59 04.02.05.1
AXE20 +W PCH MAG 60 04.02.05.1
AXE19 TW PUNCH MAG 60 04.02.05.1
AXE30 +W PCH MAG 61 04.02.05.1
AXE29 TW PUNCH MAG 61 04.02.05.1
AXE28 +W PCH MAG 62 04.02.05.1
AXE27 TW PUNCH MAG 62 04.02.05.1
AXE26 +W PCH MAG 63 04.02.05.1
AXE25 TW PUNCH MAG 63 04.02.05.1
AWE04 +W PCH MAG 64 04.02.05.1
AWE03 TW PUNCH MAG 64 04.02.05.1

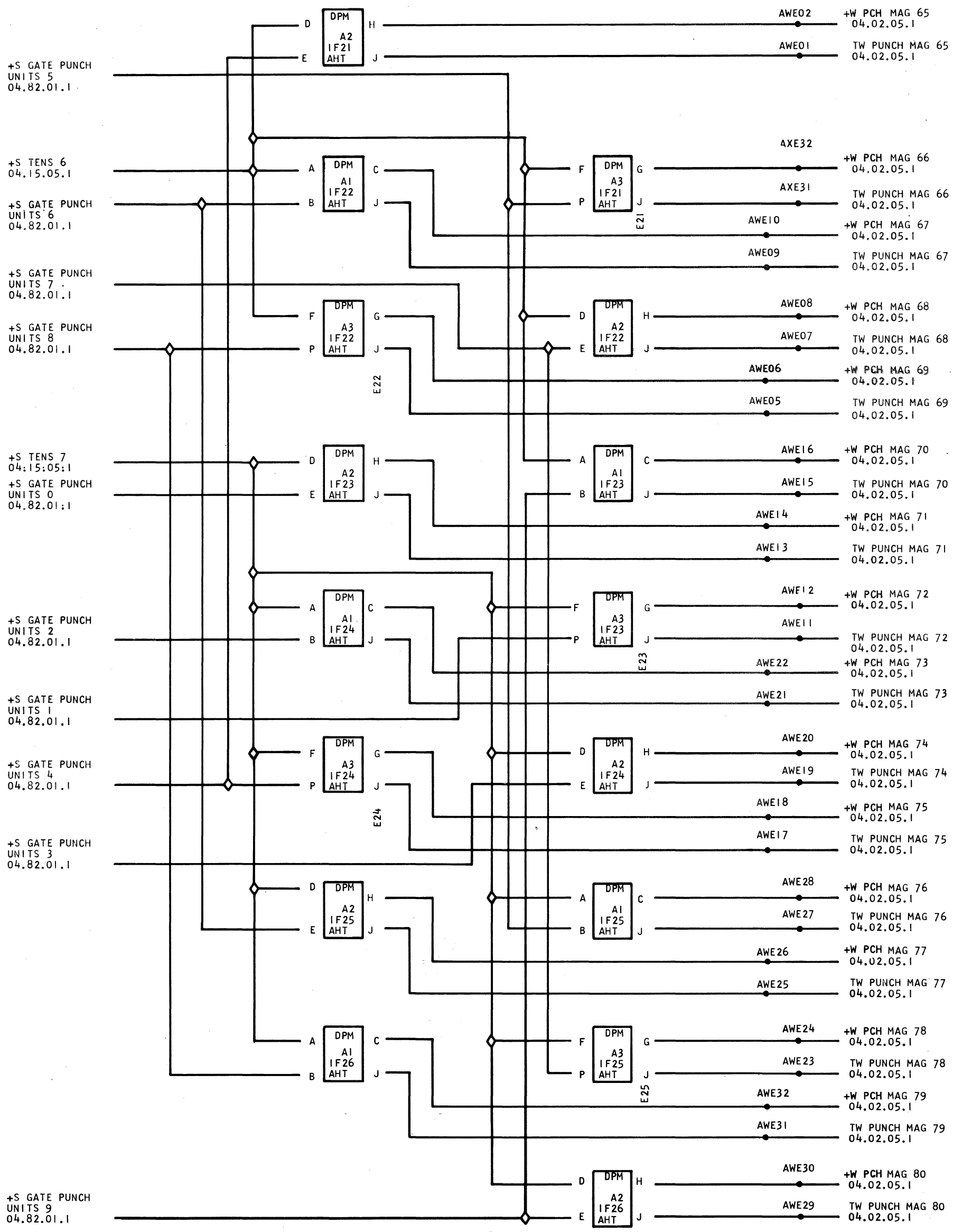
+S GATE PUNCH UNITS 5 04.82.01.1
+S TENS 6 04.15.05.1
+S GATE PUNCH UNITS 6 04.82.01.1
+S GATE PUNCH UNITS 7 04.82.01.1
+S GATE PUNCH UNITS 8 04.82.01.1
+S TENS 7 04:15:05:1
+S GATE PUNCH UNITS 0 04.82.01:1
+S GATE PUNCH UNITS 2 04.82.01.1
+S GATE PUNCH UNITS 1 04.82.01.1
+S GATE PUNCH UNITS 4 04.82.01.1
+S GATE PUNCH UNITS 3 04.82.01.1
+S GATE PUNCH UNITS 9 04.82.01.1
DPM A2 1F21 AHT
DPM A1 1F22 AHT
DPM A3 1F22 AHT
DPM A2 1F23 AHT
DPM A1 1F24 AHT
DPM A3 1F24 AHT
DPM A2 1F25 AHT
DPM A1 1F26 AHT
DPM A3 1F21 AHT
DPM A2 1F22 AHT
DPM A1 1F23 AHT
DPM A3 1F23 AHT
DPM A2 1F24 AHT
DPM A1 1F25 AHT
DPM A3 1F25 AHT
DPM A2 1F26 AHT
E21
E22
E23
E24
E25
AWE02 +W PCH MAG 65 04.02.05.1
AWE01 TW PUNCH MAG 65 04.02.05.1
AXE32 +W PCH MAG 66 04.02.05.1
AXE31 TW PUNCH MAG 66 04.02.05.1
AWE10 +W PCH MAG 67 04.02.05.1
AWE09 TW PUNCH MAG 67 04.02.05.1
AWE08 +W PCH MAG 68 04.02.05.1
AWE07 TW PUNCH MAG 68 04.02.05.1
AWE06 +W PCH MAG 69 04.02.05.1
AWE05 TW PUNCH MAG 69 04.02.05.1
AWE16 +W PCH MAG 70 04.02.05.1
AWE15 TW PUNCH MAG 70 04.02.05.1
AWE14 +W PCH MAG 71 04.02.05.1
AWE13 TW PUNCH MAG 71 04.02.05.1
AWE12 +W PCH MAG 72 04.02.05.1
AWE11 TW PUNCH MAG 72 04.02.05.1
AWE22 +W PCH MAG 73 04.02.05.1
AWE21 TW PUNCH MAG 73 04.02.05.1
AWE20 +W PCH MAG 74 04.02.05.1
AWE19 TW PUNCH MAG 74 04.02.05.1
AWE18 +W PCH MAG 75 04.02.05.1
AWE17 TW PUNCH MAG 75 04.02.05.1
AWE28 +W PCH MAG 76 04.02.05.1
AWE27 TW PUNCH MAG 76 04.02.05.1
AWE26 +W PCH MAG 77 04.02.05.1
AWE25 TW PUNCH MAG 77 04.02.05.1
AWE24 +W PCH MAG 78 04.02.05.1
AWE23 TW PUNCH MAG 78 04.02.05.1
AWE32 +W PCH MAG 79 04.02.05.1
AWE31 TW PUNCH MAG 79 04.02.05.1
AWE30 +W PCH MAG 80 04.02.05.1
AWE29 TW PUNCH MAG 80 04.02.05.1

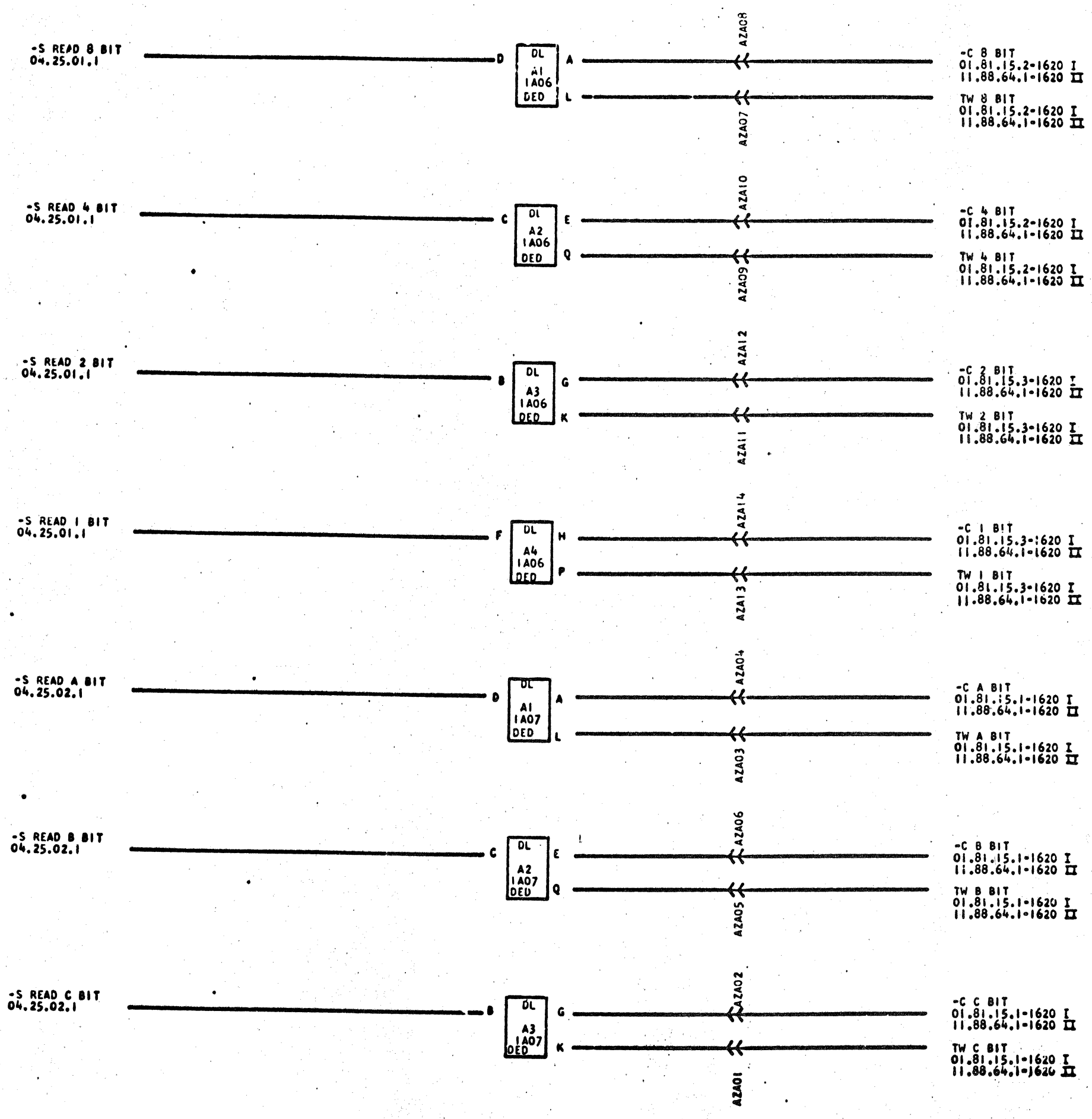

WHERE USED 615100

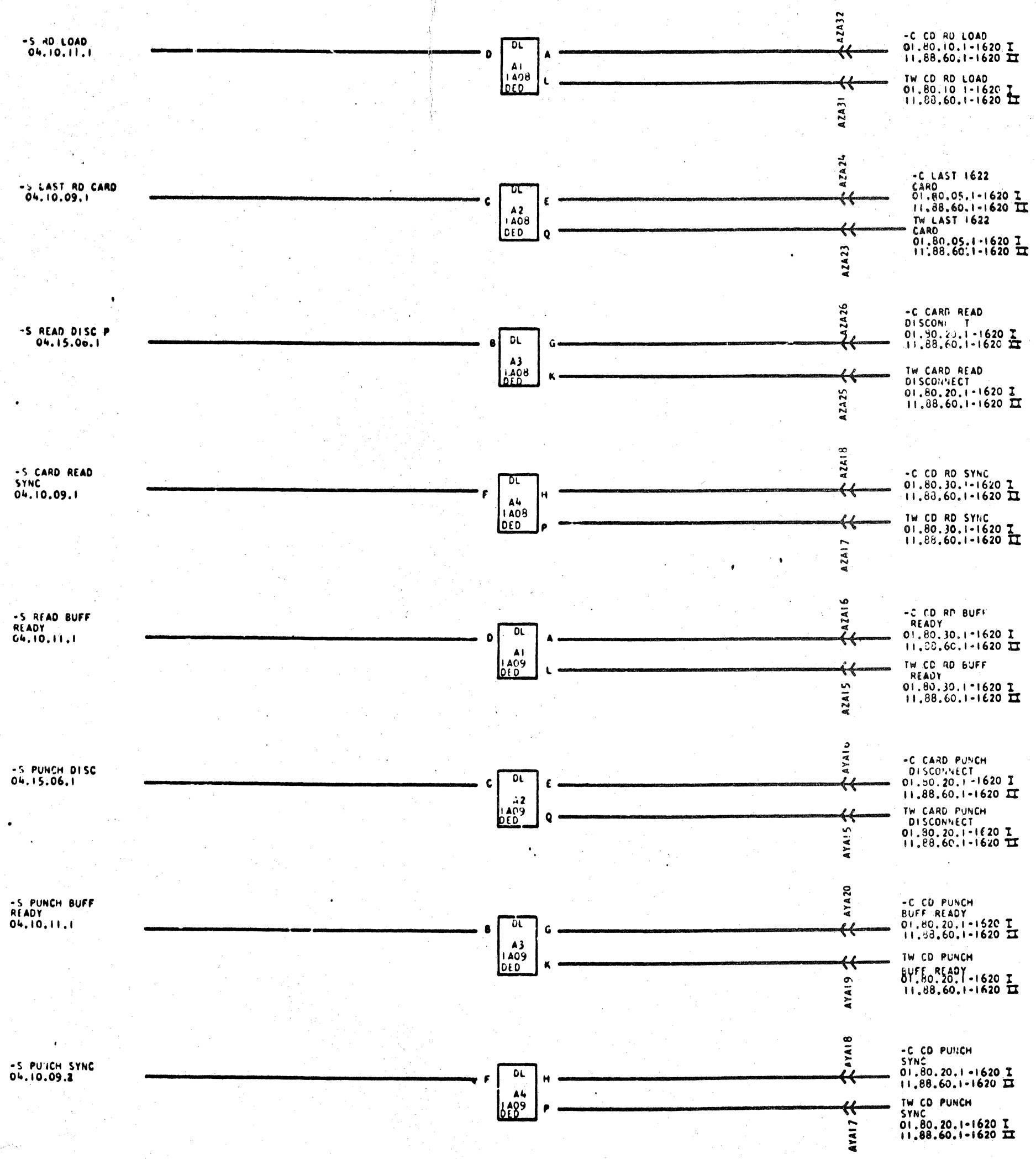

WHERE USED 615100

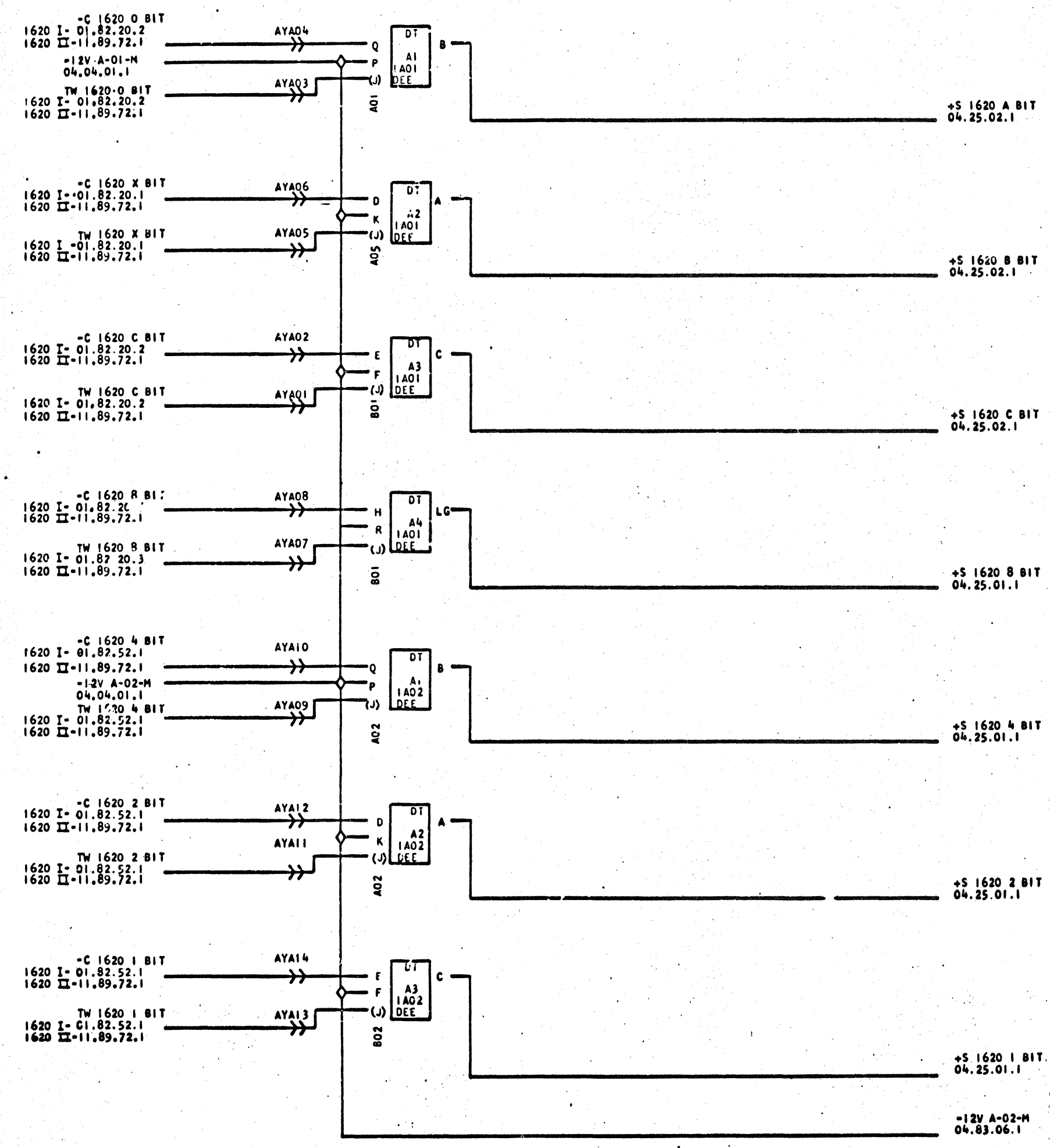

WHERE USED 615100

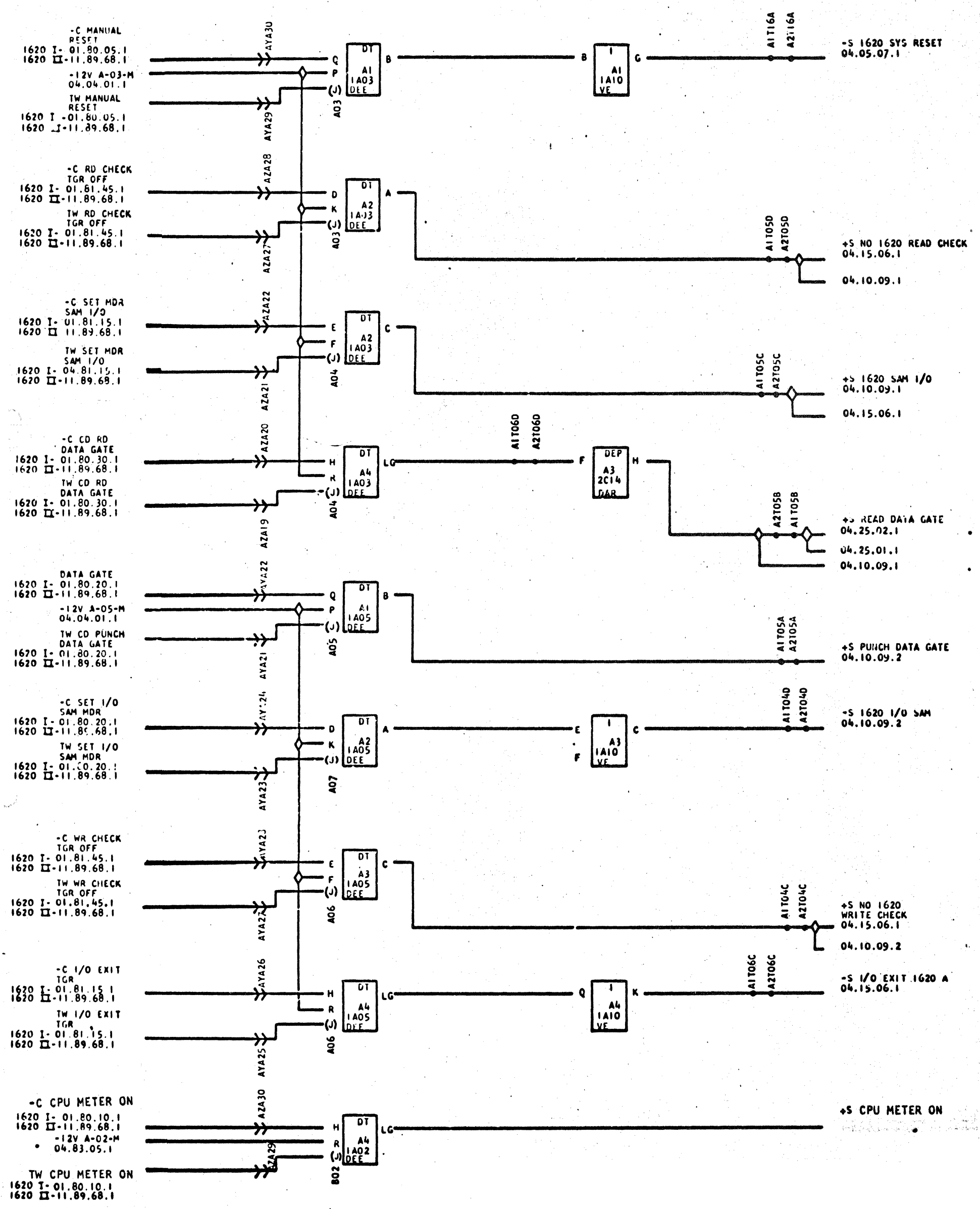
-C MANUAL RESET
1620 I- 01.80.05.1
1620 II-11.89.68.1
-12V A-03-M
04.04.01.1
TW MANUAL RESET
1620 I -01.80.05.1
1620 II-11.89.68.1
AYA30
AYA29
A03
DT A1 1A03 DEE
I A1 1A10 VE
A1T16A
A2T16A
-S 1620 SYS RESET
04.05.07.1
-C RD CHECK TGR OFF
1620 I- 01.81.45.1
1620 II-11.89.68.1
TW RD CHECK TGR OFF
1620 I- 01.81.45.1
1620 II-11.89.68.1
AZA28
AZA27
DT A2 1A03 DEE
A1T05D
A2T05D
+S NO 1620 READ CHECK
04.15.06.1
04.10.09.1
-C SET MDR SAM I/O
1620 I- 01.81.15.1
1620 II 11.89.68.1
TW SET MDR SAM I/O
1620 I- 04.81.15.1
1620 II-11.89.68.1
AZA22
AZA21
A04
DT A2 1A03 DEE
A1T05C
A2T05C
+S 1620 SAM I/O
04.10.09.1
04.15.06.1
-C CD RD DATA GATE
1620 I- 01.80.30.1
1620 II-11.89.68.1
TW CD RD DATA GATE
1620 I- 01.80.30.1
1620 II-11.89.68.1
AZA20
AZA19
A04
DT A4 1A03 DEE
A1T06D
A2T06D
DEP A3 2C14 DAR
A2T05B
A1T05B
+S READ DATA GATE
04.25.02.1
04.25.01.1
04.10.09.1
DATA GATE
1620 I- 01.80.20.1
1620 II-11.89.68.1
-12V A-05-M
04.04.01.1
TW CD PUNCH DATA GATE
1620 I- 01.80.20.1
1620 II-11.89.68.1
AYA22
AYA21
A05
DT A1 1A05 DEE
A1T05A
A2T05A
+S PUNCH DATA GATE
04.10.09.2
-C SET I/O SAM MDR
1620 I- 01.80.20.1
1620 II-11.89.68.1
TW SET I/O SAM MDR
1620 I- 01.80.20.1
1620 II-11.89.68.1
AYA24
AYA23
A07
DT A2 1A05 DEE
I A3 1A10 VE
A1T04D
A2T04D
-S 1620 I/O SAM
04.10.09.2
-C WR CHECK TGR OFF
1620 I- 01.81.45.1
1620 II-11.89.68.1
TW WR CHECK TGR OFF
1620 I- 01.81.45.1
1620 II-11.89.68.1
AYA23
AYA27
A06
DT A3 1A05 DEE
A1T04C
A2T04C
+S NO 1620 WRITE CHECK
04.15.06.1
04.10.09.2
-C I/O EXIT TGR
1620 I- 01.81.15.1
1620 II-11.89.68.1
TW I/O EXIT TGR
1620 I- 01.81.15.1
1620 II-11.89.68.1
AYA26
AYA25
A06
DT A4 1A05 DEE
I A4 1A10 VE
A1T06C
A2T06C
-S I/O EXIT 1620 A
04.15.06.1
-C CPU METER ON
1620 I- 01.80.10.1
1620 II-11.89.68.1
-12V A-02-M
04.83.05.1
TW CPU METER ON
1620 I- 01.80.10.1
1620 II-11.89.68.1
AZA30
AZA29
B02
DT A4 1A02 DEE
+S CPU METER ON

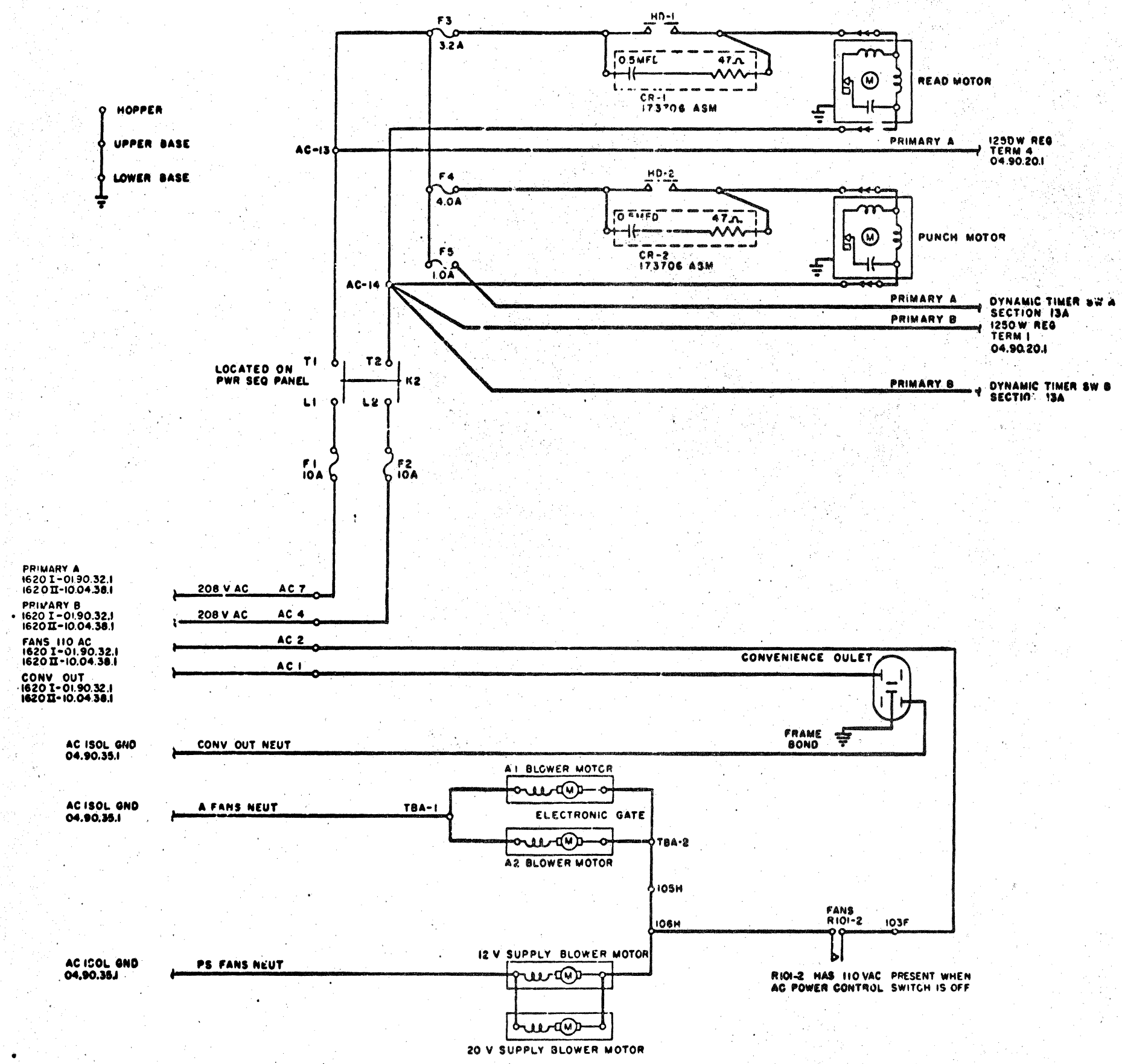

FUSE CHART

	NO	TYPE	CIRCUIT	SECT/LOGIC
AC	F1	107669	PRIMARY A 10A	04.90.10.1
	F2	107669	PRIMARY B 10A	
	F3	107664	READ MOTOR 3.2A	
	F4	107665	PUNCH MOTOR 4.0A	
	F5	107799	DYNAMIC TIMER 1.0A	
	F6	107664	24V DC SUPPLY 3.2A	04.90.40.1
DC	SF1	104909	RL CAMS	1A
	SF2	104909	POWER READY	1A
	SF3	104909	PL CAMS	7A
	SF4	104909	PUNCH STOP	9A
	SF5	104909	PUNCH MAG DIODE COMM	12B
	SF6	104909	PUNCH START	9B
	F8	6325	-20V MEMORY CORES 1.0A	04.04.02.3
	F9			
	F10			
	F11			
	F12			
	F13			
	F14			

CONNECTORS

AC	LOCATION	DC	LOCATION
1	04.90.10.1	1	04.90.10.1
2	04.90.10.1	2	
3	04.90.40.1	3	
4	04.90.10.1	4	
5	04.90.40.1	5	
6	04.90.40.1	6	
7	04.90.10.1	7	
8	04.90.40.1	8	
9			
10			
11			
12			
13	04.90.10.1		
14	04.90.10.1		

WHERE USED 615100

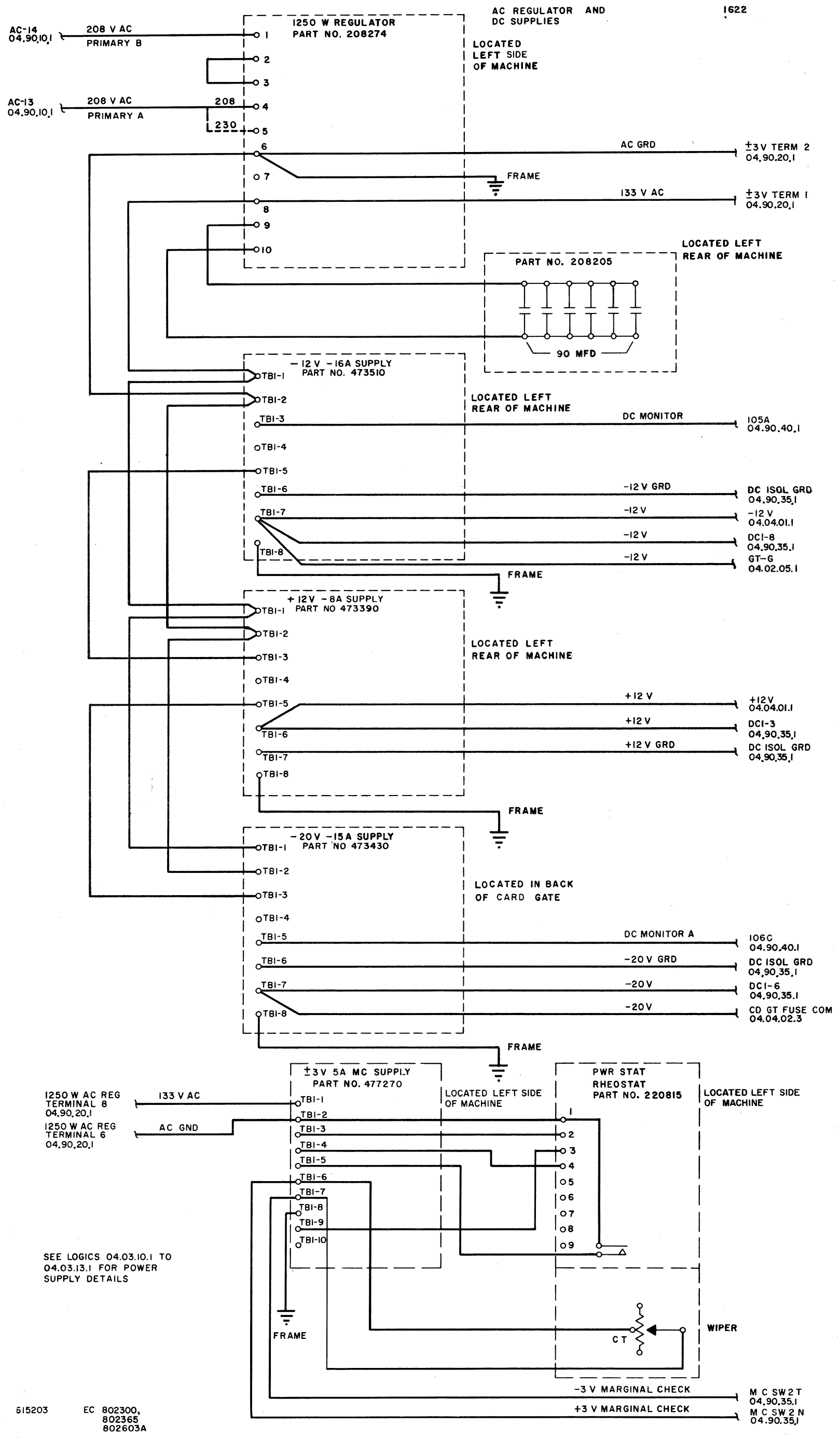

615203 EC 802300, 802365 802603A

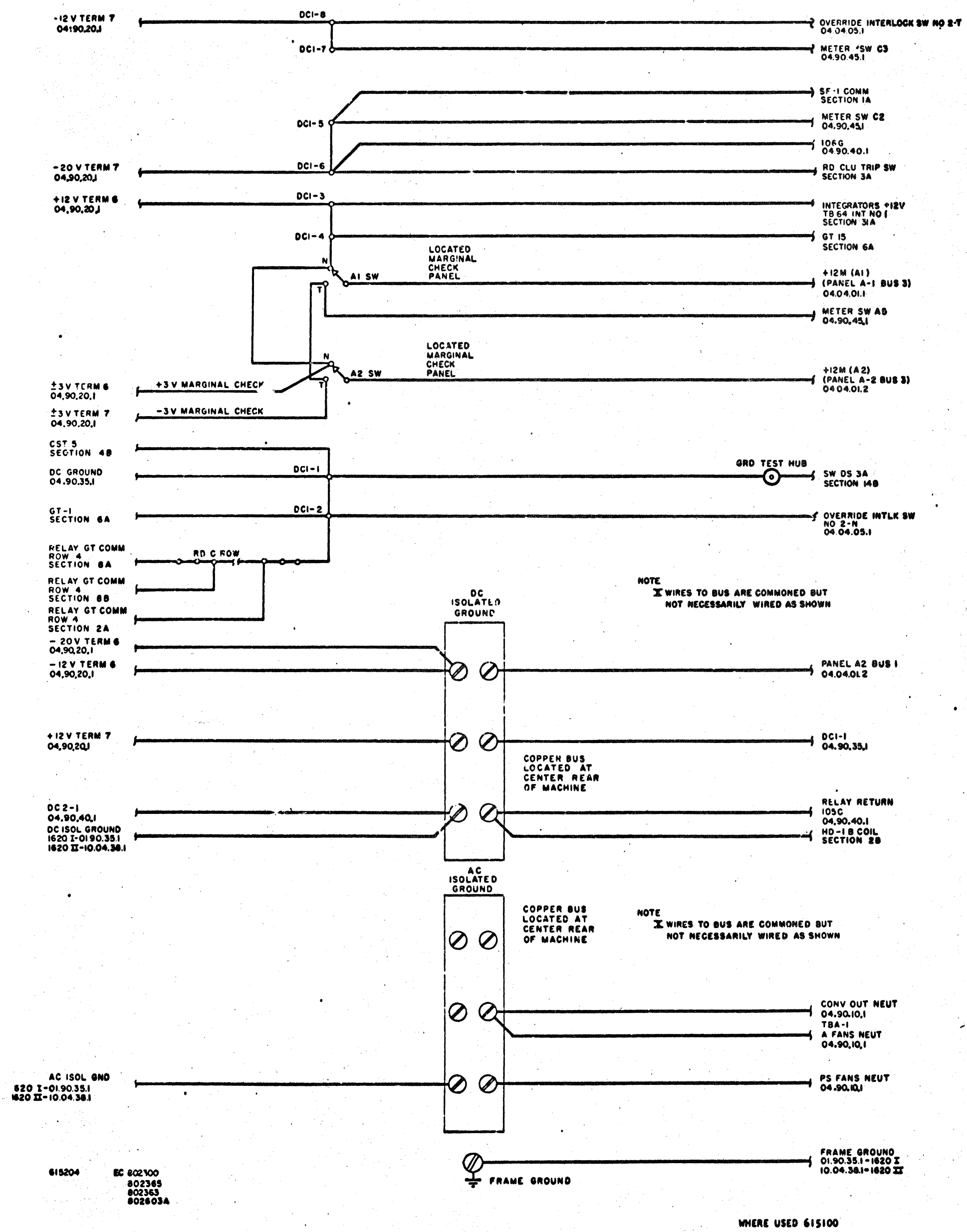

615204 EC 802100
802365
802363
802603A

WHERE USED 615100

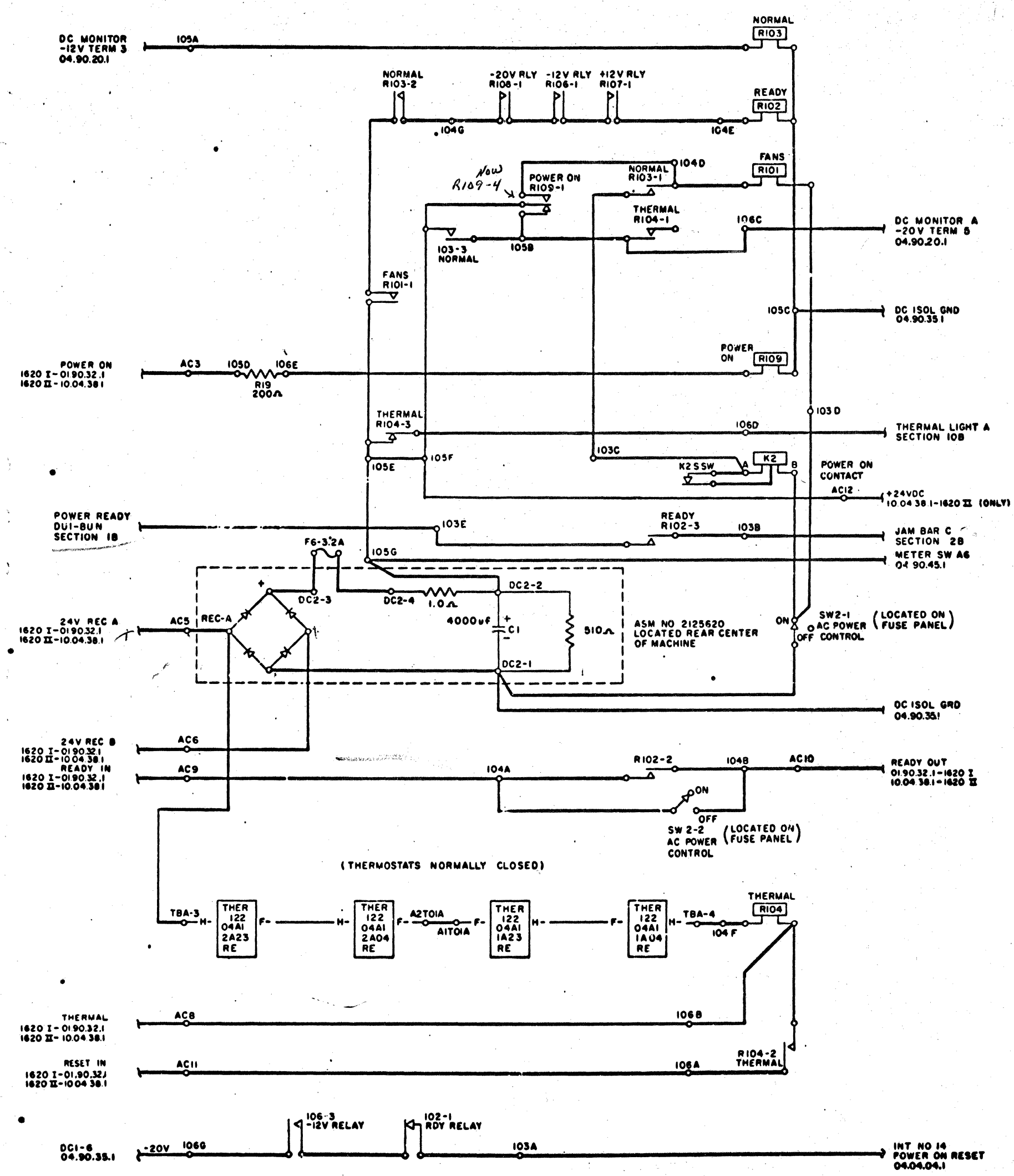

646206 EC 802300
802300B
802458A
802603A

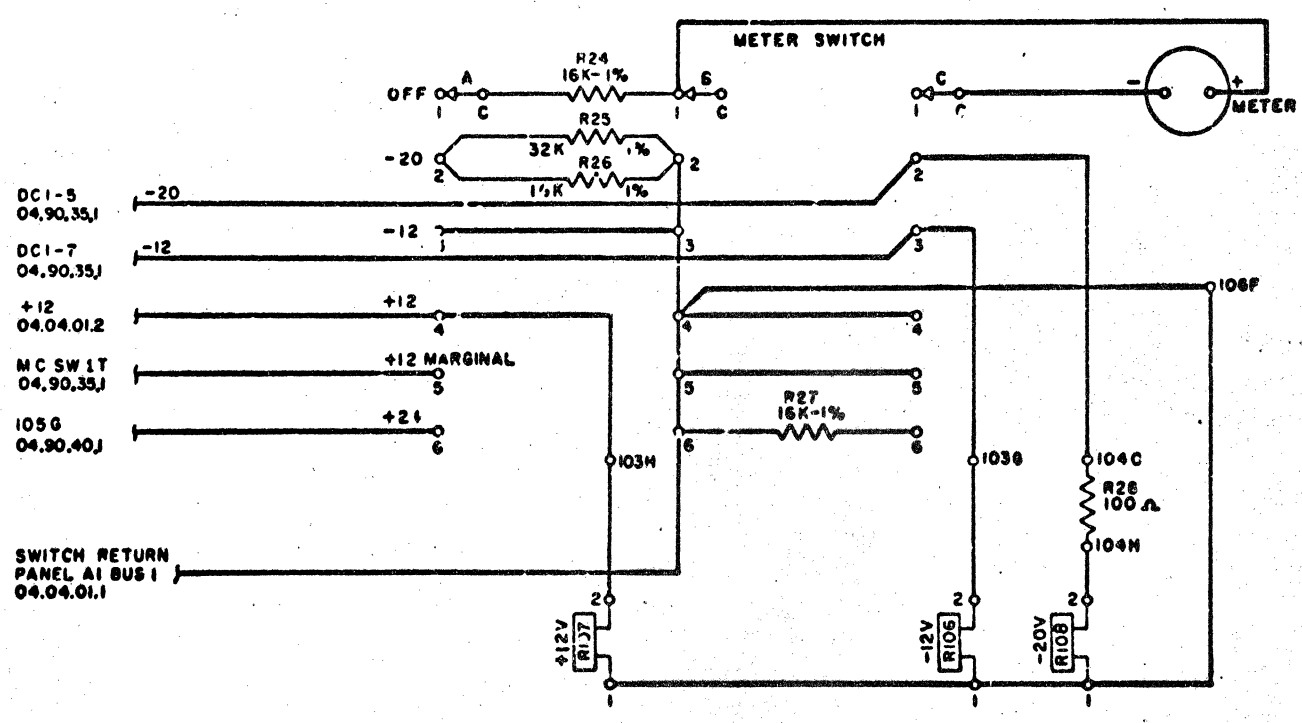

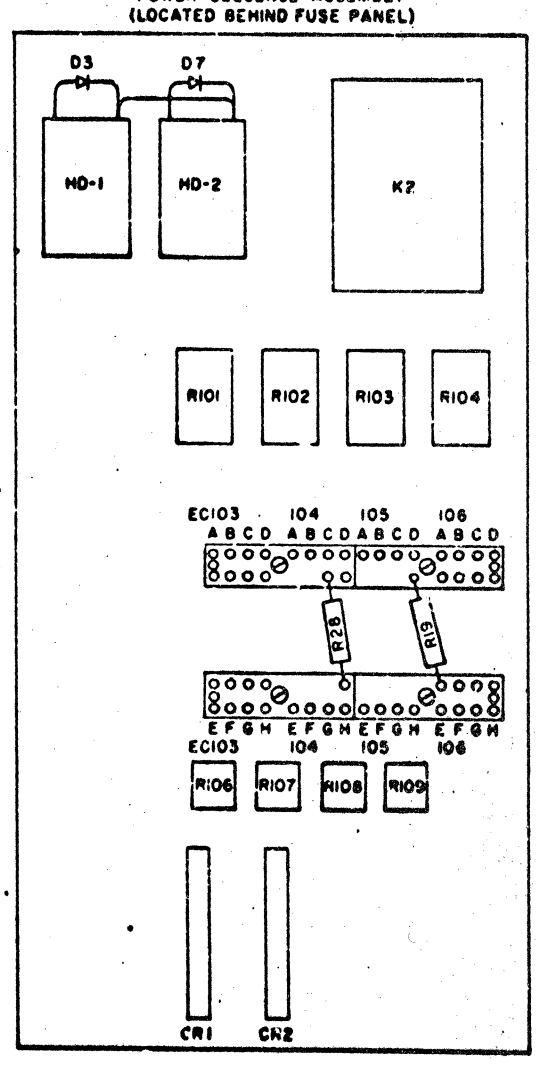

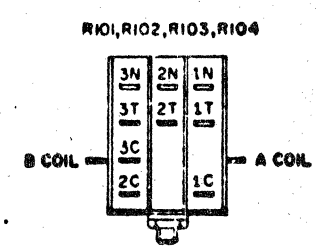

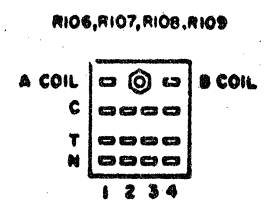

EDGE CONNECTOR LOCATIONS

	103	104	105	106
A	04.90.40.1	04.90.40.1	04.90.40.1	04.90.40.1
B	04.90.40.1	04.90.40.1	04.90.40.1	04.90.40.1
C	04.90.40.1	04.90.45.1	04.90.40.1	04.90.40.1
D	04.90.40.1	04.90.40.1	04.90.40.1	04.90.40.1
E	04.90.40.1	04.90.40.1	04.90.40.1	04.90.40.1
F	04.90.10.1	04.90.40.1	04.90.40.1	04.90.45.1
G	04.90.45.1	04.90.40.1	04.90.40.1	04.90.40.1
H	04.90.45.1	04.90.45.1	04.90.10.1	04.90.10.1

618206 EC 802300
802458A
802603A
8026036